ISSN 1728-5496

ХАБАРШЫ
ВЕСТНИК

«Педагогика ғылымдары» сериясы
Серия «Педагогические науки»
№3(43), 2014 ж.

Алматы

Абай атындағы
Қазақ ұлттық педагогикалық университеті

ХАБАРШЫ

«Педагогика ғылымдары» сериясы, №3(43), 2014 ж.

Шығару жиілігі – жылына 4 нөмір.
2001 ж. бастап шығады

Бас редактор:
п.ғ.д., проф. **Т.Баймолдаев**

Бас редактордың орынбасары:
п.ғ.к., проф. **С.Г. Тажбаева**

Редакция алқасы:
МАНПО академигі, п.ғ.д., проф.
Г.П. Новикова (Ресей),
филол.ғ.д., проф.
Али Али Шабан (Мысыр),
МАНПО академигі, п.ғ.д.
Е.В. Андриенко (Ресей),
ҚР ҰҒА корр.-мүшесі, п.ғ.д., проф.
Б.У. Сманов,
академик, п.ғ.к. **Р.С. Гуревич** (Украина),
п.ғ.к., доцент **Чигишева О.П.** (Ресей),
проф. **С.М. Кенесбаев,**
п.ғ.д., проф. **Г.Т. Хайруллин,**
п.ғ.д., проф., **В.В. Трифонов,**
п.ғ.д., проф. **У.М. Абдигапбарова,**
п.ғ.д., проф. **С.А. Узакбаева,**
п.ғ.д., проф. **С.Т. Иманбаева**
психол.ғ.д., проф. **О.С. Сангилбаев,**
доцент **Р.Т. Сулайманова** (Қырғызстан),
п.ғ.д., доц.м.а. **Г.С. Саудабаева,**
филол.ғ.к., доц. **Б.Е. Букабаева**

Абай атындағы
Қазақ ұлттық педагогикалық университеті, 2014

Қазақстан Республикасының мәдениет және ақпарат министрлігінде 2009 жылы мамырдың 8-де тіркелген №10104-Ж

Басуға 11.07.2014 қол қойылды.
Таралымы 300 дана.
Көлемі 23,5 е.б.т.
Пішімі 60x84 1/8. Тапсырыс 148

050010, Алматы қаласы,
Достық даңғылы, 13
Абай атындағы ҚазҰПУ

Абай атындағы Қазақ ұлттық педагогикалық университеті «Ұлағат» баспасының баспаханасында басылды

М а з м ұ н ы
С о д е р ж а н и е

ҚАЗІРГІ БІЛІМ БЕРУДІҢ МӘСЕЛЕЛЕРІ
ПРОБЛЕМЫ СОВРЕМЕННОГО ОБРАЗОВАНИЯ

Мухаммад Ризқ Шайри. العلاقة بين اللُّغة وال..... 3
Мардахаев Л.В. Социономия и социализация личности ребенка 7
Андриенко Е.В., Пономарева Е.А Специфика формирования коммуникативной компетентности учащихся в процессе преподавания математики..... 12
Саудабаева Г.С., Айтбаева М.А. К проблеме гуманизации и гуманитаризации профессионального образования..... 16
Оразов Ш., Бердімұратова Р., Эргашева Н. Сабақ үдерісіндегі тәрбиенің мәні мен мазмұны..... 20
Абдрахманова Г.Х. Араб тіліндегі спецификалық дыбыстардың айтылуын үйретудің тиімді жолдары 23
Убниязова Ш.А. Білім берудегі интеграциялық үдерістердің жағдайы..... 27
Жанатаев Қ., Сақтаганова М., Бердімұратова Р., Қасымбекова А. Жалалова А.М. Интонация ұғымының тіл білімінде қалыптасуы..... 32
Тастаева И. Художественное пространство в рассказах современных писателей Казахстана (С.Назарова, А.Уаис)..... 35
Жанатаев Қ., Сақтағанова М., Бердімұратова Р. Оқу-тәрбие үдерісіндегі педагогикалық мәдениет..... 40
Құралбай Қ.Д. Кәсіптік білім берудегі құзыреттілік мәселелері... 43
Султан Жанар. Английский язык в системе трехязычного образования в неязыковых вузах РК..... 46
Мошқалов А.Қ. Ақпараттық-коммуникациялық технологиялардың қоғамдағы маңызы мен мәні..... 50
Нұрманова Г.Н. Тыңдалым – тіл үйретудегі тиімді фактор..... 55
Жақыпбекова Ш.М. Компьютерлік оқыту технологиясы негізінде этнопедагогикалық білім беру..... 58
Ргаева Ж.М., Аскарова С.А. Шетел тілін оқытудың бастапқы деңгейінде сөйлеу дағдыларын қалыптастыру әдістері..... 61
Абыканова Б.Т., Нугуманова С.Б., Ташкеева Г.К. Мультиплексорды зерттеу әдістері (зертханалық жұмыс)..... 65
Исабаева Д.Н., Зейнекешова Н. Ақпараттық технологияны пайдаланып оқытудағы жобалау әдісінің маңызы..... 72

ЖОҒАРЫ МЕКТЕП
ВЫСШАЯ ШКОЛА

Оспанова Б.А., Ташбулатова А.Е. Өзін-өзі креативті өзектілеу және тұлғаның субъектілік белсенділігі..... 75
Хайруллин Г.Т. Формирование культуры межнационального общения..... 78
Dzharasova T., Kozhan Altynai. National and cultural stereotypes of pseudonyms in different languages..... 81
Кансеитова У.Р. Абай Құнанбаев шығармаларындағы қарым-қатынас эстетикасына қатысты ойлар..... 85
Askarova S. Formation and development of student's lingua-cultural competence at the lessons of foreign language..... 89
Акбергенова Г. Импринтинг как психологическое явление в процессе формирования словарного запаса студентов..... 93
Батырбекова Ұ.Д. Халықтық дәстүрлі қолданбалы өнер арқылы студенттердің рухани танымдарын қалыптастыру..... 97
Цай Е.Н., Сейтмагамбетова У.К. Подготовка будущих учителей иностранного языка к этническому воспитанию: методологические подходы и принципы..... 100

Казахский национальный педагогический университет имени Абая

ВЕСТНИК

Серия
«Педагогические науки», №3(43), 2014 г.

Периодичность – 4 номера в год.
Выходит с 2001 года.

Главный редактор:
д.п.н., проф. **Т.М. Баймолдаев**

Зам. главного редактора:
к.п.н., проф. **С.Г. Тажбаева**

Редакционная коллегия:
академик МАНПО, д.п.н., проф.
Г.П. Новикова (Россия),
д.филол.н., проф.
Али Али Шабан (Египет),
академик МАНПО, д.п.н.
Е.В. Андриенко (Россия),
чл.-корр. НАН РК, д.п.н., проф.
Б.У. Сманов,
академик, п.ғ.к. **Р.С. Гуревич** (Украина),
к.п.н., доцент **Чигишева О.П.** (Россия),
проф. **С.М. Кенесбаев,**
д.п.н., проф. **Г.Т. Хайруллин,**
д.п.н., проф. **В.В. Трифонов,**
д.п.н., проф. **У.М. Абдигапбарова,**
д.п.н., проф. **С.А. Узакбаева,**
д.п.н., проф. **С.Т. Иманбаева,**
д.психол.н., проф. **О.С. Сангилбаев,**
доцент **Р.Т. Сулайманова** (Кыргызстан),
д.п.н., и.о. доцента **Г.С. Саудабаева,**
к.филол.н., доц. **Б.Е. Букабаева**

Казахский национальный педагогический университет имени Абая, 2014

Зарегистрировано в Министерстве культуры и информации Республики Казахстан 8 мая 2009 г. №10104-Ж

Подписано в печать 11.07.2014.
Формат 60x84 1/8. Объем 23,5 уч.-изд.л.
Тираж 300 экз. Заказ 148

050010, г. Алматы,
пр. Достык, 13. КазНПУ им. Абая

Издательство «Ұлағат»
Казахского национального педагогического университета им. Абая

Бапаева М.К. ЖОО-да студенттердің психологиялық білімдер мен дағдыларды және іскерліктерді меңгеруде оқу іс-әрекетінің ықпалы..... 105
Рахимова А.М., Абиров Д.А. Педагогикалық аспектідегі «интеллект» макроконцептісі..... 109
Кенжан А.М. Мәңгілік елдің ұрпақтарын тәрбиелеу мектептің басты міндеті..... 115
Tazhbayeva S.G. Educational Process Management in extracurricular activities of the University..... 118
Шолпанқұлова Г.К. Тұлғаның құндылық-бағдар ұстанымының сипаты..... 121
Жундибаева А.К. Жастарды адамгершілікке тәрбиелеуде Шәкәрімтану ғылымының алатын орны..... 125
Мардахаев, Л.В., Иманбаева С.Т., Қайдарова А.Д. Ұлттық тәрбиенің кейбір мәселелері..... 130
Сексенбаева Л.И. Психологические особенности визуальной коммуникации..... 134

ПЕДАГОГИКА ТАРИХЫ
ИСТОРИЯ ПЕДАГОГИКИ

Тоқсамбаева А.М. Көркемдік дәстүр аясындағы ұлттық мінез. 137
Момбек А.А. Исторический подход к социально-культурной ценностной ориентации музыкального образования..... 140
Алтынбеков А. «Шәкәрім Құдайбердіұлының әлеуметтік-педагогикалық ойлары**»** – таңдаулы курсының мазмұны мен әдістемесі..... 144
Ертаева М.К. Грани взаимодействий..... 149

ЖАЛПЫ БІЛІМ БЕРЕТІН МЕКТЕП
ОБЩЕОБРАЗОВАТЕЛЬНАЯ ШКОЛА

Баймолдаев Т.М., Шхан Н.Е. Жеке тұлғаны қалыптастыратын алғашқы субъект – ата-ана..... 153
Асылханова М.А. Мектеп оқушыларының шығармашылық қабілетін дамытудың тиімді жақтары..... 159
Нурланова В.С. Қоғамдық ұйымдардың балаларға әлеуметтік тәрбие берудегі маңызы..... 163
Kulekenova Zh.G. Lesson planning and assessment criteria of learners' achievements..... 166
Нурекенова Р.М. Оқушылардың когнитивтік және коммуникативтік дағдыларын қалыптастыруға бағытталған проблемалық оқытуға негізделген жаттығулар жүйесі..... 171
Джамилова С.М., Даулетбаева М.М. Тақырыбы «Арал экологиясының дағдарысы» биология пәні сабағында 9 сыныпта. 177
Джаксынкаева Ж.Т. Мектеп жасына дейінгі балалардың ойлау процесінің даму ерекшеліктері..... 182
Ағыбай Қ.Е. Этнопедагогика материалдарын пайдалана отырып бастауыш сынып оқушыларының коммуникативтілік қарым-қатынас дағдыларын қалыптастыру..... 185

На основании решения Комитета по контролю в сфере образования и науки (приказ №433-3 ж от 26 июня 2003 г.) Вестник КазНПУ им. Абая, серия «Педагогические науки» внесен в перечень изданий для публикации основных научных результатов диссертаций по педагогическим наукам.

Білім және ғылым саласындағы бақылау Комитеті Алқасының (2003 жылғы 26 маусым №433-3ж бұйрығы) шешімі негізінде Абай атындағы ҚазҰПУ-дың Хабаршы журналының «Педагогика ғылымдары» сериясын педагогика ғылымдары бойынша диссертациялардың негізгі ғылыми нәтижелерін жариялайтын басылымдар тізбесіне енгізілгені туралы хабарлайды.

ҚАЗІРГІ БІЛІМ БЕРУДІҢ МӘСЕЛЕЛЕРІ
ПРОБЛЕМЫ СОВРЕМЕННОГО ОБРАЗОВАНИЯ

العلاقة بين اللُّغة والأدب

Мухаммад Ризқ Шайри – *доктор, Египет, Мысыр университеті*

إنَّ اللُّغة هى مادة الأدب حيث إنَّ كلَّ عمل أدبى هو مجرد انتقاء من لغة معينة، ويسعى الأديب فى عمله إلى أن يقدم سياقًا لغويًّا يتركب من الكلمات المفردة على نحو يحقق لها فاعلية جمالية ؛ وذلك لأنَّ الكلمة فى الأدب ما هى إلا صورة تعبيرية حية، ترتكز على طاقة هائلة من المشاعر والانفعالات، وكلَّما ازدادت الكلمة تداولاً، كانت أثقل شحنة بتجارب النَّاس فى حيواتهم، أو بعبارة أخرى كانت أملأ بحياة النَّاس الذين اتَّخذوها أداة للتعبير عمَّا فى نفوسهم؛ ولذا فإنَّ أوَّل ما يميز الأديب عن سائر النَّاس، قدرته على أن يستخرج من اللَّفظة المعينة عددًا من المعانى يعجز عن استخراجه سائر النَّاس.

إنَّ الألفاظ فى الأدب ليست مصطلحات عقلية خالصة، ولكنَّها إلى جانب معانيها العقلية محصول من العواطف الإنسانية والصُّور الذِّهنية والمشاعر الحية، التى تجمعت حول تلك المعانى على مر الأزمان بفعل ما مرت به الإنسانية من تجارب ، وعلى الأديب أن يدرك ما للألفاظ من قوة لا تفسر إلا بالعقل فحسب، ولكنَّها تفسر كذلك بالقلب والخيال، ومهمة قارئ الأدب أن ينفذ إلى معانى الألفاظ كاملة، فلا يكتفى بمعانيها السَّطحية العامة، بل يستخرج من أجوافها كلَّ الصُّور والمشاعر التى ترتبط بمعانيها.

الأدب فن جميل أداته الكلمة، وهو يتفق مع كلِّ الفنون فى طبيعته وغايته، وكثير من خصائصه ووظائفه، ولكنَّه يختلف عن بقية الفنون فى أنَّ أداته وهى الكلمة لها دلالة تفهم، وبالإضافة إلى هذه الدِّلالة ذات المعنى، قد تكون للكلمة دلالات شعورية، مصدرها ما قد يكون للكلمة من إيحاءات ورموز وظلال، وبهذا تكون للكلمة التى هى مادة الأدب دلالة أصلية، هى ما يفهم منها أولاً، ودلالة فرعية، هى ما قد توحى به أو ترمز إليه أو تلقى ظله على النَّفس.

الكلمات الأساسية: اللَّفظة المعينة، يستخدم الألفاظ، يستخرج من اللَّفظة المعينة، المفهوم الخلق الأدبى، محصول من العواطف، الفنون الجميلة.

The language is material literature as each literary work is just the selection of a specific language, andpoetry tries to provide a context for linguistically composed of single words in a manner that its effectiveness beautiful; this isbecause the word in literature what is only the image expressive live, based the enormous energy of feelings and emotions, and more the word traded, were heavier shipment experiences of people in their lives, or in other words they fill people's lives who they made article to express what in them; and so the first thing that distinguishes writer for other people, his ability to be extracted from word designated a number of meanings, unable to extract other people .The words in literature is not , mentality pure, but along with their meanings mental crop of human emotions and mental images and emotions of living, which gathered around those meanings over time act passed by the humanity of experiments, and the writer to understand what the words of power does not explain only reason, but it also explains the heart and imagination, and a reader of literature that task is implemented to the full meaning of the words, there is no sufficient surface meanings, but extracted from inside all images and feelings that are associated with their meanings.

Keywords: language, linguistically, terminology, experiments, feelings

هذا الموضوع يدور حول: "العلاقة بين اللُّغة والأدب"، وهذا الموضوع قد يثير الدَّهشة لدى البعض؛ حيث إنَّ من يسمع هذا العنوان فإنَّه يقول: ما الأدب إلا وعاءٌ للغة، فهو توظيف لها، وإحياءٌ لمادتها من خلال الحديث عن المكنونات والمشاعر الدَّاخلية وربطها بالفكر، ويتم هذا من خلال استدعاء لغوى ملائم للموقف الذى يتناوله الأديب.

لكنَّ هناك باعثًا مهمًا ألح علىَّ لأتناول هذا الموضوع؛ وهو نظرة الكثيرين من الأدباء المعاصرين بالذَّات إلى اللُّغة على أنَّها أمر ثانوى، فالمهم عنده أن يبلغ الفكرة من خلال الفحوى العام حتَّى لو خانه اللَّفظ، أو فاته فهم معنى ليدرك من بين المعانى الكلية، وهذا ما يجعله يغضى الطَّرف عن دلالة ألفاظ كثيرة تؤدى إلى تغير المعنى أحيانًا، أو إفادة العكس فى أحيان أخرى.

ونبدأ كلامنا عن هذه الفكرة بأن نقرر أنَّ اللُّغة هى مادة الأدب حتى إنَّه ليمكننا القول: "إنَّ كلَّ عمل أدبى هو مجرد انتقاء من لغة معينة[1]، ويسعى الأديب فى عمله إلى أن يقدم سياقًا لغويًّا يتركب من الكلمات المفردة بطبيعة الحال على نحو يحقق لها فاعلية جمالية"[2].

وذلك لأنَّ اللَّفظة أو الكلمة فى الأدب ما هى إلا صورة تعبيرية حية، ترتكز على طاقة هائلة من المشاعر والانفعالات، وكلَّما أمعنت الكلمة فى القدم، أو كلَّما ازدادت الكلمة تداولاً، كانت أثقل شحنة بتجارب النَّاس فى حيواتهم، أو بعبارة أخرى كانت أملأ بحياة النَّاس الذين اتَّخذوها أداة للتعبير عمَّا فى نفوسهم؛ ولذا فإنَّ أوَّل ما يميز الأديب عن سائر النَّاس، قدرته على أن يستخرج من اللَّفظة المعينة عددًا من المعانى يعجز عن استخراجه سائر النَّاس[3].

ولنضرب مثالاً على ذلك من خلال توظيف الشَّاعر لكلمة "سعر" التى تبدو مستكرهة، إلا أنَّه ألبسها ثوبًا جميلاً من خلال سياق معبر يبرزها بشكل أفضل من غيرها من الكلمات فى هذا الموقف، يقول:

إذا الملك الجبار سعر خدّهضربناه حتى تستقيم الأخادع

فقد أتت كلمة "سعر" لبيان حال ملك متجبر طاغ، فجاءت ملائمة لهذا الوصف الموحى بالمرض والغطرسة، وبخاصة أنَّ السَّعر مرض يصيب العنق (يكونهناك عرق فى جهة معينة أطول من عرق فى جهة أخرى، بحيث يبدو شكل الرَّقبة وفيه اعوجاج)، ومن هنا أجاد الشَّاعر استخدام هذه الكلمة لهذا الموقف المرضى.

وكذلك توظيف الشَّاعر لكلمة دارجة، هى كلمة "زيت" فى قوله:

ربابة ربة البيـــــــــــــتتصب الخل فى الـزَّيت
لها عشر دجاجـــــــاتوديك حسن الصَّـــــــوت

فقد جاء الشَّاعر بهذا الكلمة التى تلائم حالة "رباب" سيدة المنزل، والذى لا يعنيها إلا مثل هذه الأمور المتعلقة بأحوال المنزل؛ ولذا أتى الشَّاعر بكلمات تدور جميعها حول هذا المضمون، مثل الخل، والدَّجاج، والدِّيك.

إنَّ "الأديب عندما يستخدم الألفاظ، يسلك عادة واحدًا من طريقين: فهو إمَّامقيد بالحدود المألوفة المعروفة وهو الأديب الاتباعى الذى يسير فى حدود المباشرة والوضوح والتَّقنين والعلاقات المتماثلة، وهذا أديب يستعمل اللُّغة فى وضوح ظاهر.

أمَّا الطَّريق الآخر، فهو الطَّريق الذى يسلكه صاحب العقلية الابتداعية الذى تتحوَّل الألفاظ بين يديه إلى رموز توحى بالمعانى والمشاعر دون أن تحددها، فتصبح الألفاظ عنده غربية نادرة مبهمة، تمامًا كالوعاء الملئ بمادة مجهولة لا ندرى على وجه التَّحديد والدِّقة أى شىء تحتويه"[4].

وهذا يؤكد لنا أنَّ الألفاظ فى الأدب ليست مصطلحات عقلية خالصة، ولكنَّها إلى جانب معانيها العقلية محصول من العواطف الإنسانية والصُّور الذِّهنية والمشاعر الحية، التى تجمعت حول تلك المعانى على مر الأزمان بفعل ما مرت به الإنسانية من تجارب.

وعلى الأديب أن يدرك ما للألفاظ من قوة لا تفسر إلا بالعقل فحسب، ولكنَّها تفسر كذلك بالقلب والخيال، ومهمة قارئ الأدب أن ينفذ إلى معانى الألفاظ كاملة، فلا يكتفى بمعانيها السَّطحية العامة، بل يستخرج من أجوافها كلَّ الصُّور والمشاعر التى ترتبط بمعانيها[5].

ومن هنا كان لزامًا على الأديب أن ينطلق إلى العمل الأدبى من وحدة عاطفية، تكتسى بما يمكن أن يسمى بالصُّورة اللُّغوية الدَّاخلية، ولكى يظلّ الأديب مخلصًا لهذه الصُّورة اللُّغوية الدَّاخلية، فلابدَّ له من أن يخترع الكلمات، وأن يبدع الصُّور، وأن يتلاعب بمعانى الألفاظ ويوسع فى نطاقها؛ وبذلك تصبح الألفاظ لدى الأديب وسيلة للتعبير والخلق، ويتحدد بهذا المفهوم الخلق الأدبى، بأنَّه سيطرة الأديب على اللُّغة بما يضفيه عليها من ذاته وروحه[6].

ممَّا لا شك فيه أنَّ اللُّغة وعاء الفكر، وهى المادة الأولى التى من خلالها يتم تبادل الأفكار ونقل المشاعر وبث الأحاسيس؛ لذا كان لزامًا على الأديب أن يمتلك ناصيتها ويستطيع تطويعها لأفكاره وأحاسيسه حتى يتسنى له نقل ما يريد بطريق سلس، ومن هنا يتولد إبداع لأديب بناءً على توظيفه للغة.

ليس الأدب مجرد كلام جميل، مختار اللَّفظ، محكم العبارة، بليغ الصِّياغة، وإنَّما الأدب تعبير جميل بالكلمات عن تجربة صادقة، قادرة على التَّجاوز إلى الآخرين"[7].

"الأدب فن جميل أداته الكلمة، وهو يتفق مع كلِّ الفنون فى طبيعته وغايته، وكثير من خصائصه ووظائفه، ولكنَّه يختلف عن بقية الفنون فى أنَّ أداته وهى الكلمة لها دلالة تفهم، وبالإضافة إلى هذه الدِّلالة ذات المعنى، قد تكون للكلمة دلالات شعورية، مصدرها ما قد يكون للكلمة من إيحاءات ورموز وظلال، وبهذا تكون للكلمة التى هى مادة الأدب دلالة أصلية، هى ما يفهم منها أولاً، ودلالة فرعية، هى ما قد توحى به أو ترمز إليه أو تلقى ظله على النَّفس.

هذا على حين أنَّ الفنون الجميلة الأخرى ليست لأدواتها هذه الطَّبيعة التى لأداة الأدب؛ فالنَّغمة فى الموسيقى، والخط واللَّون فى الرَّسم، والحركة فى الرَّقص، ليس لشىء منها تلك الدَّلالة التى للكلمة، وخاصة تلك الدَّلالة الأصلية المحددة المدركة، وإنَّما تجتهد كلُّ أدوات الفنون الأخرى من نغمة فى الموسيقى، وخط ولون فى الرَّسم، وحركة فى الرَّقص، تجتهد جميعًا فى أن تخلق لدى المتلقى حالة شعورية خاصة، لا تصل فى أكثر الحالات إلى أن تكون إدراكًا عقليًّا أو فهمًا ذهنيًّا محددًا؛ وذلك كلّه لاختلاف طبيعة الأداة بين الأدب الذى أداته الكلمة ذات الدِّلالة، والفنون الجميلة الأخرى، التى أدواتها بطبيعتها غير محددة الدِّلالة"[8].

"كما أنَّ استخدام الشِّعر للغة بطريقة خاصة به مطلوب كذلك لإبداع شعر جيد، ولكنَّ الغموض الفنى مهما كان، والرَّمز الأدبى مهما بلغ، لابدَّ أن يكون صالحًا لفتح مغاليقه والاهتداء إلى أسراره بالتَّأمل والمعايشة والإقبال من جانب المتلقى.

كذلك لا يمكن أن يصل استخدام الشَّاعر للغة بطريقة خاصة إلى حد التَّعمية وقطع الصِّلة تمامًا بين اللُّغة التى كتب بها الشِّعر والمتلقى الذى يتجه إليه هذا الشِّعر؛ فاللُّغة الشِّعرية الخاصة من الممكن أن تتوسع فى المجاز وتجدد فى الوصف وتحلق فى الخيال، وتعتمد على ظاهرة تراسل الحواس، ولكن يجب أن تبقى مع كلِّ ذلك مرتبطة بأساسيات اللُّغة التى ينتمى إليها هذا الشِّعر، صالحة ولو بعد التَّأمل والمعايشة والاندماج من المتلقى أن تنقل إليه تجربة الشَّاعر.

وهنا تحدث متعة الكشف وتتحقق لذة التَّنوير، ويوشك المتلقى أن يشارك المبدع فى عملية الإبداع، وهذا منتهى النَّجاح فى عملية التَّواصل الأدبى، الذى يقابل منتهى الإخفاق حين لا يخرج المتلقى من العمل الأدبى بشىء إلا الحيرة والضِّيق والحسرة على ضياع الجهد والوقت"[9].

ماهية الأدب (الشِّعر والنَّثر)

ماهية الأدب

"كلمة الأدب فى أصلها اللُّغوى ترتبط بالأدب أى بالكرم وإقامة المآدب وإطعام النَّاس فى دعوة عامة، وبالتَّالى ارتبطت كلمة أدب فى معناها القديم بالأخلاق الفاضلة، حتى أصبحت الكلمة تعنى الخلق الكريم.

وهذا المعنى الخلقى لكلمة أدب أقدم بطبيعة الحال من المعنى الفنى الذى يعنى فن القول، أو التَّعبير الجميل بالكلمات، فقد تطوَّر المعنى الثَّانى عن المعنى الأوَّل أو تفرع منه، وذلك أنَّ اللُّغويين والرُّواة، كانوا يقومون فى عصور الإسلام الأولى بتثقيف النَّشء وتعليمهم حميد الصِّفات وكريم الأخلاق، ولذا سموا بالمؤدبين؛ لأنَّهم يعودون النَّشء الأدب الخلقى.

ولما كانوا يتخذون من القول الجميل المأثور عن الشُّعراء والنَّاثرين أداة أساسية للتثقيف والتَّربية والتَّعليم وتعويد النَّشء الخلق الكريم، سمى هذا القول الجميل باسم (أدب)؛ لأنَّ هذا القول الجميل هو الوسيلة إلى الأدب الأخلاقى، الذى هو الأصل، فكأنَّهم سموا الوسيلة باسم الغاية، لما بينهما من تلازم وارتباط، وكأنَّهم أدركوا بحس صادق وبصر ثاقب ووعى يقظ هذا التَّلاحم العضوى بين الفن القولى ووظيفته الأساسية، أو كأنَّهم اهتدوا منذ نحو اثنى عشر قرنًا إلى ما عرف بعد ذلك (بالأدب الهادف).

ومهما يكن من أمر، فقد أصبحت كلمة (الأدب) فى لغتنا الجميلة الثَّرية تعنى أمرين: الأوَّل الخلق الكريم، والآخر القول الجميل، كما أصبح الفعل (أدب) يعنى أمرين كذلك؛ الأوَّل نشأ على الخلق الكريم، والآخر علم هذه الفروع اللُّغوية التى أهمها الشِّعر والنَّثر، والتى من شأنها أيضًا أن تنشئ على الخلق الكريم.

وهكذا أصبحت كلمة (أدب) ممَّا يسمى فى لغتنا باسم (المشترك اللَّفظى)؛ وهو أن تكون هناك لفظة واحدة لها أكثر من معنى، كما صار الفعل (أدب) من النَّوع نفسه.

على أنَّ لغتنا الجميلة الغنية الدَّقيقة، قد عرّفت صيغة تفرق بين الدِّلالتين حتى لا ينحصر الفرق فى إدراك السِّياق، وهذه الصِّيغة هى صيغة الوصف، فمن أدى الأدب الخلقى فيه وظيفته وحقق التَّأديب السُّلوكى غايته، يوصف بـ(المؤدب)، أمَّا من كان الأدب الفنى هوايته، ومن نمى التَّأديب

الشِّعرى والنَّثرى ملكته، فإنَّه يوصف بـ(الأديب)[10].

"أشعار الجاهليين الباقية هى التى أسهمت فى ترقية اللُّغة،وخلق عربيَّة مشتركة بين العرب، وهى التى عمقت الإحساس بالبطولة والفروسية والكرم والنُّبل والإيثار والمروءة، وبقية المآثر العربيَّة التى نفخر بها اليوم.

وأشعار الإسلاميين ووصاياهم وخطبهم وكتاباتهم الخالدة، هى التى نشأت النَّاس على القيم الإسلامية السَّامية، وزهدتهم فى الرَّواسب الجاهلية، تاتى كانت تمثل الجانب السَّلبى المرذولفى حياة الجاهليين؛ فتلك الأشعار الإسلامية ومعها ما أتيح من أشكال النَّثر قد اغترفت من فيض القرآن الكريم، ونهلت من تعاليم الرَّسول العظيم،ثمَّ راحت تبدع فنونًا من القول أسهمت من غير شك فى تنمية الإنسان المسلم، وشاركت فى صنع المجتمع الإسلامى الجديد"[11].

ماهية الشِّعر

إنَّ الحديث عن هذه المسألة يكمن فى البحث عن مفهوم هذه اللَّفظة الشِّعر فى لغتنا العربيَّة، ولن يتأتى لنا هذا إلا بتتبعنا لتطورها الدِّلالى فى هذه اللُّغة، منذ كانت ذات دلالة مادية حسية، ثمَّ تطورت بعد ذلك إلى دلالة معنوية ونفسية، وأصبحت مصطلحًا على ذلك الفن القولى المغنم. ويبدو أنَّ هذه اللَّفظة ترجع فى لغتنا إلى أصل مادى حسى، هو شعر الجسد، يقول ابن منظور: "والشِّعر والشِّعر، مذكران، نبة الجسم ممَّا ليس بصوف ولا وبر، للإنسان وغيره، وجمعه أشعار وشعور"[12].

ثمَّ أطلق هذا الاسم الشَّعر بالفتح على النَّبات الذى ينبت فى الأرض اللَّينة، تشبيهًا له بشعر الجسد، الذى ينمو فى منابت لينة كذلك، يقول الفيروزآبادى: "والشِّعر النَّبات، والشَّجر، والزَّعفران، وكسحاب الشَّجر الملتف، وما كان من شجر فى لين من الأرض، يحله النَّاس يستدفئون به شتاءً، ويستظلون به صيفًا"[13].

ثمَّ استخدم الفعل "أشعر" للدلالة على ظهور الشِّعر فى الجسد، يقول الزَّمخشرى: "وأشعر الجنين، نبت شعره"[14].

ثمَّ تطوَّرت دلالته من الظُّهور المادى إلى الظُّهور المعنوى، حيث يقول ابن منظور: "وأشعر الأمر، أشعره به، أعلمه إياه"، ويقول الزَّمحشرى: "وأشعرت أمر فلان جعلته مشهورًا".

والمصدر من أشعر "الإشعار"، واسم المكان منه "مشعر"، وجمعها "مشاعر"، وهى الحواس، وإشعار الأمر إعلامه وإظهاره، والشِّعور به علم به، وفطنة له؛ ولذا يقال: شعر بكذا إذا فطن له ؛ فالشِّعر علم[15]، والعلم فى أصل معناه سماع وشعور،ثمَّ تطوَّر بعد ذلك إلى أن أصبح معرفة مسموعة أو مكتوبة،والشَّاعر على كلِّ حال هو الذى يشعر بما لا يشعر به غيره من النَّاس، ومهما يكن من أمر فقد أدى التَّطور الدِّلالى لكلمة "شعر" فى العربيَّة، إلى أن أصبحت تعنى ذلك النَّوع من الكلام المنغم المثير، الذى يفيد علمًا ومعرفة ببواطن الأمور، وخفايا النُّفوس وحقائق الحياة[16].

ماهية النَّثر

إنَّ معانى هذه اللَّفظة فى المعاجم اللُّغوية مشتقة من أصل مادى حسى هو "النَّثرة" أى الخيشوم وما والاه، أو الفرجة بين الشَّاربين حيال وترة الأنف، أو الدِّرع الواسعة .. ونثر أنفه أخرج ما فيه من الأذى، ونثرت النَّخلة: أخرجت ما فى بطنها[17].

والنَّثر مصدر من نثر أى فرَّق، وهو اسم جنس معنوى، بمعنى المنثور؛ فلفظة النَّثر فى هذا الطَّور اللُّغوى تعنى الشَّىء المبعثر المتفرق، ومن صفات الشَّىء المتفرق الامتداد والاتساع، والشَّىء الذى يبدو بهذه الصِّفات يخيل للناظر إليه، أنَّه كثير العدد، ومن ثمَّ تأخذ دلالة هذه اللَّفظة معنى الكثرة؛ فالنَّثر على هذا النَّحو هو الكلام الكثير المتفرق، وتدخل هذه اللَّفظة بيئة الثَّقافة الأدبية بهذا المعنى؛ أى على أنَّها الكلام الكثير المتفرق، ثمَّ تقتصر على الكلام الأدبى الذى يسمو على الكلام العادى، تعبيرًا ومعنى، ويستعملها النُّقاد والأدباء بهذا المفهوم، على أنَّها ذلك الكلام الفنى غير المنظوم، الذى يقابل الكلام المنظوم[18].

وتجدر الإشارة إلى أمر مهم يتعلَّق بالإيقاع فى النَّثر واختلافه عن الإيقاع الشِّعرى؛ فالنَّثر الفنى يتمتع بلون من الإيقاع، شأنه فى هذا شأن الشِّعر، ولكنَّه مع هذا، يختلف عن إيقاع الشِّعر، كمًا وكيفًا ومصدرًا، فإيقاع الشِّعر مبعثه توالى المتحركات والسَّواكن فى التَّفعيلة الواحدة، ومن تركيب بعضه مع بعض يحدث الوزن.

بينما ينشأ الإيقاع فى النَّثر من التَّناسب اللَّفظى أو المعنوى،بين بعض الألفاظ والعبارات، ومن ضروبه السَّجع، والازدواج والجناس، والطِّباق .. وقد تتعاون هذه الفنون البديعية، فيما بينها على خلق هذه الظَّاهرة الصَّوتية، وقد يقتصر حدوث ذلك على بعضها دون بعض.

وتعدد مصادر الإيقاع فى النَّثر، لا يؤدى إلى وحدة عامة للنغمة فى النَّص كلّه، بالرَّغم من وحدة موضوع النَّص فى كثير من الأحيان، ومن ثمَّ فبوسعنا إن نقول عنه إنَّه مفكك، وغير مترابط، إذ لا يؤدى فى كثير من الأحيان إلى وحدة موسيقية واحدة، فى النَّص كلّه، مثلما يحدث فى إيقاع الشِّعر.

ومن أوضح المظاهر الدَّالة على هذا وحدة الوزن والقافية فى الشِّعر، وهذه الوحدة غالبًا هى سر إحساسنا بجمل إيقاع الشِّعر، عن جمال إيقاع النَّثر؛ فالنَّفس قد طبعت على الالتذاذ بتكرار النَّغمة الواحدة، فى العمل الأدبى كلّه، على توالى أكثر من نغمة، وأكثر من إيقاع؛ لأنَّ هذا التَّعدد النَّغمى والإيقاعى يفسد عليها متعتها الجمالية التى تحس بها أثر هذا التَّتابع الصَّوتى والنَّغمى.

ثمَّ إنَّ تغيير النَّغمة، قد يؤدى فى كثير من الأحيان، إلى تغيير انفعالات المتلقين للعمل الأدبى، وهذا يحتاج لوقت؛ ومن ثمَّ فقد تنتهى الاستجابة الشُّعورية بتغيير النَّغمة، وقد تتوقف تمامًا[19].

لغة الأدب ولغة العلم

الغاية المباشرة للعلم هى الوصول إلى الحقيقة، وتوصيلها إلى الغير، بينما غاية الشِّعر المباشرة هى توصل اللَّذة[20]؛ ولذا يرى بعض النُّقاد العرب أنَّ الحكم على الشِّعر من ناحية الجودة أو الرَّداءة لا ينبغى الرُّجوع فيه إلى المقاييس العقلية المنطقية وإنَّما يرجع فى ذلك إلى الذَّوق وحده؛ ولذا فإنَّ متانة الكلام وجودته شىء، وحلاوته ورونقه شىء آخر لأنَّ الجودة والمتانة قد تكونان فى العلم والشِّعر، أمَّا الحلاوة والرَّونق فمن سمات الشِّعر وحده[21]، يقول أبو الحسن الجرجانى: "والشِّعر لا يحبب إلى النُّفوس بالنَّظر والمحاجة، ولا يحلى فى الصُّدور بالجدال والمقايسة، وإنَّما يعطفها عليه القبول والطَّلاوة، ويقربه منها الرَّونق والحلاوة، وقد يكون الشَّىء متقنًا محكمًا، ولا يكون حلوا مقبولاً، ويكون جيدًا وثيقًا، وإن لم يكن لطيفًا رشيقًا"[22].

إنَّ لغة الأدب تختلف عن لغة العلم ولغة الحياة اليومية اختلافًا عن لغة العلم ولغة الحياة اليومية اختلافًا واضحًا؛ ولذا رفض النُّقاد العرب دخول المصطلحات العلمية والفلسفية وألفاظ أصحاب الحرف فيها بكثرة، ورأوا أنَّ الإفراط فى استعمال هذه الألفاظ والمصطلحات فى هذه اللُّغة يخل إخلالاً تامًا بفصاحتها وبلاغتها، وهذا لا يتعلَّق بالألفاظ، من حيث ألفاظ مجردة، منفصل بعضها عن بعض، وإنَّما يتعلق بها من حيث انتظامها فى أسلوب وسياق لغوى[23]، حيث إنَّ نظم الحروف غير نظم الكلام، إذ إنَّ نظم الحروف لا يعنى سوى تتابعها فى النُّطق وحسب، أمَّا نظم الكلام فيراعى فيه ائتلاف الألفاظ والمعانى بعد ترتيبها فى النَّفس، وتواليها بعد ذلك فى نسق لغوى[24].

ولقد فهم كثير من أسلافنا النُّقاد لغة الأدب على أنَّها سياق أو تعبير، لا ألفاظ مفردة، ومن ثمَّ فقد اشترطوا فى هذا التَّعبير اللُّغوى الذى يستعمله الشَّاعر أو الكاتب شروطًا تتعلَّق بفصاحته وبلاغته؛ منه أن يكون وسطًا بين التَّعبير العامى، والغريب الوحشى[25]؛ يقول الجاحظ: "من أراد معنى

كريمًا فليلتمس له لفظًا كريمًا، فإنَّ حق المعنى الشَّريف اللَّفظ الشَّريف، ومن حقها أن تصونهما عمَّا يفسدهما ويهجنهما"[26] .. الكلام الذى يصدر عن طبع أصيل يبدو عليه السُّهولة والوضوح، لا الغموض والتَّعقيد، فإنَّ سلامة اللَّفظ تتبع سلامة الطَّبع[27].

لغة الشِّعر ولغة النَّثر

لغة الشِّعر تختلف عن لغة النَّثر بما تحمله من انفعالات ومشاعر ودلالات إيحائية للألفاظ؛ ولذا قالوا: إنَّ لهذه اللُّغة المثيرة ألفاظًا خاصة بها لا ينبغى للشاعر أن يتجاوزها إلى غيرها من الألفاظ التى تغلب على الكتاب، والفلاسفة، والمؤرخين، إلا فى القليل النَّادر، وبحيث تأتى عفو الخاطر، وعلى سبيل التَّندر والتَّظرف[28]؛ فالشِّعر غالبًا يخاطب العاطفة، والنَّثر غالبًا يخاطب العقل ، ولا شك أنَّ لغة العقل تختلف عن لغة العاطفة[29]، فعباراته تقريرية، وغايتها نقل أفكار المتكلّم، أو الكاتب بطريقة واضحة ومباشرة ، أمَّا لغة العاطفة فهى لغة انفعالية، تكتسب ألفاظها وعباراتها دلالات إيحائية[30].

إنَّ أهم ما يميز لغة الشِّعر هو تفضيل الكناية والتَّلميح فى التَّعبير، على الوضوح والتَّصريح، والإيجاز فى المعنى على الإسهاب والتَّطويل، فلمَّا كانت لغة الشِّعر تتسم بالإيجاز فى عرض المعنى، والدِّلالة غير المباشرة فى التَّعبير، كان حظها من المجاز أوفر بكثير من حظ لغة النَّثر؛ فحظ لغة النَّثر من الصُّور المجازية قليل؛ ومرد هذا إلى اعتماد الكاتب فى عرض أفكاره ومعانيه على الوضوح التَّام، والتَّحليل والبسط والإفاضة، والالتزام فى كثير من الأحيان بالدِّقة اللُّغوية فى التَّعبير، والاعتماد أحيانًا على الأقيسة والبراهين العقلية والمنطقية تدعيمًا لأفكاره، وتأكيدًا لها[31]، ولذا كان النَّثر أدق من الشِّعر فى عرض المعانى وتحليلها، وكان الشِّعر أدق من النَّثر على الوصف والتَّصوير[32].

وبناءً على هذا يتضح لنا صحة وصف بعض النُّقاد الأوربيين المحدثين للغة الشِّعر بأنَّها تركيبية، وللغة النَّثر بأنَّها تحليلية[33].

إنَّ المتحدث أو الكاتب إذا استعمل اللُّغة من خلال عاطفته أو انفعاله، فإنَّ استعماله لها على هذا النَّحو يكسبها الصِّفة الأدبية، أمَّا إذا استعملها استعمالاً مجردًا من أى عاطفة أو انفعال، فإنَّ ذلك يكسبها الصِّفة العلمية[34].

وللغة معنيان؛ أحدهما معجمى وهو المعنى العامى، والآخر أدبى، وهو معنى المعنى الأوَّل، ونطلق عليه فى بلاغتنا العربيَّة اسم المعنى المجازى[35].

1. وارين: "نظرية الأدب" ص 223.
2. د/ السَّعيد الورقى: "فى الأدب والنَّقد الأدبى" دار المعرفة الجامعية، الإسكندرية، 1989م، ص 56،57.
3. تشارلتون: "فنون الأدب" ص 7،8.
4. المرجع السَّابق، ص 11.
5. د/ السَّعيد الورقى: "فى الأدب والنَّقد الأدبى" 54، 55.
6. المرجع السَّابق، ص 63.
7. د/ أحمد هيكل: "فى الأدب واللُّغة" الهيئة المصرية العامة للكتاب، 1998م، ص 15.
8. المرجع السَّابق ، ص 20.
9. المرجع السَّابق ، ص 24.
10. المرجع السَّابق ، ص 41،42.
11. المرجع السَّابق ، ص 43، 44.
12. لسان العرب، مادة "شعر".
13. القاموس المحيط، مادة "شعر".
14. أساس البلاغة، مادة "شعر".
15. انظر: ابن سلام الجمحى: "طبقات فحول الشُّعراء" تحقيق شاكر، ص 22.
16. د/ عثمان موافى: "فى نظرية الأدب" 1 – 3.
17. انظر: ابن منظور: "لسان العرب"، والفيروزآبادى: "القاموس المحيط" مادة "نثر".
18. قدامة بن جعفر: "نقد النَّثر" ، د/ عثمان موافى: "فى نظرية الأدب" 16، 17.
19. د/ عثمان موافى: "فى نظرية الأدب" 85، 86 بتصرف.
20. د/ مصطفى بدوى: "كولردج" ص 56، وانظر: "رتشاردز: "العلم والشِّعر" ص 62، 63.
21. د/ عثمان موافى: "فى نظرية الأدب" ص 5.
22. "الوساطة بين المتنبى وخصومه" إحياء الكتب العربيَّة، الطَّبعة الثَّالثة، ص 15.
23. المرجع السَّابق، ص 87، 88.
24. عبدالقاهر الجرجانى: "دلائل الإعجاز" ص 30.
25. انظر: الجاحظ: "البيان والتَّبيين" 110/1.
(26) البيان والتَّبيين، 107/1.
(27) الوساطة، ص 18.
(28) د/ عثمان موافى: "فى نظرية الأدب" ص 98.
(29) د/ غنيمى هلال: "النَّقد الأدبى الحديث" ص 378.
(30) د/ عثمان موافى: "فى نظرية الأدب" ص 101.
(31) المرجع السَّابق ، ص 103 – 105 بتصرف.
(32) انظر: "الرَّمزية فى الأدب العربى" ص 106.
(33) د/ إحسان عباس: "فن الشِّعر" ص 197.
(34) انظر: رتشاردز: "مبادئ النَّقد الدبى" ص 340.
(35) د/ عثمان موافى: "فى نظرية الأدب" ص 230.

Түйін

Бұл мақалада тіл мен әдебиеттің өзара байланысының ерекшеліктері айтылады.

СОЦИОНОМИЯ И СОЦИАЛИЗАЦИЯ ЛИЧНОСТИ РЕБЕНКА

Мардахаев Л.В. – *заведующий кафедрой социальной и семейной педагогики РГСУ, д.п.н., профессор*

Французским социологом и философом Давидом Эмильем Дюркгеймом (фр. *David Émile Durkheim*, 1858-1917) выделено такое явление, характеризующее несоответствующее нормам проявление человека в социальной среде, как аномия [2, с. 227-228]. Под аномией (от франц. *anomie* – отсутствие закона, организации) он понимал нравственно-психологическое состояние индивидуального и общественного сознания, которое характеризуется разложением системы ценностей, противоречием между провозглашенными целями и невозможностью их реализации для большинства. По своей сущности в этом определении Э.Дюркгейм выделял отклонение от социальной нормы в индивидуальном и общественном проявление.

Изложенная позиция Э.Дюркгейма связана с тем, что понятие *норма* (от лат. norma – дословно «наугольник», в переносном – «правило») по отношению к человеку, группе – это сложившиеся, общепринятое и обязательное для членов того или иного сообщества правило (предписывающее или запрещающее что-либо) порядок осуществления чего-либо; образец поведения или действия. Норма определяет (предписывает) требования социума к проявлению человека, группы. Буква «а» (перед гласными) ан… (от греч. an – не, без) приставка, означающая отрицание или отсутствие чего-либо [1, с. 23]. Можно утверждать, что этимология слова аномия – это не соответствие (отсутствие норм) в проявленииотдельного человека или группы общепринятым и обязательным для членов того или иного сообщества правилам, приятым в социуме.

В современных условиях аномия характеризует отчужденность человека от общества, его системы ценностей, апатии, разочарованности в жизни, преступности.

Роберт Кинг Мертон (англ. *Robert King Merton,* 1910-2003) – один из наиболее известных американских социологов двадцатого века в 30-х годах выдвинул *теорию социальной аномии* (отсутствие норм в поведении человека, их недостаточность). По его мнению, во всяком обществе господствуют определенные цели и средства их достижения. Возникновение нарушения равновесия между целями и средствами их достижения и служит основанием для аномии. Последнюю он понимал как состояние «безнравия» в обществе, побуждающее индивида к отклоняющемуся поведению.

Р.К. Мертон выделил следующие *типы аномии человека* (возможные варианты сочетания отношения человека к целям и к избираемым им средств их достижения):

– *конформизм* (от позднелат. *conformns* – подобный, сходный) – равное (наряду со всем) положительное отношение к целям и средствам их достижения, сложившимся в обществе;

– *инновативность* (от лат. *innovatio* – возобновление, перемена) – положительное отношение к целям и отрицание ограничений в выборе средств, которое ведет к новационному поведению, новационной деятельности человека;

– *ритуализм* – отрицательное отношение к целям, их забвение при сохранении главного акцента на средствах, составляет поведение ритуального типа (например, религиозная деятельность, бюрократизм);

– *ретризм*– отрицание и целей, и любых средств их достижения. Он ведет к уходу от жизни (алкоголики, наркоманы);

– *бунт* – отказ и от целей, и от средств, принятых в обществе с одновременной заменой их новыми целями и новыми средствами. Он выступает в форме мятежа, переворота и провозглашает революционные перемены в социальных нормах и ценностях.

В то же время следует подчеркнуть, что понятие аномия – достаточно широкое. Оно свидетельствует о несоответствии каким-либо нормам в чем-либо, получившее применение по отношению к человеку, сообществу социума. Внимание и интерес к существу этих норм, социальному формированию человека и сообществ сохранялось. Данный факт привел исследователей такому понятию как – «социономия». Одним из ее основоположников является **Джекоб (Якоб) Леви Морено** (1889-1979) – американский пси-хиатр, психолог и социолог. Социономия «исследует и объясняет законы, которым подчиняется социальное развитие и социальные отношения. В рамках социономии имеют место метафорические понятия «мы», «масса», «община», «общность», равно как и понятия «класс», «государство», «церковь» и многие другие коллективы и товарищества. Социометрическому исследованию надлежит дать точное и динамическое значение этим понятиям, охватывающим истину лишь приблизительно» (1, с. 54). Л.Морено называл все эти понятия и сообщества **соционимами**, которые могут создавать типичное для них («люди, носящие 43-й

размер обуви»), быть реальными и нести в себе определенную социальную реальность. По своей сущности социономия представляет собой теоретическую основу социометрии и социатрии, писал Морено.

Социономия собирает различные имена, которые поставляет нам цивилизация (не культура), и выполняет две функции: с одной стороны приносит в драму эти соционимы и, делая ролями, оживляет и исследует эти «культурные консервы», с другой – все имена (групповых и одиночных персонажей), родившиеся в драме, выносит в жизнь. Социономия отвечает за исторический аспект наших исследований и терапии, «питаясь от социодрамы новым материалом, она «вычисляет» возможности общения, не вступая в него» (2, с. 328). В результате драмы группа видит как бы свою «соционимику» (или социомимику»).

По мнению Морена, задача социономии – это создание ситуации, в которой каждый человек на работе и дома жил бы в окружении симпатичных и симпатизирующих ему людей. Она состоит из трех частей: социодинамика – науки о структуре и динамике социальных групп; социатрия – науки о социальном исцелении, оздоровлении людей с помощью социодрамы и социометрии – измерении взаимоотношений в малой группе.

Р.А. Золотовицкий, организационный консультант и тренер, директор института организационной терапии им. Я.Л. Морено (Германия) в работе «Социометрия» [3], пишет, социономия не создаёт единой классификации, а исследует уже работающие и развивающиеся. Питаясь от социодрамы новым материалом, она "вычисляет" возможности общения, не вступая в него. В историческом аспекте социономия работает с социальной информацией, а именно с информацией о представителях человечества, отраженной в психосоциальных сетях, то есть с цивилизацией, а не с культурой.

Заслуживают внимание задачи социономии, выделенные Р.А. Золотовицким, к которым относятся:

1. Исследование социальных структур в их неравномерности и преемственности ситуативного и исторического перехода из одной в другую.

2. Исследование социальных архетипов, т.е. представлений и значимых имен групп и социальных качеств людей из социальных процессов.

3. Исследование социальных качеств (признаков) людей, через фиксацию **соционимов,** как имен, рожденных в социодраме, а также анализа документов, контент-анализа, семантического дифференциала и других методов.

4. Внедраматическое исследование круга общения отдельного человека (группы), набора дистанций в его (ее) отношениях, именами групп и персонажей в его социальных архетипах, словом всей внедраматической цивилизации (её можно было бы назвать *соционимикой*), в которой живёт человек. В том числе подготовка к социометрии и социодраме.

5. Поиск и "вычисление" людей для реального общения. Социальная информатика и информационный поиск – **социономический поиск**. Например, поиск кандидатов на какие-либо позиции в организациях: подготовленная по результатам социометрии социодрама управленческой команды выявляет социальные качества искомых кандидатов, роли, которые им предстоит играть, технологии общения, драматическую свёртку групповых проблем и главное – суть центральной ситуации в данной организации в настоящий момент. В результате драмы группа видит свою соционимику (или "социомимику"), то есть четко представляет, как донести то, что нужно донести, до тех, кто в данной игре сейчас не участвовал, но обязательно должен испытать на себе её результаты, в данном случае – не для рекламы, а для "вычисления": где, как и с кем, на какие темы общается искомый кандидат, представить его, в полномсмысле, реально. Живого кандидата легко сравнивать с живым образом кандидата в драматическом действии (а не с теоретической моделью), где выясняется как будут соотноситься в жизни группы эти две разных жизни, иначе говоря вписывается ли такой кандидат в реальность группы и наоборот. Необходимо учесть, что ни социономия невозможна без социодрамы, ни соционимики группы не бывает без ее социологии, выраженной в концентрированном виде (например, ситуативные имена, слова, образы, которые могут быть социометрическими критериями) в удачной социодраме.

6. Культурная консервация результатов социодраматического (качественного) исследования какого либо социального явления (например, выявление участников (персонажей) социальной проблемной ситуации и прогнозирование их поведения или драматически организованная фокус-группа (фокус-социодрама) и консервация её результатов) [3].

Заслуживает внимания взгляд Морена о компонентах социономии: социодинамика, социатрия и социометрия. Выделенные компоненты важны для понимания существа социономии. Они рассматриваются с позиции нормы (номии), сложившейся в социуме (социо). Социодинамика – динамика социальных процессов, социальности в личности (социального развития, социализации, социального здоровья и пр.),

социальных процессов в сообществах (просоциальной направленности) в определенном социуме, в соответствие с социальной нормой; социотрия – восстановление (преодоление последствий) социальных отклонений как в личности, так и в сообществе; социометрия – оценка (диагностика, инструментарий оценки) социальности в личности, сообществе. Изложенное свидетельствует о перспективных направления в исследовании социальности в личности и сообществах, а также перспектив преодоления выявленных отклонений.

Одним из перспективных направлений исследования выступает социальное развитие, социализация человека. По существу социализация определяет динамику социального становления человека на разных этапах возраста, с учетом его своеобразия, среды жизнедеятельности и самопроявления, а также социального воспитания. Она носит закономерный характер и зависит от совокупности факторов, обусловленных своеобразием человека (потенциалом, предшествующим результатом в развитии и социодинамикой), самоактивностью (направленностью и интенсивностью повседневного проявления), а также социокультурной средой жизнедеятельности (совокупностью факторов этой среды).

Известно, что социальная педагогика изучает *социализацию* человека как социально-педагогическое явление. Сущность ее заключается в изучении (социометрия) социально-педагогических возможностей познания особенностей социального развития (социодинамика), социализации человека на различных этапах его возрастного развития и использовании этого знания в процессе диагностики (оценки), определения перспектив развития, социализации, направленности стимулирования, сопровождения, коррекции, исправления, перевоспитания (социотрия) социального воспитания по отношению к конкретному человеку в социокультурной среде жизнедеятельности.

Социализация происходит в процессе взаимодействия человека с другими людьми, социокультурной средой жизнедеятельности, активно проявляя себя в деятельности. Собственнопроцесс социализации представляет собой последовательность этапов, обусловленных возрастом человека. В ходе этих этапов у человека меняются потребности, интересы, отношения, формируются цели и способы их достижения, социальные роли и привычный для пройденного этапа образ жизни, он приобретает определенный статус и социальные возможности. В процессе социализации у человека формируется и развивается эмоциональная сфера, определяющая его отношение к себе, другим людям, деятельности и ее результатам.

Следует подчеркнуть, что не редко и в литературе и в повседневной речи встречается выражения «социализировать человека», «социализировать, социально воспитывать человека». Социальное воспитание имеет место в науке и на практике. Что качается социализации человека нельзя, то социализировать его нельзя. Социализация – это закономерный процесс, его можно стимулировать, сдерживать, придавать ему определенную направленность.При этом человек выступает или как объект, или как субъектстимулирования социализации. Как *субъекту социализации* человеку принадлежит значительная роль в процессе усвоения социального опыта, развития и саморазвития. На начальном уровне развития человека (в раннем возрасте) роль личности в социализации проявляется в естественной, неосознанной активности ребенка. В последующем, с развитием его сознания, возрастает роль направленной активности растущего человека в деятельности, общении, работе над собой в процессе самосовершенствования. Его деятельность приобретает все более и более осознанный характер: ребенок сам принимает решения, чем и как ему заниматься. Все это способствует его развитию, социализации постепенно приобретая целенаправленный характер, отражающий потребности его в самосовершенствовании.

Учитывая существо социализации, растущего человека, в ней следует выделить основные компоненты:

– формирование и развитие сознания, мировоззрения человека (усвоение языка, взглядов, интересов, социальных ценностей, идеалов);

– овладение культурой, присущей данному обществу, социальной общности, группе (правилами, нормами и шаблонами поведения);

– усвоение социальных ролей, навыков общения, самопроявления в среде жизнедеятельности;

– формирование нравственного своеобразия, определяющее отношение к себе, другому человеку, в зависимости от его статуса, своему поведению, деятельности, в том числе и профессиональной и ее результатам;

– накопление опыта социального поведения.

Известно, что на неосознаваемом уровне человек включается в деятельность под воздействием различных факторов, которая обуславливает его социальное развитие. Социализация в этом случае носит стихийный характер. Включение ребенка в определенные виды деятельности, круг общения, придает

направленный характер его социализации. В этом случае он выступает как *объект стимулирования социализации* с позиции тех, кто создает условия и старается стимулировать его социальное изменение.

Особое место в стимулировании социализации ребенка принадлежит факторам среды жизнедеятельности. Под воздействием внешних факторов создаются предпосылки для проявления или сдерживания внутренних возможностей человека. В зависимости от проявления человека его возможности (потенциал) совершенствуются (совершенствуется) или утрачиваются, что способствует социализации или десоциализации. Это проявление свидетельствует о социализированности или десоциализированности (от франц. *des*... – приставка, означающая уничтожение, удаление чего-либо+социализация) – утрата человеком по каким-либо причинам или под воздействием неблагоприятных для его жизнедеятельности факторов (длительные болезнь, отпуск, изоляция от естественной среды, сильная травма головы, дискомфортные для этого человека условия самопроявления) социального опыта, отражающаяся на его самореализации в среде жизнедеятельности.

Факторы среды – это все то, что непосредственно и опосредованно влияет на человека: семья, детский сад, школа, школьный коллектив, личность учителя, неформальные молодежные объединения, в которые входит ребенок, средства массовой информации, книги. Каждый регион представляет собой определенное богатство факторов среды. Разнообразие этого богатства характерно для мегаполиса (от греч. megas – большой + polis – город) – большой город.По существу речь идет о гигантском городе, образовавшимся в результате роста и фактического слияния многих городов и населенных пунктов. Такой город отличается своими возможностями, многообразием культур, динамикой повседневной жизни, глобализмом, созданным в разное время руками человека.

Учитывая, что мегаполис несет в себе огромное многообразие факторов, которое невозможно встретить ни в каком другом городе или на селе, которые соответствующим образом определяют социализирующее влияние на растущего ребенка (возможности взаимодействовать с ними и проявлять себя). Все, что непосредственно и опосредовано связано с ребенком, его восприятием, переживанием, самопроявлением, по существу определяет своеобразие его социального развития, социализации. По существу все это Л.Морено называл **соционимами.**

Осмысление всего многообразия выделенных соционимов, позволяет определить наиболее существенные из них, которые сказываются на социальном развитии, социализации ребенка в мегаполисе. К таким соционимам (факторам), определяющим влияние на социальное своеобразие (социальное развитие, социализации) дитя мегаполиса, следует отнести:

– огромные возможности для включения одних детей с раннего возраста в развивающее развитие и ограниченность возможностей – для других. Одни могут позволить себе пригласить для своего дитя любого уровня гувернеров, учителей, нянь, другие – не могут обеспечить элементарный уход и контроль за воспитанием и пр.;

– большое многообразие образовательных учреждений с различными уклонами языковой, гуманитарной, математической и других направленностей. Они дают возможность родителям, определять в какой именно школе может учиться их ребенок и, какое он может получить образование;

– очень большие возможности коммерческого и некоммерческого характера, в которые ребенок может пойти в свободное время или его могут привести родители, бабушки, гувернеры и пр., которые создают благоприятные возможности для стимулирования его развития, удовлетворения духовных и развивающих потребностей. Эти учреждения отличаются богатством учреждений дополнительного образования как в общеобразовательных учреждениях, так и вне их;

– развитость культурной и спортивной сферы, огромное количество разнообразных театров для различных возрастов, кинотеатров, зоопарки, цирковых арен, спортивных комплексов, детских спортивных секций и многое другое. Направленность в развитии, как правило, определяют родители или каприз ребенка, который стараются удовлетворить старшие. Когда ребенок становиться старше, он может сам определять, куда ему идти, а также, где и как проводить свое личное время;

– в мегаполис часто приезжают ведущие артисты, певцы, в нем проводятся республиканские и международные соревнования, олимпиады и конкурсы, выставки и пр. Все это также способствует удовлетворять потребности растущего ребенка (подростков, юношества) и пр.;

– развитость общественной жизни. В Мегаполисе активно развиваются разнообразные формальные и неформальные организации для детей и молодежи, которые привлекательны для них. Эти учреждения носят как прогрессивный, так и регрессивный характер. В них, как правило, дети сами приходят, создавая дополнительные проблемы своим родителям;

– огромные масштабы города, развитая транспортная инфраструктура, накладывает свой отпечаток на растущего ребенка. Один видит этот мир через окно папиного (маминого) автомобиля, другой – часами проводит в транспорте, добираясь от дому до учреждения, где ему необходимо быть (детский сад, школа, спортивный комплекс и пр.). Постепенно ребенок привыкает, что часть его жизни составляет транспорт, он во многом определяет его контакты, образ мыслей и пр.

Все это оказывает существенное влияние на все население мегаполиса и особенно на детей. Дети, живущие в таком мегаполисе, становятся невольными участниками процессов происходящих в нем, которые по-разному сказываются на их социальном развитии, социализации. В сельском социуме больше естественных факторов среды (сельских соционимов) и они по своему влияют на процесс социализации сельского подрастающего поколения. Не случайно дети городской и сельской местности в социальном плане сильно различаются.

Таким образом, можно утверждать, что мегаполис богат разнообразием различных соблазном для несовершеннолетних, которые способствуют их развитию, порой быстрее, чем в других регионах страны. Для мегаполиса характерна развитость различных учреждений как для различных категорий детей, так и для семей, воспитывающих детей. Однако масштабность мегаполиса, часто, делает так, что многие из них работают на клиента, а не на предупреждение тех или иных негативных явлений. На каждый такой центр приходится огромное количество потребителей, что и вынуждает работать, как говорят, по факту. В таких условиях заниматься профилактической работой достаточно сложно.

1 Большой толковый словарь русского языка / автор и рук. Проекта, гл. ред. С.А. Кузнецов. – СПб.: «НОРИНТ», 2006.

2 Дюргейм Э. Социология образования / пер. с франц. Т.Г. Астаховой. – М.: ИНТОР, 1996.

3 Золотовицкий, Р.А. Социометрия. Р.А. Золотовицкий // http://sbiblio.com/biblio/archive/moreno_sociometry/3.aspx

4 Мардахаев, Л.В. Социальная педагогика: полный курс. – 6-е изд., испр. и доп. – М.: ЮРАЙТ, 2013.

5 Морено Я.Л. Социометрия. Я.Л. Морено. - М.: «Академический проект», 2001.

6 Мудрик, А.В. Социализация человека: учеб.пособ. для студ. высш. учеб. заведений / А.В. Мудрик. – М.: Изд. центр «Академия», 2004.

7 Мудрик, А.В. Социализация вчера и сегодня: учеб.-метод. пособие / А.В. Мудрик. – М.: Московский психолого-социальный институт, 2006.

8 Мудрик, А.В. Социальная педагогика: учеб.для студ. пед. вузов / А.В. Мудрик. – 7-е изд., испр. и доп. – М.: Изд. центр «Академия», 2009. – С. 8-149.

УДК 371+159.9

СПЕЦИФИКА ФОРМИРОВАНИЯ КОММУНИКАТИВНОЙ КОМПЕТЕНТНОСТИ УЧАЩИХСЯ В ПРОЦЕССЕ ПРЕПОДАВАНИЯ МАТЕМАТИКИ

Е.В. Андриенко – *д.п.н., Новосибирский государствееный педагогический университет,*
Е.А. Пономарева – *аспирант,Новосибирский государствееный педагогический университет*

Большинство современных исследований, посвященных проблеме формирования коммуникативной компетентности учащихся, как правило, базируется на гуманитарной предметной подготовке. Это вполне естественно, поскольку такая подготовка уже по своему содержанию способствует развитию взаимодействия между учащимися, и соответственно формированию коммуникативной компетентности. Что же касается математики, то данная дисциплина и учебный предмет, с точки зрения многих, не влияет на эффективность взаимодействия учащихся. Это не совсем так, тем более, что в современном, бурно развивающемся и постоянно меняющемся мире, математика стано-вится уникальной составляющей экономической и финансовой культуры человека, столь востребованной и необхо-димой в системе рыночных отношений. В статье рассмотрены современные подходы к развитию коммуникативной компетентности учащихся в процессе изучения математики.

Ключевые слова: коммуникативная компетентность; математическое образование, профильное обучение, элективный курс

Most current research is devoted to the problem of formation of communicative competence of students, as a rule, is based on humanitarian subject training. This is quite natural, since such training already in its content contributes to the development of interaction between students and accordingly the formation of communicative competence. As for math, this discipline and subject, from the point of view of many, does not affect the efficiency of interaction of the students. It's not quite true, moreover, that in a modern, rapidly developing and ever-changing world, mathematics becomes a unique component of the economic and financial culture of the person, the essential and necessary in the system of market relations. The article considers the modern approaches to the development of communicative competence of students in the process of learning mathematics.

Key words: communicative competence; mathematical education, vocational training, elective course

Правительство Российской Федерации обращает особое внимание на развитие математического образования на всех уровнях его реализации. В целях осуществления приоритетных направлений модер-низации и развития образовательной системы, правительство Российской Федерации утвердило ряд нормативных документов, регламентирующих направления совершенствования содержанияи качества образования, среди которых и «Концепция развития математического образования в РФ». Основными положениями Концепции являются повышение качества российского математического образования; возможность достижения необходимого уровня математической подготовки за счет индивидуализации обучения; использование математического образования, как средства развития обще интеллектуальной деятельности обучающегося и др.[2].

Получившая широкое распространение идея профильного обучения позволяет максимально инди-видуализировать процесс обучения, способствуя личностному развитию обучающегося, формирова-нию ключевых компетентностей. Анализ научных исследований убеждает нас в том, что одной из ключевых компетентностей, которыми должен обладать выпускник любого образовательного учреждения и профиля является коммуникативная компетентность, выступающая одной из базовых характеристик личности, обладающей развитым вниманием к другому человеку, умением понимать и управлять ситуациями общения.

В то же время необходимо учитывать наиболее значимые факторы реализации образовательных технологий: индивидуальный стиль профессиональной деятельности педагога, предметную специфику содержания. количество студентов актуальные новые требования к профессиональной подготовке в системе высшего образования последнюю научную и и специальную информацию [1].

Мы предлагаем трактовку коммуникативной компетентности как совокупности знаний, умений, опыта и личностных качеств индивида, позволяющих эффективно решать задачиобщения и достигать взаимо-понимания, проявляющейся в социальном и предметном (в рамках выбранного профиля обучения или

специализации) аспектах.Таким образом, коммуникативная компетентность может быть представлена теоретической, практической и личностной составляющими, которые в совокупности представляют собой структурную организацию коммуникативной компетентности личности.

В процессе систематизации компонентов коммуникативной компетентности личности мы выделили три основных группы коммуникативных знаний и умений, обеспечивающих ее сформированность:

– речевые коммуникативные знания и умения (умения поддерживать правильность, точность и выразительность устной и письменной речи; знания специальной терминологии, в рамках изучаемого профиля или выбранной специализации, и умения грамотного и целесообразного ее использования в речи и др.);

– социально-психологические коммуникативные знания и умения;

– деятельностно-практические коммуникативные умения.

На основе проведенной нами исследовательской работы можно сделать вывод о том, что возможно построение образовательного процесса, способствующего формированию и развитию коммуникативной компетентности учащихся в условиях профильного обучения математике.

Формирование коммуникативной компетентности учащихся происходит опосредованно за счет реализации форм и методов организации образовательного процесса на основе личностно значимого для обучающегося содержания, таким образом, формируя положительную мотивацию учения. Причем это содержание может касаться актуальных экономических проблем, с которыми современный человек сталкивается повсеместно, и которые никто не может решить без точных математических расчетов. Взаимодействие, в которое вступают люди по поводу решения данных проблем, имеет не последнее значение при разработке курса обучения. Для этого удобно реализовать программу элективного курса, имеющего в своей основе логическое продолжение курса профильной дисциплины (более углубленное изучение конкретных тем профильной дисциплины, интегрированное содержание нескольких профильных дисциплин, изучение смежных дисциплин).

Основной организационной формой обучения элективных курсов является урок, который может быть представлен как: лекция, семинар, практикум, деловая игра,защита проектов,презентация, аукцион, путешествие, круглый стол, конференция, консультация, домашняя работа и др.

Например, изучение тем: «Теория процентных ставок», «Основные понятия кредитной операции» (курс «Финансовая математика») и др. целесообразно проводить в форме лекций, тем самым способствуя развитию умений составлять план, конспект, тезисы, письменные высказывания, адекватно передающие содержание прослушанного текста. Для изучения тем: «Финансовый анализ базовых рент», «Индекс неравенства в распределении семейных доходов» (курс «Финансовая математика»), «Решение уравнений с параметрами» (курс «Практикум по решению задач») наиболее актуальной является форма практикума или семинара, развивающая способность адекватно воспринимать устную речь, выбирать и использовать средства языка в соответствии с коммуникативной задачей, владеть монологической и диалогической речью, соблюдая этические нормы общения, кроме этого предоставляющая возможность связать научные знания с практической реализацией в жизненных ситуациях.

Особенностью организации занятий также является неоднократное вовлечение учащегося в практическую деятельность, способствующую формированию коммуникативной компетентности, которое происходит во время урока, а также во время подготовки домашнего задания. В качестве домашнего задания учащийся должен подготовитьэтап актуализации знаний на следующее занятие с использованием того приема, метода или формы, которые были использованы учителем на данном уроке. Таким образом, ученик имеет возможность не только быть вовлеченным в процесс беседы, дискуссии, игры, подготовки проекта и т.д., но и сам выступить в роли организатора данного вида деятельности.

Мы предлагаем максимально использовать в образовательном процессе приемы проблемно-диалогического обучения, а также следующие интерактивные методы обучения: беседа, дискуссия, метод проектов, практические методы (упражнение, практическая и лабораторная работы), метод дидактических игр, метод «творческой учебы» (в основе метода – методика проведения коллективных творческих дел), методы научного исследования («мозговая атака»), и др.

Кроме этого, в нашем исследовании мы опираемся на использование в процессе обучения интерактивных методов и форм организации образовательного процесса. Также мы считаем целесообразным использование в процессе преподавания различных методов обучения (от информационно-рецептивного до исследовательского), рассмотренных в работах И.Я. Лернера, М.Н. Скаткина [4], применение их в совокупности с различными формами и приемами организации образовательного процесса.

Использование проблемно-диалогических приемов обучения в реализации образовательного процесса

направлено наразвитие практической составляющей коммуникативной компетентности.

Суть проблемногообучения, по мнению В.А. Сластенина, состоит в создании перед учащимися проблемных ситуаций, осознании, принятии и решении этих ситуаций в процессе совместной деятельности учащихся и учителя при максимальной самостоятельности первых и под общим руководством последнего, направляющего деятельность учащихся [5]. Проблемное обучение способствует не только формированию у учащихся необходимой системы знаний, умений и навыков, но и достижению высокого уровня умственного развития школьников, развитию у них способности к самообучению, самообразованию. Эти задачи реализуются в процессе проблемного обучению успешно, поскольку усвоение учебного материала происходит в ходе активной поисковой деятельности учащихся, в процессе решения ими проблемно-познавательных задач.

Проблемное обучение состоит в следующем: перед учащимися ставится проблема, и они при непосредственном участии учителя или самостоятельно исследуют пути и способы ее решения (строят гипотезу, намечают и обсуждают способы проверки ее истинности, аргументируют, проводят эксперименты, наблюдения, анализируют их результаты, рассуждают, доказывают и т.д.).

Применение методов проблемного обучения позволяет научить учащихся, по мнению В.А. Сластенина, мыслить логично, научно, диалектически, творчески; способствует переходу знаний в убеждения; формирует интерес к научному знанию; вызывает чувство удовлетворения и возможности в своих силах [5].

В современной образовательной практике получили широкое распространение приемы проблемно-диалогического обучения, имеющие в своей основе все выше перечисленные особенности проблемного обучения, а также реализуя методику проблемного диалога.

Проблемно-диалогическое обучение – тип обучения, обеспечивающий творческое усвоение знаний учениками посредством специально организованного учителем диалога [3]. Данная методика, по мнению Е.Л. Мельниковой, предполагает, что постановку учебной проблемы и поиск ее решения осуществляют учащиеся в ходе специально организованного учителем диалога, побуждающего или подводящего.

Побуждающий диалог состоит из отдельных стимулирующих реплик учителя, помогающих учащемуся осознать противоречие в поставленной ситуации и сформулировать проблему урока или выдвинуть и проверить гипотезы. Данный вид диалога обеспечивает учащимся «открытие» знаний путем самостоятельных проб и ошибок.

Подводящий диалог, отмечает Е.Л. Мельникова, представляет собой систему посильных учащимся вопросов и заданий (активно используемых в процессе работы) и развивающую логическое мышление. Учитель либо пошагово подводит учащихся к формулированию темы урока, либо выстраивает логическую цепочку к новому знанию [3].

Таким образом, на уроках с использованием проблемно-диалогических приемов обучения учитель посредством диалога помогает учащимся сформулироватьучебную проблему (сформулировать тему урока или вопрос для исследования), тем самым вызывая познавательную мотивацию. Далее учитель посредством диалога организует поиск решения, при этом достигается подлинное понимание материала учащимися, так как они самостоятельно его открыли.

Проблемно-диалогическое обучение имеет в своей основе диалогический подход, который определяет субъект-субъектное взаимодействие в процессе обучения. Данный подход кобучению развивает творческие способности учащихся, логику мышления и формирует познавательную мотивацию, кроме того предоставляет возможность учащимся в процессе обучения развивать и совершенствовать практическую составляющую коммуникативной компетентности (умения аргументировано и логично строить доказательства, формулировать тезисы; умения развертывать устное и письменное высказывание в соответствии с замыслом; умения строить общение, ориентируясь на его цель: информировать, убеждать, воздействовать на партнера; умения строить процесс общения не только с одним или несколькими собеседниками, но и с аудиторией), так как в основе ее содержится диалог между участниками образовательного процесса.

Кроме этого, мы считаем целесообразным применение форм и методов интерактивного обучения, имеющего в своей основе такие характеристики как, диалогическое взаимодействие участников образовательного процесса, полилог, создание ситуации успеха, творческое освоение материала и др.

Дискуссия – метод обучения, основанный на обмене мнениями по определенной проблеме. Данный метод имеет обучающую и воспитательную ценность, так как учит умению защищать свою позицию, уважать мнение других, учит более глубоко подходить к изучению проблемы. Использование метода дискуссии в обучении необходимо начинать еще с начальной школы, подготавливать учащихся к овладе-

нию двумя умениям: не переносить негативное отношение сверстников к тому или иному способу решения обсуждаемых вопросов на себя лично, а также доказывать правильность своего мнения фактами и примерами, аргументировать свою позицию. Например, возможно проведение дискуссии на тему «Решение одной задачи несколькими способами» (курс «Практикум по решению задач»).

При реализации программ элективных курсов мы предлагаем использовать как индивидуальные, так и групповые проекты, с целью развития у учащихся не только выше перечисленных умений, но и развития коммуникативных и организационных умений, работая совместно в группе на единый результат, а также умения публично представлять результат своей работы. Например, подготовка проекта «Планирование капитальных инвестиций с учетом инфляции» (курс «Финансовая математика») может быть как совместной, так и индивидуальной. Работа над проектом дает возможность учащимся применить полученные знания в конкретных практических жизненных ситуациях, тем самым, повышая их значимость.

Применение следующей группы методов – практические методы обучения (упражнение, лабораторная и практическая работы) – мы предлагаем в рамках организации групповой или парной работы. Например, лабораторная работа по теме «Начисление годовых процентов» (курс «Финансовая математика») с использованием компьютерного обеспечения для проведения расчетов и оформления результатов работы.

Основная цель практического метода обучения состоит в применении имеющихся знаний учащихся в практических (реальных жизненных) ситуациях, в развитии умений учащихся продуктивно работать с имеющейся информацией, грамотно и целесообразно ее использовать. Кроме того, мы считаем целесообразным организацию и проведение научных конференций среди учащихся по итогам изучения того или иного элективного курса, в ходе которой представляются исследовательские работы.

Исследовательская деятельность обеспечивает творческий поиск учащегося, применение имеющихся знаний, овладение методами научного познания, является условием формирования интереса к учению, к дальнейшей профессиональной деятельности, к самообразованию. Подготовка исследовательских работ учащимися осуществляется совместно с учителями-предметниками в рамках проведения консультаций, дополнительных занятий параллельно основному образовательному процессу. Тематика работ зависит от профиля обучения, но иногда носит интегрированный характер.

Данное направление деятельности учащихся позволяет овладевать культурой исследовательской деятельности, а также развивать различные коммуникативные умения: умения работать с различными источниками информации, умение критически осмыслить материал, сделать выводы, умение четко и ясно изложить свои мысли, доводы, доказательства по проблеме исследования, умение представить публично результаты своей работы, умение вести дискуссию, умение представлять информацию в различных видах (письменно, графически, в виде презентаций). Кроме того, представление исследовательских работ аудитории дает возможность учащимся разных профилей обучения обмениваться мнениями, обсуждать проблемы различных предметных дисциплин (не только профильных), которые интересны и значимы длястаршеклассников.

Мы предполагаем использование выше перечисленных приемов, методов, форм обучения при реализации элективных курсов, но, на наш взгляд, организация преподавания большинства учебных дисциплин (особенно профильных) спримененим данных дидактических и методических основ будет способствовать наиболее эффективному развитию коммуникативной компетентности учащихся.

1 Андриенко Е.В. Педагогический профессионализм в теории и практике современного образования: учебное пособие/ Е.В.Андриенко; Мин-во образования и науки РФ, Новосиб. гос. пед. ун-т. - Новосибирск: Изд.-во НГПУ, 2014. – 155 с.

2 Концепция развития математического образования в Российской Федерации. – М., 2013. - [Электронный ресурс]. – Режим доступа http://минобрнауки.рф/

3 Мельникова, Е.Л. Проблемный урок, или Как открывать знания с учениками: Пособие для учителя. – М., АПКиПРО, 2006. – 168 с.

4 Скаткин, М.Н. Проблемы современной дидактики / М.Н. Скаткин. – М.: Педагогика, 1984. – 95 с.

5 Сластенин, В.А. Педагогика: Учеб.Пособие для студ. Высш. Пед. Учеб. Заведений. В.А. Сластенин, И.Ф. Исаев, Е.Н. Шиянов; Под ред. В.А. Сластенина. – М.: Издательский центр «Академия», 2003. – 576с.

УДК 331.101.4:009:377.36

К ПРОБЛЕМЕ ГУМАНИЗАЦИИ И ГУМАНИТАРИЗАЦИИ ПРОФЕССИОНАЛЬНОГО ОБРАЗОВАНИЯ

Саудабаева Г.С. – *к.п.н.д., КазНПУ им.Абая,*
Айтбаева М.А. – *к.п.н., доцент,*
КМУ им. Коркыт Ата

Аннотация. В статье говорится о необходимости гуманизации и гуманитаризации профессионального образования. В современном обществе, развивающемся в эпоху глобализации, компьютеризации, информатизации, вырастает роль и значение образования, которое не просто представляет собой систему учебно-воспитательных учреждений, где осуществляется оснащение знаниями и умениями, но и выступает как фактор гуманистической безопасности и социального развития общества.

В связи с этим, среди проблем в образовании в статье особо выделяется проблема дегуманизации высшего профессионального образования. Эпоха индустриального роста привела к усилению технократичности мышления, к снижению влияния на жизнь общества гуманитарных знаний, деформации и дегуманизации морально-этических, нравственно-эстетических понятий, ценностей современного общества.

Раскрывается отрицательное влияние дегуманизации образования на нравственные устои общества, его моральное здоровье: потребительское отношение к природе, рост преступности, наркотической и алкогольной зависимости среди молодежи, низкий уровень нравственности, большое количество разводов и т.д.

Выделяется особая роль педагогического компонента в содержании высшей профессиональной школы как средства гуманизации и гуманитаризации образования.

Аңдатпа. Мақалада кәсіптік білім берудің гуманитаризациясы мен гуманизациясының қажеттілігі жайлы айтылған.

Жаһандану, компьютерлендіру, ақпараттандыру дәуірінде дамып жатқан қазіргі заманда гуманистикалық қауіпсіздік пен қоғамның элеуметтік дамуының факторы болып табылатын білім берудің рөлі мен маңызы артады.

Осыған байланысты, білім беру мәселелерінің арасында жоғарғы кәсіптік білім берудің гуманизациясы болмаған жағдайды мақалада ерекше көрсетіп айтылған. Өндірістік дамудың дәуірі ойлаудың күшеюіне, гуманитарлық білімнің қоғамның өміріне ықпалының азаюына, моральдық-этикалық, өнегелі-эстетикалық ұғымдардың, қазіргі қоғамның құндылығың деформациясы мен гуманизациясы жоқтығына әкелді.

Білім берудің гуманизациясының жоқтығы қоғамның адамгершілік қағидаларына, оның моральдық денсаулығына деген жағымсыз ықпалы әсер етеді: табиғатқа тұтынушылық қатынас, қылмыскерліктің күшеюі, жастар арсында есіртке мен ішімдікке тәуелділіктің өсуі, адамгершіліктің төмен деңгейі, ажырасудың көбеюі. Білім беру гуманизация және гуманитаризация ретінде жоғарғы кәсіптік мектептің мазмұнында педагогикалық компоненттің рөлі ерекшеленеді.

Abstract. The necessity of humanization and humanitazization of the professional education is considered in this article. In the modern society developing in the epoche of globalization and epoche of computers and information the role and significance of education is growing. It presents not only the system of educational institutions that provide knowledge and develop skills and experiences, but also is the factor of human safety and social development of a society.

Accordingly among the problems of education especially the problem of dehumanization of higher professional education is distinguished in the article. The epoche of industrial growth resulted in intensification of technocratic thinking, in lowering of the influence of humanitarian knowledges on the life of the society, in deformation and de-humanization of moralethic and estetical concepts, values of the modern society.

The negative influence of de-humanization of education on the moral principles of the society, its moral health, consumer's treatment to the nature, the growth of criminality, dependence on drugs and alcohol among the youth, a large amount of divorces, etc.

The role of pedagogic component in the content of higher professional institution as the means of humanization and humanitazization of education is distinguished in the article.

Ключевые слова: профессиональное образование, педагогический компонент, гуманизация и гуманитаризация профессионального образования.

Кілтті сөздер: кәсіби білім беру, педагогикалық компонент, кәсіби білім берудің гуманизациясы және гуманитаризациясы.

Keywords: professional education, pedagogical component, humanization and humanitarization of professional education.

В современном обществе, развивающемся в эпоху глобализации, компьютеризации, информатизации, вырастает роль и значение образования, которое выходит на новый уровень своего развития. Образование становится сложным и многогранным общественным явлением, представляющим собой целостную систему учебно-воспитательных учреждений, в которых осуществляется не просто оснащение знаниями, развитие умений и навыков, а и воспитывается всесторонне развитая личность, способная быть конкурентоспособной на рынке труда. Это предполагает возможность специалиста стать готовым к саморазвитию, самосовершенствованию, адаптации к постоянно меняющимся условиям деятельности, нравственно устойчивым, политически грамотным, с твердым мировоззрением, научно подкованным, психологически готовым не только к профессиональной деятельности, а к жизни вообще.

В последние десятилетия наблюдается кризис образования, основными причинами которого являются несоответствие стандарта образования требованиям научно-технического прогресса, недостаточное финансирование образовательных процессов. Но главная проблема в дегуманизации образования в целом, несоответствии целей, содержания и методов образования и воспитания требованиям общественного развития. Эпоха индустриального роста привела усилению технократичности мышления, к снижению влияния на жизнь общества гуманитарных знаний, деформации и дегуманизации морально-этических, нравственно-эстетических понятий, ценностей современного общества. До сих пор высшая профессиональная школа готовит работников разных отраслей народного хозяйства, которые нацелены на решение в основном узкопрофессиональных задач, не умеют мыслить творчески и предвидеть последствия своей профессиональной деятельности.

Дегуманизация образования отрицательно сказывается на нравственных устоях общества, его моральном здоровье. Рост преступности, наркотической и алкогольной зависимости среди молодежи, низкий уровень нравственности, большое количество разводов – вот далеко не полный перечень проявления дегуманизации общества, в котором утверждается культ человека-потребителя.

Вместо общечеловеческих на первый план выходят субъективные потребности и интересы, о чем свидетельствуют проявления религиозного фанатизма, влекущие за собой экстремизм, террористические выпады, национальную неприязнь, потребительское отношение к природе как источнику материальной прибыли, трагическая экологическая ситуация в мире.

Современная образовательная система, главной целью которой является не только образование будущего специалиста, а и развитие полноценной личности, не обеспечивает формирования такого уровня общей культуры специалиста, его психологической, интеллектуальной подготовки, который необходим обществу на сегодняшний день.

Такой подход можно определить как технократический, который «… предлагает изменить смысл и характер образования, сфокусировав его содержание и методы на формировании у обучаемых рациональных умений оперировать информацией, владеть комплексными технологиями, мыслить профессионально-прагматично» [1, с.3].

В такой концепции, безусловно, есть положительные стороны: главной целью такого образования является профессионализм, то есть, овладение определенным кругом знаний, умений и навыков, формирование профессионально значимых качеств будущих специалистов. Но образование, в его гуманистическом понимании, это не просто передача суммы ЗУН, что является гораздо более легкой задачей, нежели образование как целостное воспитание личности во всей полноте её жизнедеятельности.

Например, технократическое мышление, направленное на покорение природы, потребительское отношение к ней как источнику материальных благ, привело к экологическому кризису – глобальной проблеме всей планеты. Решение ее кроется в правильном ведении экологической политики и совершенствовании технологий. И тут опять встает вопрос о формировании экологической культуры

специалистов, выработки у них способности мыслить гуманистически, а значит, гуманизации и гуманитаризации образования.

Следует подчеркнуть важность вопроса о том, что высшее профессиональное образование должно отвечать требованиям современного рынка труда. Специалист с дипломом об окончании вуза должен быть хорошо подготовленным к решению профессиональных задач. Но необходимо помнить, что он работает в коллективе, в системе «человек-человек», и вести профессиональную деятельность он должен с позиций гуманизма. Значит, подчинять высшее образование только запросам рынка нельзя, так как это деформирует, дегуманизирует его, теряется ориентация на формирование интеллектуально, культурно, психологически и социально развитой личности.

Поэтому возникает острая необходимость перемен в сфере образования, что предполагает значительные изменения, прежде всего, его содержания.

Мы видим решение проблемы в гуманизации и гуманитаризации образования. Говоря о задачах подготовки специалистов, мы, в первую очередь, имеем в виду усиление гуманитарной образованности, которая основывается на гуманистических принципах и формирует способность видеть гуманистические аспекты своих профессиональных целей.

Таким образом, система образования должна быть ориентирована на социальный заказ общества и государства, на социально и профессионально мобильную личность, способную самостоятельно пополнять знания, усваивать новые методики и технологии, общаться в рабочей группе, системно мыслить, и быть здоровой.

Термины «гуманный» и «гуманитарный» родственны по своему значению в обыденном употреблении, и тем не менее у них есть существенное различие.

Гуманизм (от лат. Humanus – человеческий) – «исторически изменяющаяся система воззрений, признающая ценность человека как личности, его право на свободу, счастье, развитие и проявление своих способностей, считающая благо человека критерием оценки социальных институтов, а принцип равенства, справедливости, человечности желаемой нормой между людьми» [2, с.130]. Иными словами, это ситуация, когда во главу угла при решении каких-либо задач, осуществлении какой-либо деятельности ставится благополучие человека, его право на счастье и достойную жизнь, личную свободу, когда превыше всего - уважение к человеку.

А построение гуманной системы образования, ориентированной на гуманистические идеалы и ценности, «очеловечивание» структуры образовательного и учебно-воспитательного процесса есть гуманизация образования, целью которой является не только формирование теоретико-методологических основ, оснащение профессиональными знаниями и умениями и развитие практических способностей, а и ориентированность этих знаний и умений на благо человека, то есть, цель гуманизации – целостное воспитание культурной, духовно развивающейся личности, формирование гуманного отношения к окружающему миру и психологической готовности к профессиональной и социальной самореализации.

Слово «гуманитарный» употребляют, когда речь идет о гуманитарных науках, то есть филологии, философии, истории, педагогике, психологии, этике и других, основанных на отношении к человеку как высшей сущности бытия.

Под гуманитаризацией образования понимают наполнение образовательной программы дисциплинами гуманитарного цикла при условии их прочной связи с учебно-методическим содержанием преподавания в вузе. Но здесь нужно отметить, что гуманитаризация не ограничивается только увеличением количества гуманитарных предметов по отношению к профессиональным дисциплинам, она должна быть ориентирована на более высокие цели: приобщение будущих специалистов к гуманистическим ценностям. То есть, по мнению ряда исследователей, гуманитарное образование способствует эмоциональному обогащению людей, благодаря чему они становятся более открытыми для восприятия общественных идей, их интеллект активизируется. В процессе получения гуманитарного образования развивается внутренний мир человека, облегчается освоение любой профессии. Это очень важно для тех, кто в силу профессиональных обязанностей находится в постоянном контакте с людьми.

Обсуждая проблемы гуманизации образования, Рахманин В.Пишет: «Казалось бы, в последние годы существенным направлением, во всяком случае в высшей школе, является гуманитаризация и гуманизация образования. Однако если провести инвентаризацию практических результатов, список достижений окажется крайне бедным. В основном этот процесс сводится к освоению новой структуры гуманитарных и социально-гуманитарных наук, к заметной перестройке их теоретической и методологической базы, появлению неких малотиражных новых учебников, к открытию подготовки

специалистов по гуманитарным направлениям в ряде вузов. Но и этот процесс так называемой гуманитаризации высшего образования идет с трудом, преодолевая технократические и неоидеологические барьеры и организационные трудности» [1, с.6].

Таким образом, он выделяет оставшиеся без внимания самые серьезные проблемы:

«1. В какой мере складывающаяся социальная реальность стимулирует и мотивирует гуманистические ориентации образования?

2. В какой мере рыночные отношения нуждаются в гуманистических ценностях образования?

3. Выполняет ли так называемая гуманитаризация функцию его гуманизации и наполняет ли его гуманистическим смыслом?

4. Как сказывается нынешнее состояние образования, его приоритеты на социальной и национальной безопасности, перспективах гуманизации общества и государства?» [1, с.6]

Реформирование образования в направлении гуманизации – насущная необходимость, требующая основательного рассмотрения. Поиск средств сопротивления нарастанию дегуманизации образования, путей построения образования с гуманистическим смыслом – важнейшее требование времени.

Значительная роль в этом процессе принадлежит педагогическому компоненту в содержании высшей профессиональной школы как средству гуманизации и гуманитаризации образования.

Практически во всех областях деятельности повышается спрос на специалистов новой формации, обладающих глубокими фундаментальными знаниями, конкурентоспособных на рынке труда с постоянно повышающимися требованиями к специалисту как субъекту различных видов деятельности, адаптивных к новым технологиям, психологически готовых работать в коллективе. Современный выпускник вуза, будущий специалист должен представлять собой личность, обладающую общекультурными качествами, психолого-педагогическими знаниями, необходимыми и полезными любому человеку независимо от выбранной специальности, способному самостоятельно пополнять знания и умения.

Обязательным условием для обеспечения эффективности учебно-познавательной деятельности студента, формирования способности будущего специалиста к саморазвитию и самообразованию, адаптивности к новым технологиям, умения мыслить системно является владение культурой умственного труда, что, на наш взгляд, представляет собой одно из ведущих направлений в содержании необходимых педагогических знаний.

Вторым направлением содержания педагогического компонента является овладение студентом культурой общения как условия его успешной социальной адаптации к новой среде университета, социальной и профессиональной самореализации в дальнейшей жизни. Получив диплом вуза, молодой специалист приступает к профессиональной деятельности, как правило, в рабочей группе. Одним из главных факторов, способствующих успешному процессу профессиональной адаптации, эффективности различных форм социального взаимодействия в коллективе, профессиональному становлению является подготовленность специалиста к эффективному общению с коллегами, подчиненными, руководством.

Множество исследований по этой проблеме позволяют констатировать, что готовность к профессиональному общению специалиста оказывает прямое влияние на эффективность деятельности коллектива, формирование профессионально и социально значимых качеств самого специалиста.

Таким образом, значительная роль в процессе гуманизации и гуманитаризации образования принадлежит педагогическому компоненту в содержании обучения в высшей профессиональной школе, который вносит свой вклад в процесс общей профессиональной подготовки будущих специалистов, способствует повышению его качества, актуализирует их саморазвитие, самореализацию.

Литература

1 Рахманин В. Образование как фактор гуманистической безопасности и социального развития //Альма матер – 1997. - № 2.

2 Философский энциклопедический словарь. – М.: Советская энциклопедия, 1983. – С.130.

Резюме

В статье говорится о необходимости гуманизации и гуманитаризации профессионального образования, которое не просто представляет собой систему учебно-воспитательных учреждений, но и выступает как фактор гуманистической безопасности и социального развития общества.

Түйін

Мақалада кәсіптік білім берудің гуманистикалық қауіпсіздік пен қоғамның элеуметтік дамуының факторы болып табылатын, гуманитаризациясы мен гуманизациясының қажеттілігі жайлы айтылған.

Summary

The necessity of humanization and humanitazization of the professional education is considered in this article. In the modern society developing in the epoche of globalization and epoche of computers and information the role and significance of education is growing.

ӘӨЖ370.1

САБАҚ ҮДЕРІСІНДЕГІ ТӘРБИЕНІҢ МӘНІ МЕН МАЗМҰНЫ

Ш.Оразов – *п.ғ.д., профессор,*
Р.Бердімұратова – *аға оқытушы,*
Н.Эргашева – *магистр оқытушы,*
Қ.А.Ясауи атындағы Халықаралық қазақ-түрік университеті

Аңдатпа. Болашақ мұғалімнің жеке тұлғасын қалыптастыруда ұстаз-тәлімгер-оқытушының рөлі аса зор. Мұғалімнің жеке басының кәсіптік қалыптасуының негізгі міндеті – болашақ педагогтың Отан алдындағы жоғары азаматтық борышы сезімін ояту, таңдаған мамандығына сүйіспеншілігін тудыру, арнаулы және психологиялық-педагогикалық білімнің негіздерімен қаруландыру болып табылады. Болашақ мұғалімді кәсіби психологиялық-педагогикалық тұрғыда дайындауда, әрі оның мамандыққа сүйіспеншілігін тәрбиелеуде және мектепте оқу мен тәрбие жұмысына қажетті іскерлік пен дағдыны қалыптастыруда психологиялық, педагогикалық пәнін оқытудың мәні ерекше. Студенттердің кәсіптік дайындығы оның педагогикалық жоғары оқу орнын бітірумен аяқталмайды, ол мұғалімнің кәсіптік қызметінің бүкіл кезеңін қамтиды. Сонымен бірге оның кәсіптік білімін үздіксіз көтеріп отыруы оның шығармашылық қабілетін және дербес педагогикалық тәжірибесін үнемі дамытып отыруды талап етеді. Егер әрбір студент қоғамдық ортада белсенді болса, дербес тәжірибесі әлеуметтік және педагогикалық тәжірибемен ұштасып жатса, мұғалімнің кәсіптік шеберлігі мен педагогикалық мәдениеті арта түседі және барынша жемісті болады. Бұл жерде мұғалімнің ғылыми-әдістемелік дайындығын жетілдірудегі өмірлік және кәсіптік бағдары, кәсіптік деңгейі мен тәжірибесі ескерілуі тиіс. Мұғалімнің кәсіптік қызметі арнаулы пәндік білімдермен ғана шектелмейді, педагогика мен психологияны, оқыту мен тәрбие технологиясын меңгеруін, арнайы психологиялық-педагогикалық дайындығын қажетсінеді.

Бүгінгі күнде педагогикалық жоғары оқу орындарында болашақ маман дайындаудың барлық оқу мерзіміне арналған тәлім-тәрбие жұмысының перспективалық жоспары болуы шарт.

Кілт сөздер: мұғалім, мектепке дейінгі мекеме, мектеп, жоғары оқу орындары, тәрбие, тәрбие категориялары .
Key words: teacher, private school, school, high school, education, categories of education

Болашақ мұғалімнің жеке басының маман ретінде қалыптасуы үшін кәсіби сапасының негізгі талаптарының бірі ретінде оның жалпы ғылыми-әдістемелік даярлығын ерекше атап өтуге болады. Бүгінгі таңда күн тәртібінде студенттердің өзін-өзі басқаруды дамыту міндеттері қойылып, болашақ мұғалімнің дербестігі мен белсенділік дағдысын тәрбиелеу және дамыту қажеттілігі күннен-күнге артып отыр. Жоғары оқу орындарына болашақ мұғалімдерге өз кәсіби міндеттерін жете білетін, қажетті педагогикалық дағдыларды меңгерген, өз Отанын сүйетін шәкірттерді тәрбиелеу мен оған мұғалімдерді кәсіби дайындау міндеті жүктелген. Осы мақсатта жоғары оқу орындарында болашақ маман дайындаудың сапасын арттыруға ерекше көңіл бөлінуде.

Мектепке дейінгі мекеме, мектеп, жоғары оқу орындары – үздіксіз білім беру жүйесінің бөліктері. Олардың әрқайсысы жеке тұлғаның қоғам мен мемлекеттің білім сұранысын қанағаттандыруға арналған әлеуметтік институт, қоғамдық-мемлекеттік жүйе болып табылады. Халық біліміне берілетін әлеуметтік тапсырыс – бұл барлық қоғамдық және мемлекеттік жұмыстарға белсенді қатысатын, шығармашыл, ізденімпаз, жеке тұлға тәрбиелеу. Ал бұл жеке тұлғаның үйлесімді даму бағдарламасын жүзеге асырғанда ғана мүмкін болады.

Мұғалімнің бала тәрбиесіндегі алатын орны ерекше екендігін атап көрсеткен И.Г. Песталоцийдің

пікірлері К.Д. Гельвицийдің еңбектерінде өз жалғасын тапты, ол: «Әрбір елде адамды қалыптастыру өнері көп жағдайда, басқару формасына тығыз байланысты»,– дейді. К.А. Гельвецийдің "тәрбие" сөзінің мәнін толығымен ашатын даналық сөздерінің негізгілері: "Тәрбие, ең бастысы біздің жүрегіміз шашқан жылуын жеткізе білсе, ол қоғамға және жеке тұлғалар үшін пайдалы да, күнделікті әдет пен дағдыға айналар еді". "Тәрбие ережесі осындай талас туғызатын және ешбір анықталмаған күйінде қала бермек, егер оны қандайда болмасын белгілі бір мақсатқа тұрақты да тұтас күйге бағыттамаса". "Тәрбие шырқау шыңына жеткізген болса, алайда, кейде ойлап ой жеткізе алмайсың, демек, барлық адамдардан, олардың арасынан асқан дана адамдар дараланып шықса,олар тәрбиені тез қабылдайтын ерекше құдіретті адамдар болса, соған жетсек" – деп "тәрбие шыңына" жетуді арман еткен. Тәрбиенің мәнін, оның құдіретті күшін былай деп тұжырымдаған: "Біз тұрақты бақылап жүрген әртүрлі тәрбиенің өзара байланысы және олардың әртүрлі жемісі мен қорытындысы – бұл тәрбие құдіретін дәлелдеудің ең күшті құралы", – дейді.

Неміс педагогі А.Дистервегтің тәрбиенің мәнін былай деп көрсетті: Нағыз тәрбие – дамудың табиғатқа ұқсас түрін және оның күнделікті өсіп-жетілуіне ұдайы ұмтылады. Адам дұрыс тәрбие алса, өз мақсатына жеткені және өзі әрі қарайғы өмірінде жаңартып жинай білсе, оның әдісі мен құралын меңгере білсе, міне тәрбие күші осында".

Аса көрнекті француз ойшылы М.Монтеньнің дәлелдеуінше, тәрбие баланың жеке тұлға ретінде жанжақты дамуын қамтамасыз етеді, теориялық білімі дене жаттығуларымен толығады, оның эстетикалық талғамы артады, жоғары адамгершілікке баулиды, – деп берілген тәрбиенің бала болашағында үлкен рөлін көрсетті. К.Д. Ушинский тәрбие жолындағы жетекші рөл мұғалімде, ол оқу мен тәрбие сол мұғалімнің сапалы оқытуына байланысты деп есептейді. Ол: "Тәрбие барлығында тәрбиешінің жеке басына негізделуі тиіс. Ешқандай жарғы және бағдарлама, ешқандай оқу орнының жасанды орталығы, қаншалықты жетілдірілгенімен тәрбие ісінде жеке тұлғаны, мұғалімді алмастыра алмақ емес, тәрбиешінің тәрбиеленуші әсерінсіз мінез-құлыққа, шын тәрбие беру мүмкін емес, – дей келе төмендегідей қағидаларды ұсынды:

- егер тәрбиеші уақыт талабымен санаспаса,ол өз мектебін өмірлік күшінен айырады;
- теориясы жоқ педагогикалық практика медицинадағы бақсылыққа ұқсайды;
- кімде-кім оқытамын десе, ол оқушы талабына, оның ішкі сырына көз салсын;
- қайталау – оқу анасы.

К.Д. Ушинский оқу процесін сапалы, әрі тиімді ұйымдастырудың басты шарты-әдістемелік шеберлікте – деп, ал әдістемелік шеберлікті әр түрлі оқыту әдістерін байланыстырды. Негізгі оқыту әдістері: түсіндіріп оқыту, оқытушының әңгімесі, бақылай әңгімелесу, әр түрлі жаттығулар екендігін көрсеткен. Кезкелген сабақтың сапалы болуы-мұғалімнің барлық баламен жұмыс істей білуінде, әрбір оқушының зейінін сабаққа жұмылдыра білу шеберлігінде. Мұнда К.Д. Ушинский жаңа ғылыми деректер негізінде білім беру жүйесін толығымен түбегейлі қайта құруға мақсат қойып, мұғалімге қойылар талап өте жоғары екендігін көрсете отырып, тәрбие ұғымына мынадай түсінік берді: “Тәрбие, егер ол адамға бақыт бағыштағысы келсе, оны бақыт үшін тәрбиелемей, өмірлік еңбекке баулуы тиіс. Ұдайы жетілуде тәрбие адамның тән – дене, ақыл-парасат және ізгілік, инабаттылық күштерінің ауқымын барынша кеңейту мүмкіндігіне ие болады ”, – дейді.

Қазақ мәдениетінің тарихында тәрбие туралы өзіне тән прогресивтік ой-пікір қалдырған ғалым А.Байтұрсынов өмір шындығын, тәрбие тағылымын былай келтірген:

“Тықырлап, құр пысықтап сөйлейтін көп,
Екіндеп ұшқыр атта қарқындаған,
Бос белбеу,босаң туған бозбала көп,
Киіздей шала басып қарпылмаған”.

*Тәрбиенің мәнін,*оның қоғамдық құбылыс екендігін төмендегідей негізгі белгілері сипаттайды:

а) тәрбие өсіп келе жатқан жас ұрпақтың өмірін іс-тәжірибені игеруі арқылы өндіріс жағдайына бейімделуі, қатынасуы, аға ұрпақтың өндірісте орнын басуы, оларды алмастыруың қажеттігінен туды;

ә) тәрбие мәңгілік, қажетті, жалпы, тарихи, таптық категория. Ол адамзат қоғамы пайда болысымен пайда болды, әрі қоғам өмір сүрген кездің бәрінде өмір сүре береді. Ол қажет, себебі қоғам өмір сүруінің қоғамдық сабақтастықтың, әрі ұрпақтар жалғастығының қатынасын қалыптастырудың, адамды дамытудың құралы.

Тәрбие категориясы жалпы: онда қоғамдық құбылыстардың өзге де құбылыстармен заңды байланысы мен бір-біріне тәуелділігі көрінеді. Тәрбие адамды біртұтас оқыту мен білім беру негізінде әлеуметтендіруді қалыптастыруды қарастырады.

б) тәрбие әрбір қоғамдық тарихи даму кезеңінде өзінің орны, мазмұны мен түрі жағынан нақты тарихи сипатта болады. Ол қоғамдық өмірді ұйымдастыру мен оның сипатына тәуелді, сондықтан да, өз уақытының қоғамдық қарама-қайшылығын көрсетеді. Таптық қоғамда тәрбие таптық сипатқа ие болады. Үстем тап иелерінің, топтардың, әлеуметтік топтардың, құрамдардың мүдделеріне сай, ал кейде бір-біріне қарама-қарсы, кереғар мүдделерге ие болады;

в) жас ұрпақты тәрбиелеу олардың әлеуметтік тәжірибенің негізгі әрекеттерін игеруі арқылы жүзеге асады. Аға ұрпақтың әрі қатынастыру процесінде, қарым-қатынас жүйесіне түсуі мен қоғамдық қажетті қызметке, іс-әрекетке араласуы арқылы, қоғамдық қатынастар мен өзара қарым-қатынас, балалар мен ересектердің өзара ықпалы мен бір-бірімен қатынасқа түсуі, ықпал ету мен өзара ықпал, бірлесіп қызмет істеуі, ересектер мен балалардың саналы бірін-бірі түсініп қабылдауы, не түсінісе алмай қабылдауына байланыссыз, тәрбиелік, тәрбиеленушілік сипатта болады.

Еліміздегі ғалым, педагогтарымыз тәрбие заңдылықтары мен тәрбие қағидаларын өздерінің еңбектерінде нақты атап көрсеткен. Онда, тәрбие заңдылықтары тәрбиенің қоғамдық қажеттілік пен әлеуметтік жағдайға тәуелділігінен туындайды да, жеткіншектерді оқыту, тәрбиелеу, білім беру процестерінің өзара байланыстылығына, тұтастығына негізделеді дей келе, тәрбиенің негізі заңдылықтарын былай деп тұжырымдаған.

Тәрбиенің негізгі заңдылықтары:

- тәрбиенің халықтық, әлеуметтік, жалпылық сипаты;
- оқыту, тәрбиелеу, дамытудың біртұтастығы, бірлігі өзара байланыстылығы;
- тәрбие процесінде бала дамуының іс-әрекеттер мен қарым-қатынасқа тәуелділігі;
- тәрбиенің балалардың жас және жеке басының ерешелігіне тәуелділігі;
- ұжым мен жеке басының тәрбие процесіндегі өзара байланысы;
- біртұтас тәрбие процесіндегі тәрбие мақсаты, міндеті, мазмұны, әдіс-тәсілдері, түрлерінің өзара бірлігі, байланыстылығы.

Ал, тәрбие қағидасы дегеніміз – тәлім-тәрбие үрдісінің жалпы бағытын айқындайтын, бастапқы негізін белгілейтін нұсқаулар жиынтығы, яғни тәрбиелік іс-әрекет, қызмет қарым-қатынасты, не ықпалды ұйымдастыруда басшылыққа алынатын, әрі оның мазмұнын айқындайтын идеялардың жиынтығы – деп негіздей отырып, тәрбиенің негізгі қағидаларын былай деп көрсетеді.

Тәрбиенің негізгі қағидалары:

- тәрбиенің мақсаттылығы;
- мектеп, отбасы, жұтшылықтың педагогикалық талаптарының бірлігі;
- тәрбиенің өмірмен, еңбекпен байланысы, іс-әрекет процесінде еңбек арқылы тәрбиелеу;
- тәрбие мен қоғамдық процестердің өзара байланыстылығы;
- мұғалім мен оқушының ынтымақтастығы, өзара келісушілік бірлік;
- оқушының жас ерекшелігі мен дара, өзіндік ерекшелігін ескеру;
- тәрбиенің үздіксіздігі;
- тәрбиені ұжымда, ұжым арқылы, ұжымдық жүргізу;
- топтағы әр жеке тұлғаның бойындағы жағымды, жақсы қасиеттерге сүйену;
- тәрбиеде жеке, даралық қатынас жасау;
- тәрбиенің біртұтастығы, сабақтастығы, педагогикалық ықпалдың жүйелілігі;
- педагогикалық басшылықтың оқушылар белсенділігімен, дербестігімен үйлесімділігі ;
- оқушының жеке басын сыйлау, құрметтеу мен талап қоюдың, қамқорлықтың өзара байланыстылығы;
- сана мен тәртіптің бірлігі.

Бүгінгі күнде тәрбиеленушінің өз күшімен жетістікке жету мүмкіндігіне басшылық жасау тәрбие берудің басымдық рөлін арттыруда. Осыған орай барлық педагогикалық мақсаттарды шартты түрде өзара байланысты екі топқа бөлуге болады: үлгілі және өзекті, соңғысы тұлғаның дамуы мен даралығын қалыптастыру және тәрбие қоғамдық құрылыс ретінде өте күрделі, әрі қарама-қайшылықты тарихи процесс. Ол жас ұрпақтың қоғам өміріне қосылуына, тұрмыс-тіршілікке, қоғамдық өндірісте қызметке, процеске араласуына, шығармашылық пен рухани - мәдени игіліктерді игеруіне, қоғамдық болмыстың негізін игеріп, жеке тұлға ретінде дамып, азамат ретінде қалыптасып жетілуіне негіз болады. Тәрбие қоғамдық прогресті дамытып, ұрпақтар жалғастығын қамтамасыз етеді. Ол әрбір жеке тұлғаның, қоғамның маңызды өндіргіш күшінің бөлшегі ретінде өз бақытын өзі құруға көмектеседі.

Әдебиеттер

1. Гельвеций К.Д. Избранные педагогические сочинения. – М.,1965. – 284 с.

2. Дистерверг А.И. Избранные педагогические сочинения. – М.: Учпедгиз,1956. – 259 с.

3.Монтень М. Опыты: в 3-х книгах. Книга первая. – М.:Терра, 1991. – 339 с.

4. Ушинский К.Д. Педагогические сочинения. В 6 т. Т. 2. /Составитель С.Ф. Егоров. – М.: Педагогика,1988. – 416 с.

5.Байтұрсынов А. Шығармалары. – Алматы: Жазушы,1989. – 319 б.

6. Қожахметова К.Ж., Мұхамбетова С.Қ. Педагогика және психология. – Алматы,2005. – 88 б.

Түйін

Бұл мақалада сабақ үдерісіндегі тәрбиенің мәні мен мазмұны, тәрбиенің мақсаттылығы, мектеп, отбасы, олардың педагогикалық талаптарының бірлігі, тәрбие процесінде жеке тұлғаның дамуының іс-әрекеттер мен қарым-қатынасқа тәуелділігі қарастырылған.

Резюме

В этой статье рассматриваются содержание и значениевоспитании в учебном процессе, также рассматриваются вопросы о цели воспитания в школе, семье и их целостность в педагогическом требований, развития личности в процессе воспитания и её зависимость в отношениях.

Summary

The article deals with the maintenance and importance of educationin the educational process, the aim of education at school, in the family and their unit of pedagogical requirements, the development of personalities in the process of education and its independence in communication

АРАБ ТІЛІНДЕГІ СПЕЦИФИКАЛЫҚ ДЫБЫСТАРДЫҢ АЙТЫЛУЫН ҮЙРЕТУДІҢ ТИІМДІ ЖОЛДАРЫ

Абдрахманова Г.Х. – *ф.ғ.к., профессор,*
Абай атындағы ҚазҰПУ

Аңдатпа. Адам қарым-қатынасының жүзеге асуы сөйлеу мүшелерінің қызметімен тығыз байланысты. Тіл дыбыстарын айту процесінде сөйлеу мүшелерінің кинестетикалық түйсігі артады. Бұл түйсік нәтижесінде сөйлеу мүшелерінің бұлшық еттері қозғалысқа түседі. Тамақ қуысының бірде жиырылып, бірде босауы, тілдің жоғары, төмен, алға, артқа қозғалуы, еріннің бір-бірімен бірігуі, не екі еріннің дөңгеленіп барып сүйірленуі, иектің бірде жоғары, бірде төмен түсіп, дыбыс шығаруы кинестетикалық түйсіктердің актив және пассив әрекеті нәтижесінде болады. Сөйлеу әрекетінде дыбыс пен әріптің де қызметі үлкен. Дыбыстардың естілуін және айтылуын, әріптердің жазылуын және көріну ерекшеліктерін кинестетикалық түйсіктер арқылы сезуге болады. Сөйтіп, дыбыс пен әріптің қарым-қатынасы және оған сәйкес дағдылар қалыптасады. Сөйлеу мүшелерінің қатысуымен әр тілде дыбыстар жиналады, осыған байланысты әр тілдердің өз артикуляциялық базасы жасалынады. Араб тілінің дыбыстарын меңгеру барысында оқушы өз ана тілінің артикуляциялық базасын негізге алады. Тек, соңыра, араб тілі дыбыстарының айтылуын саналы түрде меңгергенде ғана ол араб тілінің артикуляциялық базасын игерді деп айтуға болады.

Тірек сөздер: *жаңа технология, артикуляция, ерекше дыбыстар, дыбысталу жүйесі, ұқсас дыбыстар, сөздік қор.*

Аннотация. Реализация человеческого отношения тесно связано с деятельностью речевых органов. В процессе произношения звуков, увеличивается кинестетический инстинкт речевых органов. В результате этого инстинкта приводятся в движение мышцы речевых органов. Издание звука при сжимании и расслаблении горла; движении языком вверх, вниз, вперед, назад; соединении, округлении и затем сужении губ; поднятии и спуске подбородка проявляются в результате активных и пассивных действий кинестетических инстинктов. В речевых процессов звуки и буквы выполняют огромное действие. Особенности слышимости и произношении звуков, написании и видимости букв можно почувствовать с помощью кинестетичесикх инстинктов. В итоге, формируются взаимоотношени звуков и букв и соответствующие им навыки. В разных языках с участием речевых органов собираются звуки, в связи с этим образуется артикуляция каждого языка. В процессе освоения арабских звуков учащийся основывается артикуляционную базу родного языка. Только потом, когда он осознанно освоит произношение арабских звуков, можно сказать что он освоил артикуляционную базу арабского языка.

Ключевые слова: *новая технология, артикуляция, особые звуки, система произношений, схожие звуки, капитал слов.*

Abstract. Implementation ofhuman relations are closely connected with the activity of the speech organs. During the pronunciation of sounds increases kinesthetic instinct of speech organs. As a result ofthis instinct driven muscle of speech organs. Soundedition with clenching and relaxing the throat ; tongue movement up, down, forward, backward ; connection , and then rounding narrowing the lips; raising and lowering the chin appear as a result of active and passive kinesthetic instincts. In the processes of speech sounds and letters carry a huge effect. Features hearing and pronunciation of sounds , write letters and visibility can be felt through kinestetic instincts. As a result , formed mutual relations of sounds and letters and their corresponding skills. In various languages with the speech organs are going to sounds in this regard formed articulation of each language. In the course of development of the Arabice language student sounds based articulating base of the native language. Only later, when he consciously master the pronunciation of soundsof Arabic language, we can say that he has mastered the Arabic language articulating base .

Keywords:*new technology , articulation, special sounds , pronunciation system , similar sounds, words capital.*

Жаңа технологиялық тиімді әдістерді пайдалана отырып, жастарға шетел тілін меңгерту, соның ішінде араб тілін меңгерту, оны практикалық тұрғыдан қолдана білуге үйрету бүгінгі таңда білім беру саласында өзекті мәселелердің бірі болуда.

Араб тілін үйретудің негізгі мақсаты – сөйлесе, пікірлесе білуге үйрету. Ал, сөйлесу үшін алдымен сол тілдегі сөздерді меңгерту қажет. Оқушының сөздік қоры неғұрлым бай болса, соғұрлым ол ойын толық, дәл, әрі еркін жеткізе алады. Бірақ, сөздерді білу сөйлеуді қамтамасыз ете алмайды. Бұл мақсатқа жету үшін, біріншіден, араб тіліндегі сөздердің дыбысталу жүйесін, ерекше (спецификалық) дыбыстардың айтылу ережесін әртүрлі жағдайға қойып оқушыларға жетік меңгерту керек.

Араб тілін үйренудің алғашқы кезеңінде басты назар аударатын жағдай – оқушылардың фонематикалық есту қабілетін дамыту болып табылады, себебі, онсыз сөзді дұрыс түсініп, ойды дұрыс жеткізу барысында оқушылар көптеген кедергілерге кездеседі.

Фонематикалық есту қабілеті дегеніміз – адамның естіген сөздерін дыбыстарға бөлу, әртүрлі фонемаларды бір-бірінен ажыратып, оларды ана тіліндегі дыбыстармен ұштастырып, ажырата алатын қабілеті. Есту және көру анализаторларының өзара байланысын ескере отырып, тіл үйренушілердің фонематикалық есту қабілетін дамыту үшін тек аудитивтік материалды ғана емес (магнит таспасы, күйтабақ), сонымен қатар аудиовизуалдық (оқытушының даусы, бейне таспалар) және визуалдық (жазбаша материалдар) материалдарды сабақта көптеп пайдаланған жөн.

Адам қарым-қатынасының жүзеге асуы сөйлеу мүшелерінің қызметімен тығыз байланысты. Тіл дыбыстарын айту процесінде сөйлеу мүшелерінің кинестетикалық түйсігі артады. Бұл түйсік нәтижесінде сөйлеу мүшелерінің бұлшық еттері қозғалысқа түседі. Тамақ қуысының бірде жиырылып, бірде босауы, тілдің жоғары, төмен, алға, артқа қозғалуы, еріннің бір-бірімен бірігуі, не екі еріннің дөңгеленіп барып сүйірленуі, иектің бірде жоғары, бірде төмен түсіп, дыбыс шығаруы кинестетикалық түйсіктердің актив және пассив әрекеті нәтижесінде болады. Сөйлеу әрекетінде дыбыс пен әріптің де қызметі үлкен. Дыбыстардың естілуін және айтылуын, әріптердің жазылуын және көріну ерекшеліктерін кинестетикалық түйсіктер арқылы сезуге болады. Сөйтіп, дыбыс пен әріптің қарым-қатынасы және оған сәйкес дағдылар қалыптасады. Сөйлеу мүшелерінің қатысуымен әр тілде дыбыстар жиналады, осыған байланысты әр тілдердің өз артикуляциялық базасы жасалынады. Араб тілінің дыбыстарын меңгеру барысында оқушы өз ана тілінің артикуляциялық базасын негізге алады. Тек, соңыра, араб тілі дыбыстарының айтылуын саналы түрде меңгергенде ғана ол араб тілінің артикуляциялық базасын игерді деп айтуға болады.

Араб тіліндегі ерекше дыбыстарды айтуда оқушылардың сөйлеу мүшелері ол дыбыстарды айтуға дағдыланбаған. Сондықтан, араб тілінің дыбысталу жүйесін дұрыс айтуға үйреткен кезде ерекше дыбыстардан бастамай оқушылардың өз ана тілінде бар дыбыстардан бастап үйрету тиімді екені тәжірибе жүзінде көрінді. Дыбыстардың айтылуында және сөйлеу мүшелерінің қызметінде ұқсастықтар неғұрлым көп болса, дыбыстардыигеру де соғұрлым жеңіл болады. Сондықтан да сөйлеу мүшелерінің жұмысы, қимылына байланысты фонетикалық жаттығулар көп жүргізілуі тиіс. Мұндай фонетикалық жаттығулардың негізгі мақсаты:

- араб тілінің дыбыстық құрамын, дыбыстың, сөздің дұрыс айтылу нормасын меңгерту;
- араб тілі дыбыстарының дыбысталу жүйесін ана тіліндегі дыбыстардың дыбысталу жүйесімен салыстыра отырып, олардың қаншалықты ұқсас және айырмашылықтарын ажыраттыра білу;
- оқушылардың сөйлеу мүшелерінің қызметін араб тілінің дыбыстарына лайықты қалыптастыру;
- араб тіліне тән ерекше дыбыстардың айтылу, жасалу жолдарын үйрету;

Міне, осындай жаттығулар арқылы тіл үйренушінің есту-ажырату дағдыларын оқудың бастапқы кезеңінде қалыптастырып алу қажет.

Мысыр ғалымы Рушди Ахмад Тоайма өзінің еңбегінде араб тілінің дыбысталу жүйесін оқушыларға үйретудің үш кезеңін көрсетеді: бірінші кезеңде - сол оқушының өзінің ана тілінде бар дыбыстарды үйрету; екінші кезеңде – айтылуы ана тіліне ұқсас дыбыстарды үйрету; үшінші кезеңде – айтылуы ана тіліне мүлде ұқсамайтын дыбыстарды үйрету.

Ал, Хусейн Сулейман Қураның пікірі бойынша араб дыбыстарын үйрету барысында оқушыларға тек өзінің ана тілімен ғана салыстырмай басқа да шет тілдерінде де бар дыбыстардан бастаған дұрыс, әрбір сабаққа оқытушы араб тілінің дыбысталу жүйесін үйрету барысында бір немесе екі ерекше дыбыстарды қосып үйретіп, жеңілден ауырға деген принципті негізге алса, оқу процесі әлдеқайда жетістікке жетіп, оқушылар араб тілінің дыбысталу жүйесін жақсы меңгереді дейді.

Оқу техникасын меңгертуде дыбыстарды дұрыс айтуға үйрету жұмысы сатылы әдіспен жүргізіледі. Ол әдістер:

- жеке әріптерді дұрыс оқып, айтуға үйрету;
- игерілген дыбыстарды буынға біріктіріп, буынды дұрыс оқып, айтуға үйрету;
- игерілген буындарды созылыңқы әуенмен жалғастырып, сөз құрап, сол сөзді дұрыс оқып, айтуға үйрету;
- тіркестен сөйлемдер құрап, сол сөйлемдерді дұрыс оқып, айтуға үйрету;
- сөйлемдерді мәтіннің құрамына кіргізіп, оны дұрыс оқып, айтуға үйрету, яғни, бұл әдісті былай көрсетуге болады: дыбыс – буын - сөз – сөз тіркесі – сөйлем – мәтін.

Дыбыстың айтылуы деген ұғымның екі түрлі мағынасы бар: кең және тар мағынасы. Тар мағынада алғанда бұл тек қана тіл дыбыстарын айту болып табылса, кең мағынада бұл термин тілдің фонетикалық құрылымының барлық компоненттерін қамтиды. Олар, атап айтқанда, тілдің дыбыстық құрамы, тілдің буындық құрамы, сөз екпіні, дауыс ырғағы. Дыбыстардың дұрыс айтылуы сөйлеу әрекетінің 4 түрімен де (тыңдау, айту, жазу, оқу) тығыз байланысты. Дамаск ғалымы Жаудат Раккаби өзінің еңбегінде «бір сөзді меңгеру үшін оқушы мынандай процестерден өту керек: есту-айту -жазу - оқу. Бірінен екіншісіне жүйелі түрде өтіп отыратын бұл процестер оқушының есту, айту мүшелерін қатыстыра отырып тілді сапалы түрде игертуге болады».

Араб тілінің ерекше дыбыстарын дұрыс айтуға үйрету жұмысын шартты түрде 4 кезеңге бөлуге болады:

1. Таныстыру кезеңі.
2. Аналитикалық кезең.
3. Синтетикалық кезең.
4. Ситуативтік кезең.

Алғашқы екі кезеңде оқытушы көрсету, айту және түсіндіру әдісін қолданса, ал оқушы танысу және ой қорыту әдісін қолданады. Үшінші кезеңде оқытушы бірнеше жаттығу жұмыстарының түрлерін ұйымдастырады, ал оқушы жаттығу арқылы қажетті дағдыларды қалыптастырады. Төртінші кезеңде оқытушы сөйлеу әрекетінің әр түріне байланысты қалыптасқан іскерліктер мен дағдыларды қолдануды ұйымдастырса, оқушы сол қолданысты іске асырушы болып табылады.

Қандай тілді болмасын оқыту барысында оның негізі тіл дыбыстарын дұрыс қабылдап, дұрыс айтуға үйрету екені белгілі. Араб тілінің дыбыстық жағын оқытуға жеткілікті көңіл бөлмеу дегеніміз - тіл игеру процесін баяулату, сапасын төмендету деген сөз. Оқушылар ең алдымен тілдің дыбыстық жүйесін меңгеріп, әріптер мен дыбыстарды дұрыс ажыратып, сөздерге дұрыс әріптік-дыбыстық талдау жасап, дұрыс оқып, жаза алғанда ғана, оны тілдің қарым-қатынас құралы ретінде қолдана алады.

Л.В. Щерба оқушылардың шет тілінің дыбысталу жүйесін меңгеру барысында жіберетін қателерді негізінен екі топқа бөліп қарайды:

1. Сөздердің мағынасын шатастырып, алмастырып жіберетін қателер (фонологиялық қателер);

2. Сөз мағынасын өзгертпейтін, бірақ сөзге белгілі бір акцент беретін қателер (фонетикалық қателер). Мұндай қателер тіл игерудің бастапқы сатысында болуы табиғи нәрсе, себебі, бастапқы сатыда ана тілінің ықпалы, білік, дағдылары араб тілі дағдыларына қарағанда басым болады. Соның салдарынан оқушылар араб тілінің дыбысталу жүйесін ана тілінің дыбысталу жүйесіне ұқсатып қолданады.

Тәжірибе барысында көптеген оқушылардың араб тіліндегі ерекше дыбыстарды игеру барысында жіберген қателері анықталды. Олар:

- эмфатикалық жуан дауыссыз дыбыстың орнына жіңішке дауыссыздыбысты қолдануы (درب □رب ، تريق – نزامطريق ، –نظام ،*تالب طالب);

- созылыңқы дауысты дыбыстың орнына қысқа дауысты дыбысты қолдануы (قربجميلة، –،كتبقريب –كتاب، – جملة);

- қосарланған дыбыстың орнына бір дыбыстықолдануы (سيارة – كسر سيّارة، – كسّر، مد مدّ);
- кейбір ерекше дыбыстарды ана тіліндегі баламасымен ауыстырып қолдануы (إلم علم، شمأ شمع، شأب شعب)
- дыбысталуы ұқсас, бірақ мағыналары әртүрлі сөздерді ауыстырып қолдануы ناطقين قاطنين ، شعبان شبعانжәне т.б.

Мұндай қателердің алдын алу үшін ерекше дыбыстарды оқыту - талдау жолымен жүргізіледі. Ол үшін құрамында жаңа дыбысы бар белгілі бір сөз алынады (عالم), содан кейін сөз буынға бөлінеді (عا+لم). Буыннан жаңа дыбысты бөліп алып (ع), оның жасалу, айтылу жолдары түсіндіріледі және сол дыбыстың сөз басында, сөз ортасында, сөз аяғындағы түрі бірнеше мысалдармен беріледі. Енді осы жаңа дыбыстарды оқып үйрену, сол дыбыстан құралған сөздер мен сөйлемдерді оқуға ұштасады, яғни, оқыту анализден синтезге, дыбыстан сөзге ауысып, сатыланып күрделене түседі. Сондықтан, оқушыларға араб тіліне тән ерекше дыбыстарды үйрету барысында осы дыбыстық әдісті қолданамыз.

Оқытушы сабақта ерекше дыбыстарды оқыту барысында әрдайым оқушының сөздік қорын байытып отырады. Бұл сөздік қор мынандай принциптер бойынша таңдалынады:

- сөздердің қолданыстағы жиілігіне қарай;
- сөздердің оқушының күнделікті өмірімен байланыстылығын ескеру;
- сөздердің мағынасы, оның білдіретін ұғымы студенттің сана-сезіміне, түсінігіне сәйкес болу;
-сөздерді оқушының үйренуіне жеңілдігіне қарай таңдау;
- оқытылатын сөздердің тілдік, дыбыстық құрамын қамту;
- сөздердің синоним, антонимдерінің болуын ескеру;
- сөздердің сөз жасау мүмкіндіктерінің болуы.

Араб тілі дыбыстарының дұрыс айтылуын үйретуге бағытталған жаттығулардың қайсысы болса да фонетикалық материалдарды саналы түрде игеруге, ана тілі немесе басқа тілдің теріс ықпалының алдын алуға негізделгені абзал. Сонымен қатар, сабақта ерекше дыбыстарды үйретуді жандандыру аудиоқұралдар, бейнеқұралдар, электронды құралдарды тиімді пайдалануға да байланысты. Оқытушы сабақта әдіс-тәсілдерді қажетіне қарай түрлендіріп, оқушының есту, көру, сезу, ойлау қабілеттерін үнемі жұмыс істетіп, сапалы білім алуына көмектесіп отыруы керек.

Қандай тіл болмасын оны оқытудағы басты мақсат – коммуникативтік қатынас жасау екендігі белгілі. Коммуникативтік қатынастың жүзеге асуы әуелі сол тілдегі ерекше дыбыстарды дұрыс айтып, олардың орфоэпиялық ережесін сақтауына тікелей байланысты. Сондықтан да оқушыларды араб тілінде еркін сөйлетуге үйретудің алғашқы сатысы ерекше дыбыстарды жетік меңгерту болып табылады.

Пайдаланған әдебиеттер тізімі

1. حسين سليمان قورة ، تعليم اللغة العربية ، دراسة تحليلية و مواقف تطبيقية، مطبعة رسالة المغرب. 2001
2. جودت الركابي ، طرق تدريس اللغة العربية ، دار الفكر ، دمشق .1973.
3. أحمد طعيمة ، الكتاب الأساسي لتعليم اللغة العربية للناطقين بلغات أخرى ،جامعة أم القرى .1983.
4. Щерба Л.В. Преподавание иностранных языков в школе. Общие вопросы в школе. – М.,1974.

Резюме

В данной статье рассматривается усвоение специфических звуков арабского языка, которое является первым этапом (ступенью) в свободном владении арабским языком.

Resume

This article examines mastering of special sounds of the Arabic language, which is the first level (stage)of fluency in the Arabic language.

ӘОЖ: 378.026.064.2

БІЛІМ БЕРУДЕГІ ИНТЕГРАЦИЯЛЫҚ ҮДЕРІСТЕРДІҢЖАҒДАЙЫ
INTEGRATION PROCESS POSITION IN EDUCATION

Убниязова Ш.А. – *Абай атындағы ҚазҰПУ-дың аға оқытушысы*

Аңдатпа: Қазіргі кезде білімнің интегарцияльануын қамтамасыз ету, оның ғылыми деңгейін арттыру, тұтастай алғанда студенттердің танымдық әрекетіне тән дағдыларды қалыптастыру міндеті күн тәртібіне қойылып отыр.Осы орайда жоғары мектептің оқу-тәрбие үдерісінің интеграция негізінде ұйымдастырылуы, ғылымдар жүйесінің бір арнаға тоғысуы, адамның интеллектуалдық өрісін байытумен бірге, бүкіл-адамзаттық құндылықтар көзінің де бірлігін, жалпы ақиқат дүниенің біртұтас жүйе екендігі туралы ғылыми көзқарастың қалыптасуына мүмкіндік береді. Білім беру - тәрбие және оқыту, оның мақсаты қоғамдағы тұлғалардың кәсіби негізі барысында интеллектуалды, мәдениетті және тәрбиелі дамуының жоғарғы деңгейіне жету болып табылатын үздіксіз үдеріс. Бұл мақалада қазіргі кезде білімнің интегарцияльануын қамтамасыз ету, оның ғылыми деңгейін арттыру, тұтастай алғанда студенттердің танымдық әрекетіне тән дағдыларды қалыптастыру міндеті қарастырылады. Қазіргі өндірілген және білім беру тәжірибесінде білімді трансформациялау, іскерліктер мен дағдылар, бағдарламаланған әртүрлі деңгейлік, бейімдік, модульдік оқыту, мәселелік оқыту және т.б. технологиялары қолданылады. Аталған әрекеттердің қайсысы болмасын білім беру жүйесін тұтастай реформаға ұшыратуға бағытталады. Жоғары мектептің оқу-тәрбие үдерісінің интеграция негізінде ұйымдастырылуы, ғылымдар жүйесінің бір арнаға тоғысуы, адамның интеллектуалдық өрісін байытумен бірге, бүкіл-адамзаттық құндылықтар көзінің де бірлігін, жалпы ақиқат дүниенің біртұтас жүйе екендігі туралы ғылыми көзқарастың қалыптасуы жайлы сөз болады. Автор мақалада әлемдік ғылымда табиғатқа, қоғамға және адам ойының дамуына ғылыми көзқарас бірнеше ондаған ғылымдардың өзара байланысы шеңберіндегі білімдер жиынтығы негізінде қалыптасуы жайында сөз етеді. Және де әлемдік білім беру жүйесіндегі тәжірибелер инновациялық технологиялардың бірі – пәндердің білім мазмұнын кіріктіру (интеграция) екенін қарастырады.

Тірек сөздер: интеграция, интеграциялық үдеріс, білім беру, интеграциялық үдерістердің ықпалы.

Аннотация: В статье рассматривается проблема интеграционных процессов в обучении. Автор также подчеркнул что интеграция является инновационнойтехнологиейвмировом обучении. Преимущество интеграции в обучении — это создание предпосылок для формирования не узко информированного специалиста, а творческой личности, которая целостно воспринимает мир и способна активно действовать в социальной и профессиональной сфере.Система образования реализует и предъявляет все большие требования к человеку, а в соответствии с этим, и к качеству образования, и задачей учителя является стремление все к большему повышению качества преподавания урока, качества предоставляемых знаний и связи с другими предметами за счет интегрированного обучения. В статьетакже авторрассматривает различные подходы к определению понятия интеграции в отечественной и зарубежной педагогической литературе. Подчеркивается, что с момента первого упоминания до сегодняшнего дня понятие интеграции в педагогическом процессе динамично развивалось, принимая различные формы и содержание. Отмечается, что интеграция является выражением единства целей, принципов и содержания организации процесса обучения и воспитания, результат функционирования которых – формирование у обучаемых качественно новой целостной системы знаний и умений.

Ключевые слова: интеграция, интеграционный процесс, образование, влияние интеграционного процесса.

Abstract: This article deals with the problem ofintegrationin learning.The author also emphasizesthat integrationis an innovativetechnologyin globaleducation. The problem of integrating technology into teaching and learning process has become a perennial one. Common excuses for the limited use of technology to support instruction include shortage of computers, lack of computer skill and computer intimidation. While these could affect the success of technology integration, it should be acknowledged that the degree of success teachers have in using technology for instruction could depend in part on their ability to explore the relationship between pedagogy and technology. The article shows that integration is narrowly perceived and that such a perception might hinder teachers' understanding in education. Integration process should be considered along with issues involved in teaching and learning. Technology used for teaching and learning should be considered an integral part of instruction and not as an object exclusive to itself.

Keywords: integration, integration process, education, the impactof the integration process.

Қазақстан Республикасындағы білім беруді дамыту саласында жоғары білім берудің жаңа сапасына қол жеткізуде оқытудың мақсатын және білім берудің жоспарланған нәтижелерін қайта қарауды талап етеді.

Елбасы Н.Ә. Назарбаев өзінің «Қазақстанды әлеуметтік жаңғырту: Жалпыға ортақ Еңбек Қоғамына қарай жиырма қадам» атты бағдарламалық мақаласында еліміз бен қоғамды дамытуға жаңа серпін берді. Білім беру үрдісінің негізі – оқушылардың функционалдық сауаттылығын дамыту болып табылады. Қазақстанда тұңғыш рет функционалды сауаттылықты дамытудың 2012-2016 жылдарға арналған Ұлттық жұмыстары жүргізілген [1].

Бұл білім берудің мазмұнына, оқыту технологиясына өзгеріс енгізу қажеттілігінің бір көрінісі. Осы мақсатқа қол жеткізу үшін педагогикаға көптеген оқытудың түрлері енгізілуде. Білімді дамыту үшін білім берудің үйреншікті әдісінен оқыту үдерісінде білім алушылардың пәнге деген қызығушылықтарын арттыратын білім берудің жаңа белсенді әдісіне көшу керек. Мұны тек жаңа білім беру технологияларын қолдану арқылы жүзеге асыруға болады.

Бүгінгі күні Қазақстан Республикасының білім туралы тұжырымдамасы ойлы, интеллектуалды білімді тұлғаны қалыптастыруға бағытталған және қазіргі білім жүйесі білім алушылардың танымдық белсенділігін дамытатын оқытудың дәстүрлі емес, белсенді түрілері және әдістерін оқу үдерісіне енгізу бағытында құрылуы тиіс.

Жоғарыда аталған мәселелердің барлығы ЖОО-да қоғам сұранысына жауап беретінбілікті де білімді, жан-жақты дамыған, құзыреттілігі қалыптасқан тұлғаны дайындаудың ұтымды жолы ретінде оқыту үдерісінде интеграция негізінде студенттердің толеранттылығын қалыптастырудың теориялық – әдіснамалық негіздерін айқындау болып табылады.

Қазіргі өндірілген және білім беру тәжірибесінде білімді трансформациялау, іскерліктер мен дағдылар, бағдарламаланған әртүрлі деңгейлік, бейімдік, модульдік оқыту, мәселелік оқыту және т.б. технологиялары қолданылады. Аталған әрекеттердің қайсысы болмасын білім беру жүйесін тұтастай реформаға ұшыратуға бағытталады.

Білім беру реформасы – Қазақстанның нақты бәсекеге қабілеттілігін қамтамасыз етуге мүмкіндік беретін маңызды құралдарының бірі. Бұл әлемдік білім кеңістігінде интеграциялануға бағыттылық Қазақстан Республикасы жалпы білім жүйесінің модернизациясын талап етеді. Демек, әлемдік білім деңгейіне шығу ғылымдар жүйесін жаңа сапалық деңгейге көтерумен, әлемдік ғылыми жаңалықтармен қамтамасыз етумен байланысты шешілмек.

Сондықтан оған бір ғана ғылым шеңберінде білім беру ішкі бар мүмкіндіктерінің жан-жақты ашылуына, креативті, құзыретті, бәсекеге барынша қабілетті, интегративті тұлға болып қалыптасуына толық жағдай жасай алмайды. Әлемдік ғылымда табиғатқа, қоғамға және адам ойының дамуына ғылыми көзқарас бірнеше ондаған ғылымдардың өзара байланысы шеңберіндегі білімдер жиынтығы негізінде қалыптасады. Әлемдік білім беру жүйесіндегі тәжірибелер инновациялық технологиялардың бірі – пәндердің білім мазмұнын кіріктіру (интеграция) екенін көрсетіп отыр. Сондықтан интеграциялық оқыту және білім беруді ізгілендіру бүгінгі таңда өзекті мәселе болып тұр.

Қазіргі білімді ізгілендіру жағдайында интеграциялық үдерістер күшейтіліп, интеграция жетекші, доминантты тенденция болып табылады әрі бүгінгі күндегі тарихи-педагогикалық зерттеу жұмыстарында интеграция жаңа бір қырынан зерттеліп келеді .

Бүгінгі қоғамдық даму кезінде әлемдік білім берудегі интеграцияның алдымен кешенді сипатын қарастыру керек. Білім беру интеграциясының негізгі мақсаттарының бірі - адамды тәрбиелеудегі әлемдік одақтағы күштің бірігуі. Білім берудегі интеграция экономикалық, саяси және басқа да орталардағы интеграциялық үдерістерді дамыту элементтерін тұрақтандыруға қабілетті. Әлемдік білім беру кеңістігін құрудағы негізгі мақсаттың бірі - әлемдегі білім беру сапасын көтеру.

Осы тұрғыда білім берудегі халықаралық интеграция интернационализация үдерісінің дамуының және оның ұлттық білім беру жүйесіндегі интеграцияның деңгейіне жету нәтижесі болып табылады. Интеграция үшін ұлтаралық білім беру сапасын өзара кіріктіру арқылы дамыту және өзара толықтыру, ұлттық білім беру жүйесінен өзара тәуелділік сипат алады. Біздің пайымдауымызша, қазіргі таңда әлемдік білім беруде интеграциялық бірігудің біршене түрін анықтауға болады. Олар:

- әртүрлі ел тобындағы білім беру жүйесіндегі интеграциялық бірігу;

- басқа елдердегі тарихи-мәдени қарым-қатынас негізінде белгілі бір даму деңгейіндегі білім беру саясатының міндеттері мен мақсаттарына ұқсас интеграциялық бірігу;

- ұлттық білім беру жүйесінде жаңашыл технологияларды қолдану, шет елмен тәжірибе алмасу;

- интеграциялық бірігудің ең жоғары түрі, бұл - оқытудың барлық деңгейіндегі бірыңғай білім беру саясатын қалыптастыру.

Осы айтылған ой-тұжырымдар интергацияның мақсатын шартты түрде екіге бөліп көрсетуге мүмкіндік береді: әлемдік (жаһандық) және ұлттық (жүйеішілік, яғни күрделі қалыптасқан жүйе ретінде мемлекет ішілік). Білім интеграциясының әлемдік мақсаты – әлемдік қауымдастықтың прогресі, жаһандану жағдайлары алдындағы саяси экономикалық жүйенің тұрақтылығы, өзара түсіністікке қол жеткізу, халықтар арасындағы толеранттылық. Интеграцияның ұлттық (жүйеішілік) мақсаты - бір мемлекеттің білімдік әлеуетінің мүмкіндігін екінші мемлекетке біріктіру, дамыту, бекіту. Мұндай міндеттерге мысалы: халықтың сауатсыздығын жою, барлық адамға қол жетімді білім беру, әлемдік қауымдастыққа үлес қосуға талпынатын өзінің ұлттық тиістілігін меңгерген толерантты тұлғаны тәрбиелеу, т.б.

Демек білім беру жүйесінің жалпы әлемдік интеграция және жаһандану тенденциялары, бір жағынан, білім беру үрдісін жекелендірудің максималды мүмкіндіктерін ұсынса, екінші жағынан, біртұтас дүниетанымдық көзқарас, ойлаудың интегративті тәсілін, өз бетімен шығармашылық ізденіске қабілеттілігін, құзыреттілігі мен кәсібилігін қалыптастыруды қамтамасыз ететін педагогикалық технологияны құруды талап етеді.

Осы тұрғыдан алғанда біздің қарастырып отырған мәселеміздің қалыптасқан терең тарихы бар. Қоғамның алдыңғы қатардағы зиялылары ең алдымен адамның қалыптасуы мен дамуына мүмкіндік беретін, оның өміріне қажетті дағдылар мен біліктіліктерінің негізін құрайтын, адамның білім алуы кезінде пайда болатын интеграцияға ерекше назар аударды.

Зерттеуші-ғалым (В.В. Давыдов [2] және т.б.) интеграцияны белгісіз жолмен бізге танымал бірнәрсемен өлшеп салыстыру деп сипаттай отырып, оқыту үдерісінде сол немесе басқа пән бойынша алынған білімдер арасындағы байланыстар нақты қадағаланатын болса, оны түсіндіру, түрлендіру анық және түсінікті болады деп тұжырымдайды.

Сондықтан адам тәрбиелеудің нақты мақсатын назарға ала отырып, қоғам ең алдымен өзбетімен тек өзінің тіршілік әрекетін ғана қамтамасыз етпей, сонымен бірге өзінің кең қажеттіліктерін қанағаттандыруға қабілетті игеретін өмірге, іс-әрекетке дайындайтын оны ғылыми-жүйелі біліммен қаруландырады. Бұл жоспарда интеграциялық амалдың мәні, оның белсендіру, интенсификация құралдарымен жүзеге асуы өзекті бола түседі.

Демек жоғары білім беру жүйесіндегі ғылым интеграциясын қарастыра отырып, интеграцияның ғылыми білім жүйесіне әсері, ғылыми танымдағы әдістері мен әрекет түрлеріне талдау жасауға сүйену керек. Сол сияқты, тұлғаның қалыптасуына танымдық әрекет әсерін, дүниені кешенді бейнелеудің маңызын есепке алу қажет. Себебі, бұл оның кешенді, ұжымдық қасиетінен, ғылымаралық интеграция әдісі ретіндегі бағытынан көрінеді.

Ғылыми интеграцияның ерекшеліктерін талдау жалпы білім беруде айқын көрініс табуға тиіс қазіргі ғылымның жалпы үдерістерін анықтауды талап етеді. Бұған қазіргі ғылымның қоғам, өндіріс, адам дамуындағы, оның әлеуметтік қызметінің күшеюі, оның гуманистік бағдары; ғылыми жаңалықтарды әдістемелік тұрғыдан өткізу; теорияның танымдағы эвристикалық қызметін күшейту; құбылыстар мәнін математикалық модельдеудің рөлінің дамуы; ғылым жүйесінің иерархиялануы; жаңа және ескі жүйелік компоненттер арасындағы байланыстың күрделенуі кіреді.

Дүниенің қазіргі ғылыми бейнесі туралы көзқарас философиялық және нақты-ғылыми ұғымдарды синтездеу арқылы қалыптасады. Білімнің «көлденең» (нақты ғылымаралық) және «тігінен» (нақты ғылымдар мен философияаралық) интеграциялық тенденцияға енуінен олардың арасында күрделі қатынас пайда болды.

Интеграциялық үдерістердің тарихи-гнесологиялық негізі ғылым мен білім беру таным ерекшеліктеріне алғышарт ретінде алынып, оның мәні дүние мен адамның өзі жөніндегі білімдердің интеграциясы мен дифференциациясының кезектесуі адамзаттың өмір сүру ортасын сақтаудың жаһандық мәселесінің шешімін іздестіру болып табылады.

Қазіргі зерттеулерде білімді интеграциялау мәселесі негізінен дидактикалық жүйені құрылымдау қағидасы ретінде қарастырылады. Сонымен қатар ақпарат әлемінде өз мүмкіндігін кәсіби тұрғыдан жүзеге асыруға қабілетті тұлғаны жан-жақты қалыптастыру тәсілі ретінде де зерттелуде. Білімді интеграциялау теориясын талдау интеграцияның жүйелік, модульдік, фрагментті-ұғымдық деңгейлерін бөліп қарастыруға мүмкіндік береді. Интеграцияның жүйелік деңгейіне жету дегеніміз дүниенің біртұтас ақпараттық бейнесін түсінуге бейім теориялық ойлауды дамыту болып есептеледі. Білім интеграция-

сының модульдік деңгейінде қандайда бір өлшем (уақыт, кеңістік, моралдық-адамгершілік, т.б.) бойынша жекелеген пәндік аймақтағы дағдыларды қорыту жүзеге асырылады.

Ал, педагогикалық көзқарас тұрғысынан, интеграция - педагогикалық теория мен практика шеңберінде жүзеге асырылатын ғылыми интеграцияның алуан түрлілігі деп сипатталады. Интеграция тұтастықты қалыптастырып, білімді жүйелеу мен жинақтауда әр түрлі ғылымдарды біріктіріп, пәндердің өзара байланысын жоғары деңгейде нақты түрде іске асырады.

Интеграция ұғымы қазіргі кезде педагогикада кең және жиі қолданылады және де әртүрлі пәндерден алынатын білім деп түсіндіріледі. Мысалы, интегративті сабақтар немесе арнайы сабақтар – яғни бір тақырып әртүрлі ғылымдардың көмегімен іске асады.

Жоғарыда аталған ғылыми педагогикалық әдебиеттерді талдау барысында интеграцияны педагогикада ғылыми категория ретінде қарастыру қажет деп тұжырымдауға және мұнда интеграцияның екі бағытын ерекше бөліп көрсетуге болады:

- біріншіден, педагогикалық интеграция, яғни педагогикалық теория мен тәжірибені дамыту үдерісі ретінде;

- екіншіден, педагогикалық интеграция, жаңа тұтастық жүйе мен объект аралық байланысты құру үдерісі ретінде.

Біздің көзқарасымыз бойынша, интеграция оқу үдерісін концептуалды негізде құрастыратын технология болып табылады. Мұндай технология пәнаралық идеяларды бөліп сипаттайды. Демек интеграция көптеген пәндердің бірлігінен пайда болуы мүмкін:

1) белгілі бір білім беретін салаға кіретін;

2) белгілі бір білім беретін салаға кіретін, бірақ бір пән негізінде;

3) білім беру саласына жақын пәндер мазмұнынан.

Біздің ойымызша, интегративті пәндерді: пәнішілік (внутри предметные), пәнаралық және модульді деп те қарастыруға болады. Сондықтан интегративті пәндерге жеке-жеке сипаттама беруді жөн көрдік.

Пәнішілік - бұл интегративті курс, білім беретін белгілі бір пәндер мазмұнынан қалыптасады; екі ғылыми пәндер бір деңгейде көрінеді; белгілі бір білім беру саласына кіретін пәндер мазмұнынан, бірақ басқа пән аймағын егізінде құрылады.

Пәнаралық - бұл интегративті курс әртүрлі, бірақ білім беру саласына жақын пәндер (физика, химия) мазмұнынан тұрады; білім беру саласына жақын, бірақ бір пән өзінің ерекшелігін сақтап қалады да, басқалары көмекші негіз ретінде құралады.

Модулдік - бұл интегративті курс білім беру саласынан аластатылған, белгілі бір пәндер жинағынан құралған және әртүрлі бейінді даярлау мамандары арқылы оқытылады; үйлесімділік негізде құралады және бір бейінді даярлау маманы арқылы оқытылады.

Осы интегративті пәндерді бірінші топтағы және екінші топтағы пәндер деп бөлеміз: бірінші топтағы интегративті пәндер қатарына: белгілі бір білім беру саласына негізделген пәндер кіреді; екінші топтағы интегративті пәндер қатарына нақты пәнаралық пәндер негізіндегі, бірақ жаңа теориялық аспектілерді және әдіснамалық зерттеулерді қажет ететін пәндер кіреді [3].

Интегративті курстардың ең негізгі қайнар көздері әлеуметтік тапсырысы (қоғам өзінің қажеттілігіне байланысты білім берудің мақсатын айқындайды), ғылым заңдылығының дамуы (интегративті үдерістер), педагогикалық мәселелер және қазіргі кезеңдегі психологиялық ғылымдар болып табылады.

Интегративті курстардың жүзеге асыру үшін дидактиканың төмендегі:

- интегративті курстың жалпы дидактикалық жағдайын анықтайтын;

- жалпыдидактикалық пәндердің бәріне ортақ болатын;

- функционалды, яғни қазіргі білім беру жүйедегі интегративті курстардың қызметін қарастыратын;

- мазмұнды, интегративті курстардыңбелгілерін және құрылымы мен мазмұнын анықтайтын;

- оқытудың маңызды әдістері мен формалар жүйесін анықтайтын;

- дамытушы, яғни студенттерді дамытудың мақсатын, мазмұнын сипаттайтын формаларын, әдісін, құралын айқындайтын компоненттері қолданылады. Олардың аралығында интегральдық теориялар, ғылымдар, бағыттар (жүйенің жалпы теориясы мен жүйелік бағдар, ақпарат пен кибернетика теориясы, семантика т.б.) дүниеге келді. АҚШ, Канада және Батыс Еуропаның кейбір елдерінде жаңа педагогикалық бағыт - ғаламдық (ауқымдық) білім пайда болды. Ол адамға, дүниеге біртұтас көзқарас, дүниені қабылдаудың қалыптасқан дағдыларын жеңге, дүниені кеңірек қабылдауға мүмкіншілік берді. Ғаламдық білімнің мақсаты - ұлттық әр түрлілік, мәдени әртектілік, өсіп бара жатқан өзара тәуелділікке тән шектеулі ресурсты, біртұтас әлемде өмір сүруге лайық білім, көзқарас жүйесін беру.

Білімнің көкейтесті мәселелерін түсінуде шетелдік зерттеушілерге әр түрлі көзқарас тән екендігі байқалады. Мысалы: халықаралық қатынастардың қажеттігі мен мүмкіндігіне назар аударып, әлемдік үдерістерді жалпы адамзаттық құндылықтар тұрғысынан түсінуге тырысу көпшілік қолдауға ие болып отырған тұжырымдама. Бұл бағыт өкілдерінің көзқарасы бойынша ғаламдық білімді төмендегі өлшемдердің жиынтығы деп санайды. Оған Р.Хенви көзқарасы жақын келеді, атап айтқанда, дүниеге еркін көзқарас, яғни әлемнің сан қилылығын түсіну, планетаның жағдайын, басқа мәдениеттерді түсіну, адамның өз еркімен таңдау жасауы, т.б.

Р.Хенви моделі бойынша, білім адамға мәдени, әлеуметтік, экологиялық деңгейде байланыс жасауға көмектесуі тиіс. Бұл моделге дүниеге бейсаналық бейімделуден саналы түсіну мен алдын алуға негізделген Боткиннің моделі де жақын келеді. Бұл екі модель бірін-бірі толықтырады, жалпы адамдық және жеке аспектілерді, философиялық толғаныс пен нақты істі байланыстырады. Олар дүниені әрбір адамның өмірімен, басқалармен тығыз байланыста, өзара тәуелді, тұтас әлемдік қауым ретінде қарайды [4].

Осы мәселені талқылаған басқа да көптеген жұмыстарда бұл мақсаттар қабілет, білім, этикалық мәселелер т.б. байланыстырумен шектеледі, кейбір еңбектерде адамның интеллектуалдық сапасына назар аударады.

Қорыта келгенде, педагогикалық әдебиеттерде білім беру мазмұнының интеграциясы мәселесіне аз мән берілмегеніне көзіміз жетті. Сондықтан ендігі міндет ең алдымен, білім беру мазмұны қалай түсіндірілетінін анықтау болып табылады.

Қолданылған әдебиеттер:

1. Елбасы Н.Ә. Назарбаев «Қазақстанды әлеуметтік жаңғырту: Жалпыға Ортақ Еңбек Қоғамына қарай жиырма қадам» атты бағдарламалық мақаласы // Егемен Қазақстан газеті. – Алматы. – 10 шілде.

2. Давыдов В.В. Теория развивающего обучения. – М., 1996. – С. 544.

3. Бейсенбаева А.А., Мұханбетжанова Ә. Білімнің интеграциясы мәселесінің теориялық-әдіснамалық негіздері: Оқу құралы. – Алматы, 2000. – 79 б.

4. Абсатова М.А. Поликультурная компетентность старшеклассников: методология, теория, практика формирования. – Алматы, 2008. – 388 с.

Резюме

В статье рассматривается проблема интеграционных процессов в обучении. Автор такжеподчеркнул что интеграция является инновационнойтехнологиейвмировом обучении. Преимущество интеграции в обучении — это создание предпосылок для формирования не узко информированного специалиста, а творческой личности, которая целостно воспринимает мир и способна активно действовать в социальной и профессиональной сфере.

Summary

This article deals with the problem of integration processin learning.The author also considers that integrationis an innovativetechnologyin globaleducation.The advantage ofthe integration oflearningisto create the preconditionsfor the formation ofnotnarrowlyinformedspecialistandcreativeindividual whoperceives the worldholisticallyand canbe activein the social andprofessional sphere.

ӘОЖ 811.512.122' 34

ИНТОНАЦИЯ ҰҒЫМЫНЫҢ ТІЛ БІЛІМІНДЕ ҚАЛЫПТАСУЫ

Жанатаев Қ. – *п.ғ.к., доцент,*
Сақтаганова М. – а*ға оқытушы,* **Бердімұратова Р.** – *аға оқытушы,*
Қасымбекова А. – *аға оқытушы,*
Қ.А. Ясауи атындағы Халықаралық қазақ-түрік университеті
Жалалова А.М. – *PhD докторанты, Абай атындағы ҚазҰПУ, МжДИ*

Аңдатпа. Интонацияның адамның сөйлеу тіліндегі рөлін ғылым тарихына жүгінбей анықтау мүмкін емес. Әр түрлі интонациямен айтылған бір ғана сөйлем бірнеше мағына беруі мүмкін. А.С.Макаренко өзінің ғылыми еңбегінде интонацияның рөлі туралы: «Мен ***бері кел***деген сөзді15-20 рет түрлендіріп айтқанда және дауыс ырғағын адамның бет әлпетіне, дене қимылына және дауысына қарай 20 рет құбылтып айтуға үйренгенде ғана өзімді сөз шебері деп есептедім. Сонда ғана менің *бері кел* деп айтқанымды тыңдаушы дұрыс түсінетінін, немесе, менің нені меңзеп тұрғанымды түсінбей қалады-ау деген қорқыныш сезімінен арылдым», - деп жазды [1]. Хабарлы сөйлем, сұраулы сөйлем, лепті сөйлем, жігерлендіру сияқты интонацияның коммуникативті міндеттерін айырамыз. Кейде интонацияның бірліктері айтылған сөзден де артық, әсерлеуіш мағына береді. Интонация адам туралы барлық ақпаратты жеткізуші, адамның көңіл-күйінен, сөз болып отырған мәселеге және адамға байланысты қатысымынан, оның мінез-құлқынан, тіпті, мамандығынан да хабар береді. Интонация туралы зерттеулер ежелгі дәуірден басталады, әсіресе көне заманның шешендік өнері теоретиктерінің қызығушылығын оятқан. Біздің дәуірімізге дейінгі жазылған ғылыми деректерде тілдің әуенінің (мелодика) музыкалық әуеннен айырмашылығы анықталып, интонацияның ырғақ, қарқын, кідіріс сияқты компоненттері сипатталған және сөз ағымының мағыналық жіктелуінің маңыздылығы айтылған. XIII ғасырда өмір сүрген Абуль-Фарадж интонацияға байланысты: «Дауысын көтермей, ақырын, баяу сөйлеген адамның мұңға батып тұрғанын аңғаруымызға болады. Кейде адамның бұлай сөйлеуі оның еңбекқорлығын танытады, ал кімде-кім әлсіз дауыспен сөйлесе-қозы сияқты қорқақ, қатты және бейберекет сөйлеген адам-ешкі сияқты топас» - деп көрсетеді [2].

Тірек сөздер: *интонация; пресуппозиция; сөйлеу әрекеті; сөз актісі; салыстырмалы зерттеу; иллокутивтік көрсеткіштер.*

Аннотация. Роль интонации в человеческой речи невозможно определить без знания истории науки. Одно и то же предложение, произнесенное с разной интонацией, приобретает иной смысл.

В своих трудах А.С. Макаренко подчеркивает роль интонации со словами: «Я сделался настоящим мастером только тогда, когда научился говорить ***иди сюда***с 15-20 оттенками, когда научился давать 20 нюансов в постановке лица, фигуры, голоса. И тогда я не боялся, что кто-то ко мне не пойдет или не почувствует того, что нужно» [1]. Благодаря интонации мы определяем различные коммуникативные цели, такие как: утверждение, вопрос, восклицание, побуждение. Интонация с помощью интонационных средств усиливает само значение слов и выражает иногда больше, чем слова. Интонация несет важную информацию о человеке: о его настроении, об отношении к предмету речи и собеседнику, о его характере и даже о профессии. Исследование интонации берет свое начало с античных времен, и особенно в этом были заинтересованы теоретики ораторского искусства. В научных трудах ученых, дошедших до нас, описана речевая мелодия, определено ее отличие от музыкальной, охарактеризованы интонационные компоненты, ритм, темп, паузы, и говорится о важности разделения потока речи на смысловые части. Абуль-Фарадж (XIII в.) писал в своих трактатах: «Тот, кто разговаривает, постепенно снижая голос, несомненно, чем-то глубоко опечален; кто говорит слабым голосом-робок, как ягненок; тот, кто говорит пронзительно и несвязно-глуп, как коза» [2].

Ключевые слова: *интонация; пресуппозиция; речевая деятельность; речевой акт; сравнительное исследование: иллокутивные показатели.*

Abstract. It is impossible to determine the role of intonation in human speech without knowledge of the history of science. The same sentence, spoken with different intonation, acquires a different meaning. In his writings, A.S.Makarenko emphasizes the role of intonation with the words: «I have become a true master only when I had learned to speak **come here** with 15-20 tones when I learned to give 20 nuances staged faces, figures, voices. And then I was not afraid that someone will not go with me, or does not feel that it is necessary» [1]. Due to intonation we define various communicative aims, such as: adoption, the question, exclamation, motivation. Intonation using with intonation means enhances the very meaning of the words, and sometimes expresses more than words.Intonation carries important information about a person, his mood, attitudetowards tothe subject of speech and his interlocutor about his character and even a profession. Especially the theorists of ancient times were interested in rhetoric. Speech melody was describedin the scientific studies ofscholars, determined its

distinction from musical melody, and characterized intonation components: rhythm, tempo, pauses, spoken about animportance ofseparatingthe stream of speech into meaningful parts. Abul- Faraj (XIII century) wrote in his treatise: "Whospeaks gradually reducinghis voice, certainly, deeply saddened by something; who speaksin a weak voice timid as a lamb; who speaks incoherently-shrilly is stupid as a goat [2].

Keywords:*intonation; presupposition; speech activity; speech act; comparative study: illocutionary indicators.*

Елдер мен ұлттар арасындағы саяси, мәдени және экономикалық қарым-қатынастардың дамуына байланысты екі немесе одан да көп тілдерді меңгеру қажеттілігінің туындауы қазіргі тіл білімінде қолданыстағы тілдерді салыстырмалы (салғастырмалы) түрде зерттеу үрдісінің дамуына әсерін тигізді. Тіл білімін зерттеуші ғалымдар мен тілден дәріс беретін оқытушылардың пайымдауынша тілді үйренудің ең қиын аспектісі интонация болып табылады. Кейбір ағылшын фонетистері тіл үйренудеадам сөзді дұрыс айтудан бұрын бірінші интонацияға көңіл бөлгені дұрыс деп есептейді. Адамның осы әрекеттеріне қарап интонация сөзден, сөйлеу тілінен бұрын пайда болған деген тұжырымның дұрыстығы туралы пікірлерді қазіргі тіл білімінде интонацияны зерттеп жүрген ғалымдардың еңбектерінен кездестіруге болады. З.Базарбаева: «Интонацияның адамдардың қарым-қатынасындағы ең алғашқы құрал екендігін онтогенез көрсеткіштері де дәлелдей түседі. Интонация тонының (тональность) сөйлеу тілінде де, адамдардың қарым-қатынасында да үлкен орын алатыны бәрімізге мәлім. Бір сөздің айтылу интонациясына қарап, ол сөздің қандай сезіммен айтылып тұрғанын білу адамға айдан анық. Сондықтан интонацияның сөйлеуден, сөзден бұрын пайда болғанын мойындай отырып, оның кейінгі сөйлеу тіліндегі мәнінің зор екенін де баса айту керек», – деп жазды [3,3-4б.].

Кез келген сөйлеу актісінде интонацияның орны ерекше. Дж. Сирль интонацияны сөз актісін жасаушы иллокутивті күштердің көрсеткіштері қызметін атқарады деп есептейді [3].

Мысалы, ***Алма бүгін мектепке барады*** айтылымындағы *пресуппозицияларды* әрбір сөзге акцент қою арқылы жіктеуге болады ал, иллокутивтік акт айтылым мазмұнын растаушы қызметін атқарып тұр:

Алма // бүгін мектепке барады.

1. Пресуппозиция: Мектепке басқа адам емес, Алма барады.

Алма бүгін // мектепке барады.

2. Пресуппозиция: Алма бұрын мектепке бармаған.

Алма бүгін мектепке // барады.

3. Пресуппозиция: Алма басқа жерге емес, мектепке барады.

А.М. Пешковскийдің интонация жайлы: «Адам сезімін сөз арқылы жеткізу мүмкін емес, оны тек интонация арқылы беруге болады», - десе [4, 179 б.], ал В.И. Максимов: «Устная речь обладает таким интонационным разнообразием речи, что может передать все богатство человеческих чувств, переживаний, настроений», - деп сөйлеу актісінде адам өзінің көңіл-күйін тек интонация арқылы жеткізе алатындығынтағы да растайды [5,116 б.**].**

Әлемдегі кез келген тілдің өзіне ғана тән, еш қайталанбайтын интонациясы бар. Интонация компоненттері (ырғақ, әуен, кідіріс, период, колон) жайлы маңызды мәліметтер көне заман әдебиеттерінде кездеседі. Сол заманның ғалымдары интонацияны поэзия және прозалық мәтіндердегі дыбыстардың әуезділік-эстетикалық мағынасына мән бере отырып, оның мәтіндегі дыбысталуына байланысты салыстырмалы түрде сипаттаған. Мысалы, Дионисий тіл дыбыстарының эстетикалық маңызын платондық «Кратил» диалогының ең алғашқы үлгісіне қарай отырып, келістіре суреттейді. Мысалы, тілдегі дыбыстар: л – ең тәтті, а – ең әуенді, р – ең қайырымды, с – ең тұрпайы дыбыс (66 ел., 79-82, 96). Кей дыбыстар құлаққа жағымды, қайсыбіреулері жағымсыз, ал [м] - дыбысы мүйізден жасалған аспаптардан шыққандай естілсе, [с] - дыбысы аңдардың дыбыс беруінеұқсас келеді. Оның айтуынша мәтінде дауысты дыбыстардың көбірек дыбысталуы әдемілікті, ал дауыссыз дыбыстардың көп болуы ырғақтың бұзылуына әсер етеді. Ерекше көңіл бөлетін жағдай - Дионисийдің дыбыстардың эстетикалық, этикалық және физикалық сипаттамаларын біріктіре-ұштастырып отырып жасаған теориясының сол дәуірдің теоретиктері үшін көне ғасырдың аяғына дейін берік ұстанымда болғандығы. Дионисийдің дыбыстардың «мәртебесі пен әдемілігі» туралы тағылымы оның *ырғақ* туралы теориясында дыбыстардың эстетикалық, этикалық және физикалық сипаттамаларын біріктіру ұстанымын қолдану арқылы көрініс тапқан. Осыдан келіп: «мужественность» бакхия, «возвышенность* (ЬурзеЧоз) молосса, «убыль благородства» в трохее, «величие» и «пригодность для выражения страстей» анапеста, «благородство» и «красота» (саПоэ) дактиля, «женское» (*Ьё1у) «робкое»начало амфибрахия, «благородство и важность» спондея и, наконец, «недостойность» и «слабость таких размеров, как пиррихий и трибрахий», - туындайды (Античные риторики,1978). Егер Дионисийдің құлаққа жағымды әуен туралы айтуына тура келсе, онда ол сол

жағымды әуеннің ырғаққа байланысты екенін, әуеннің әртүрлі болуын қолдайтынын және тек керек жерінде ғана қолдану қажеттігін ойланбастан айтар еді. Дионисий өзінің осы тұжырымдамасын поэтикалық және прозалық мәтіндерге талдау жасау арқылы, олардағы көзге көріне бермейтін, бірақ мәтінге мән-мағына беретін кейбір кішкентай да болса бөлшектердің айырмашылықтары мен ерекшеліктерін зерттей отырып, интонацияға, оның компоненттері арқылы мәтіннің түрленуіне аса зер салған ең бірінші ғалымдардың бірі. Дионисийдің еңбектерінде кездесетін *период, колон* ұғымдары қазіргі түсінікше «колон» мөлшер жағынан «периодпен» салыстырғанда кішілеу, ықшамдау келеді де, кідіріс (пауза) арқылы бөлінеді және оның мағына жағынан тиянақты болуы шарт емес. Ал «период» логикалық жағынан тиянақты болуымен қатар, ол құрмалас не жай сөйлемдерден тұратын бір-бірімен ыңғайласқан көп мүшелі, күрделі құрылым. Фонетикалық жағынан қарағанда көңіл аударатын нәрсе, ол – ежелгі трактаттардағы «*колон*» *және* «*периодтарды*» сөйлеу тілінің жалпы интонациясымен қарап, оның әуенін, қарқынын, кідіріспен байланысты бөлшектерін сөйлеу ағысының үзінділері деп санайтындығында. Демек, ежелгі трактаттарда бұл терминдер күрделі сөйлемнің интонациялық жиынтықтарының сипатына қарай берілген [3,6б.].

Дионисийдің тұжырымы қазақ тіл білімінде интонацияны зерттеу мәселесіне шолу жасағанда Ж.Аралбаевтың «Лингвистикада интонацияның табиғатын тануда әр түрлі пікірлер бар және қазақ просодикасы жайына тоқтағанымызда, мына екі мәселенің бетін ашуымыз керек: оның біреуі – ритмика, екіншісі – интонация немесе мелодика», - деген пікірімен сәйкес келеді (Аралбаев Ж. 1988). Қазақ тіл білімінде интонация ұғымы, қызметі туралы А.Байтұрсынов, Қ.Жұбанов, С.Аманжолов, І.Кеңесбаев, М.Балақаев, Ә.Нұрмаханова т.б. ғалымдардың еңбектерінде интонацияның мәні және оның сөйлемдегі рөлі мен көріністеріне біршама тоқталған. Қ.Жұбанов интонация ұғымын сөздің әні, дауыс сазы деп атап, оның сөйлеу тіліндегі маңызын терең түсінген (1966). А.М. Антипова интонацияның сөйлеу тілінде сан түрлі және сан қырлы рөл атқаратынын айта келіп, олардың коммуникативті, эмоциялық – модальды, әлеуметтік, эстетикалық және сөйлемнің ырғағын, стилін, т.б. саралайтын рөлдерін белгілеп, олардың әрқайсысына сипаттама береді. Олардың бәрінің бір-бірімен тығыз байланысты екенін де айтады. Интонацияның коммуникативті және эмоциялық – модальды функциясы өзінің көрінісін фразаларда табады да, сөйлемдерді синтездеу, олардың басын құру, ұйымдастыру рөлі үлкен мәтіндерде көрінеді дейді. Интонацияны зерттеу екі негізгі бағытта жүргізіліп отыр. Біріншісі - интонацияның әртүрлі функциясын бір тілдің аясында ғана зерттеумен немесе салыстырумен байланысты. Екіншісі – интонацияның тіл білімінің басқа да ғылымдарымен (музыка, медицина, биология және т.б.) байланысы. Интонация ұғымы пайда болғалы бері ғылымның даму барысында көптеген өзгерістерге ұшырады. Арнайы әдебиеттердегі көп кездесетін интонацияның анықтамаларын екі топқа бөлуге болады: Батыс европаның және Американың фонетикалық мектептерінің ғалымдары интонацияны сөздегі әуенмен тығыз байланысты десе, орыс линвистикалық мектебінің ғалымдары интонацияны көп компоненттер бірлігі деп қабылдайды. Мысалы: А.М. Пешковский интонацияның компоненттерін әуен, ырғақ және реңк құрайды десе, В.М. Всеволодский – Гернгросс интонацияны дауыстың тоналдылығына байланысты жоғары, күшті, қарқын және реңк сияқты түрлері арқылы сипаттайды. понимает под интонацией последовательность тонов, различающихся в отношении высоты, силы, темпа и тембра. Г.П. Торсуев интонация бірліктеріне әуенді, екпінді, қарқынды, реңкті, ырғақты жатқызады. Практикалық тұрғыда В.А. Васильев Г.П. Торсуевтің пікіріне қосыла отырып, оған ырғақ интонацияның тек уақытша компонент құрамына кіреді деген анықтама енгізеді. Көптеген фонетист – ғалымдар интонацияны көп компоненттердің жиынтығы деп қарап, оның құрамына әуенді, екпінді, уақытша және реңк сипаттарын кіргізуді қолдады. А.М. Антипова интонацияның екі түрлі жіктелуін ұсынады: біріншісі – әуен, екпін, қарқын және реңк сипатына қарай бөлу, екіншісі – интонацияның компоненттерге жіктелуі және интонацияның функционалдық қабаттарына қарай бөлу [6]. І.Кеңесбаев интонацияны оның элементі болып табылатын фразалық екпінге көңіл бөле отырып қарастырады (1962). Н.Түркбенбаев өзінің жұмысында интонация ұғымын, оған қоса қызметін былайша түсіндіреді: «Интонация – сөйлеу деңгейі мен дыбысталудың негізгі белгісі. Интонациясыз сөйлеу мүмкін емес. Сөйлемнің мазмұны мен салмағы, оның айқындылығы интонацияға байланысты» (1981). Демек, сөздердің әртүрлі интонациямен айтылуы олардың синтаксистік қызметі мен мазмұнына да әсер етеді, яғни интонация әдеби тілдің орфоэпиялық нормасын сақтап, дұрыс сөйлеудің басты негіздерінің бірі болып табылады [3].

Тіл білімінде интонация ұғымы, оның компоненттері осы күнге дейін толық зерттеліп бітпегенқазіргі күннің өзекті мәселелерінің бірі.

Қолданылған әдебиеттер:

1. *Макаренко А.С. Избранные педагогические произведения. – М.,1945. – 206 с.*
2. *Абуль-Фарадж. Книга занимательных историй / Сирия тілінен орыс тіліне аударған А.Белова, Л.Вильскера. – М., 1957. – 269 с.*
3. *Базарбаева З. Қазақ тілінің интонациялық жүйесі. – Алматы, 1996, 225б.*
4. *Пешковский А.М., Интонация и грамматика. // Избранные труды. – М., 1959. – 5б.*
5. *Максимов В.И. Русский язык и культура речи. /Под ред. профессора В.И. Максимова. – М., 2000. – 411с.*
6. *Антипова А.М. Направления исследований по интонации в современной лингвистике //Вопросы языкознания. – М., 1986. – № 1.*

Резюме

Интонация с помощью интонационных средств усиливает само значение слов и выражает иногда больше, чем слова.

Resume

Intonation, i ts components intensifies the meaning of the word, and sometimes expresses more than any words.

УДК №821.16-1.1-3(574)

ХУДОЖЕСТВЕННОЕ ПРОСТРАНСТВОВ РАССКАЗАХ СОВРЕМЕННЫХ ПИСАТЕЛЕЙ КАЗАХСТАНА (С. Назарова, А.Уаис)

ART SPACE IN THE STORIES OF MODERN WRITERS OF KAZAKHSTAN (S.Nazarova, A. Uais)

ҚАЗАҚСТАННЫҢ ҚАЗІРГІ ТАҢДАҒЫ ЖАЗУШЫЛАРЫНЫҢ (С.Назарова, А.Уаис) ӘҢГІМЕЛЕРІНДЕГІ КӨРКЕМ КЕҢІСТІК

Тастаева И. - *магистрант первого курса*
Русский язык и литература в школах с нерусским языком обучения
Институт магистратуры и докторантуры PhD,
КазНПУ имени Абая, Алматы, Казахстан

Аңдатпа. Мақалада қазіргі таңдағы қазақстандық көркем прозаны зерттеудегі теориялық және тарихи-әдебиеттік мәселелер қарастырылған. Соңғы онжылдықта Қазақстанның әдебиетінде көптеген жаңа есімдер мен шығармалар пайда болды. Қазақстанның жаңа замандық әдебиетінде дамып келе жатқан шағын прозаға тиесілі басым классикалық жанрлардың ішінде бірқатар өзгерістерге ұшыраған әңгіме жанры ерекше көзге түсетіні сөзсіз. Мақаладағы зерттеудің негізгі тақырыбы ретінде бүгінгі таңдағы екі жазушының (А. Уаис, С. Назарова) әңгімелеріндегі көркемдік кеңістік түрлері таңдалған.

А.Уаистың әңгімелерінің бірі «Ашық терезелер» («Открытые окна») деп бекер аталмаған. Бұл әңгімедегі терезе бейнесі кеңістік поэтикасы ретінде маңызды рөл атқарады. Символдар сөздігінде «терезе» деген сөзге ашық кеңістіктің нышаны деп анықтама берілген. Әңгімедегі кейіпкер қыздың бөлмесіндегі алдымен жабық болып, одан кейін ашылған терезелер өмірге деген екі көзқарасты және екі түрлі хал-жағдайды білдіреді.

С.Назарованың «Көк көзді періштем» («Мой зеленоглазый аруах») атты әңгімесінде кеңістіктің сан алуан түрлері кездеседі: сыртқы және ашық (ауыл, Алматы қаласы, бақшы, Шымкент қаласы, жәрмеңке), ішкі және жабық (балшық үй, қаладағы пәтер, киіз үй, кинотеатр), динамикалық (өзен) және кейіпкерлердің жекеленген кеңістігі. Бұл кеңістіктерді салыстыру немесе қарама-қарсы қою арқылы қазіргі таңдағы қазақстандық әңгімелердегі қала және ауыл кеңістіктерін бейнелеудің типологиялық ерекшеліктері айқын көрсетілген. Әңгімелерде кездесетін «кеңістік» ұғымы әдебиеттану ғылымының «кейіпкер», «сюжет», «баяндау түрлері» секілді терминдерімен ұштасады. Кеңістік поэтикасын зерттеу арқылы автордың негізгі идеясын түсінуге болады.

Abstract. Article is devoted to theoretical and literary-historical study of the problem of modern Kazakh prose. In recent decades, in the literature of Kazakhstan there appeared many new names and works. Among the priority classical genres of short stories, developing in modern Kazakh literature, undoubtedly, the story that has been substantially altered. The subject of research articles are art forms in the space of two short stories by contemporary writers. Primary attention is paid to the study of space types and features of spatial models of the world in two stories.

One of the stories of A.Uaisis not accidentally called "Open windows." Window image plays an important role in the poetics of space of this story. In dictionaries character window is defined as a very important symbol of open space. Closed, and then open windows in the room of the heroine of the story represent two attitudes to life and two different states of mind.

In S. Nazarova's story "My green-eyed aruah " there are various kinds of space: external and open (village ,Alma- Ata city, garden, Shymkentcity, fair), internal and closed (adobe house, a city apartment, a yurt , a cinema , a refrigerator), dynamic (a river), his and others , as well as individual external and internal space of characters. These spaces are compared or contrasted, allowing images to reveal the typological features of the artistic space of the city and village in the modern Kazakh story. Art space in the stories linked with such literary concepts as character, plot and narrative form. Study poetics of space allows us to understand the author's ideas and stories.

Keywords:poetics, art space, genre, story, character, plot.
Ключевые слова: поэтика, художественное пространство, жанр, рассказ, персонаж, сюжет.

Известно, что существование человека (как реального, так и художественного) издавна определяется в рамках двух координат – время и пространство. Причем под временем, как минимум, подразумевается историческое и биографическое (время жизни), а под пространством – природное и урбанистическое (место жизни). Для нас важной является мысль о том, что наряду с универсальными свойствами, пространственно-временная система каждого художественного произведения обладает еще и индии-видуальными особенностями, которые определяются как законами разных жанров и видов искусства, так и мироощущением и мировоззрением самого художника. Следовательно, анализ художественного пространства тесно связан с анализом мировоззрения художника (его нравственных, философских, эстетических, научных взглядов). Все названные аспекты в сумме позволяют обнаружить единство объективного и субъективного, социального и психологического в концепциипространства и времени любой творческой личности, в пространственно-временной картине современного рассказа.

Художественная литература отличается чрезвычайным разнообразием повествовательных форм, причем данная тенденция характерна и длялитературы Казахстана. В последние десятилетия в ней появилось много новых имен и произведений. Среди приоритетных классических жанров малой прозы, развивающихся в современной казахстанской литературе, несомненно, выделяется рассказ, который подвергается значительным изменениям, так как литературные жанры – это исторически эволюционирующие феномены, сохраняющие «память жанра». По мнению М.М. Бахтина, «жанр живет настоящим, но всегда *помнит* свое прошлое, свое начало» [1, 122]. Рассказы трудно поддаются классификации, в этом жанре разнообразно проявляются тенденции «размывания границ жанра», «гибридности» (Ж.Ж. Толысбаева).

Следует признать и тот факт, что жанр «входит в реальное пространство, в реальное время», и писатель не может не учитывать при выборе жанра современных условий художественного восприятия. Поэтому «для каждого литературного жанра в пределах эпохи и направления характерны свои особые концепции адресата литературного произведения, особое ощущение и понимание своего читателя, слушателя, публики, народа» [2, 279]. Существенно дополнение в определение жанра рассказа, которое предложил В.П. Скобелев: «Рассказ как жанр – живое, внутренне подвижное явление, существующее в историко-литературном контексте, устремленное в будущее и вместе с тем постоянно оглядывающееся назад» [3, 177]. Именно в рассказе наиболее полно отражаются идейно-художественные искания времени, в нем ярко воплощается национальное своеобразие литературы, так как из всех жанров рассказ – жанр наиболее динамичный. «Энергетика рассказа проявляется не в самом количественно понимаемом объеме вещи, а в композиционной плотности, смысловой напряженности художественно претворенного материала жизни» [4, 5].

Большинство рассказов современных писателей можно отнести к городской прозе, так как действие в них происходит в урбанистическом пространстве. Пространство города предстает в этих рассказах как давно обжитое героями, но часто одновременно чужое. Включение персонажей в пространственную модель художественного мира предполагает выявление и рассмотрения этих взаимосвязей на протяжении всего текста произведения.

Ю.М. Лотман пишет: «Художественное пространство представляет собой модель мира данного автора, выраженную на языке его пространственных представлений» [5, 252]. «Пространственные значения являются первоосновой многих языковых средств обозначения, как на уровне слова, так и на

уровне структуры предложения. Это подтверждает, что восприятие пространства – одно из первых и элементарных проявлений познания мира человеком» [6, 134].

Остановимся на рассказе Алисы Мустафиной «Открытые окна». Героиню рассказа зовут Ася. Она попадает в сложную социально-психологическую ситуацию. Её предал близкий человек и об этом стало известно всем сотрудникам на работе. Потрясенная, Ася выходит из помещения наружу. «Она плутала по родным когда-то улицам, не узнавая их. Город – её любимый, ласковый, светлый город, в котором прошло Асино детство, – вдруг стал чужим, холодным и высокомерным незнакомцем. Он жил своей яркой ночной жизнью и совсем не замечал Асю, город забыл маленькую девочку, которая когда-то с радостным любопытством рассматривала его мир из открытого окна» [7, 66]. Психологический стресс, который переживает героиня, заставляет её остро переживать свое одиночество в огромном городе.

Ася увольняется с работы и отдаляется от мира, замыкается в своей комнате. В своем исследовании В.В. Савельева пишет: «*В художественном мире конкретного писателя особая роль отводится внутренним пространствам строений – интерьерам*. Это пространства жилища человека». «Комната персонажа – это его микромир. Уместно вспомнить одно из изречений Г.К. Лихтенберга: «Я всегда придавал своей комнате более важное значение, чем другие люди. Значительная часть наших идей зависит от ее расположения. Она, так сказать, второе наше тело» [8, 96]. А.Мустафина описывает квартиру своей героини и её бессонные ночи или тяжелые сны, когда она лежит на диване, «сжавшись в комочек, лицом к пустой стене».

Рассказ не случайно называется «Открытые окна». Образ окна играет важную роль в поэтике пространства этого рассказа. В словарях символов окно определяется как очень важный символ пространства. Окно – это проем в стене помещения, расположенный обычно над уровнем пола и предназначенный обеспечивать доступ в помещение света и воздуха, являющийся символом солнца и глазами дома. В древности окна, представлявшие собой узкую щель, служили для освещения комнат в весьма незначительной степени — они, скорее, имели значение "наблюдательного пункта". С другой стороны, окна были самым уязвимым местом, куда легко могло проникнуть зло, поэтому они издревле защищались оберегами, прежде всего, с солярной символикой. Как главный элемент стены окно в Европе связано с эпохой Возрождения, когда возник новый тип городского дома — палаццо — с симметричным чередованием окон и простенков. В XX в. окно переосмысливается как выход в мир, что привело к увеличению размеров окон и превращению их в доминирующий мотив стены. В культуре окна считаются "детьми" дверей, поэтому они не должны быть больше своих "родителей". Окно толкуется как "неконтролируемый хозяевами вход в дом". Окно – это глаза дома и то пространство, через которое входит в дом свет. Когда в дом Аня приходит её подруга, она восклицает: «Боже, что за темень и духота». И тут же начинает раздвигать шторы, открывать форточки. С этого момента начинается возвращение Ани к новой жизни. В конце рассказа наступает конец зимы и Аня сама подходит к окну, осторожно его приоткрывает и чувствует, как «в комнату ворвался поток свежего воздуха, внутри которого самым сильным и чудесным был аромат зарождающейся весны» [7, 72].

Прозаик и поэт Назарова Светлана Николаевна родилась в Караганде. Окончила Московский полиграфический институт. Она автор книг «Я доверяю вам...» (1997), «Не оставляйте на потом...» (2005), «Вечная Ева» (2010), «Избранная проза» (2010). Обратимся к ее рассказам.

В произведении «Мой зеленоглазый аруах» встречаются разные виды пространства. Основное пространство – аул: «Мама отвезла меня в аул рано – они с отцом жили в городе, ей надо было работать, а я не был устроен в детсад по настоянию бабушки…» [9, 4] – вот первое упоминание об ауле, в котором проходит детство рассказчика. Но во всем рассказе не указано географическое название этого аула, и это, видимо, не случайно. В рассказе аул – это пространство цивилизации, но особый, не городской. И поэтому название аула не важно. Важно, во-первых, то, что именно в ауле проходит детство рассказчика, и, во-вторых, что пространство аула сопоставлено и в определенной мере противопоставлено пространству города. Аул – традиционное поселение сельского типа, стойбище, община у казахского народа. Изначально аулом назывался подвижной кочевой стан, состоящий из мобильных юрт. Поскольку в каждый отдельный кочевой стан входили, как правило, представители одного рода, то слово аул также означает кочевая расширенная семья, состоящая из нескольких поколений и включающая, помимо родителей и детей также ближайших родственников. Аул мог состоять из любого количества юрт. В каждой юрте проживала одна семья (отец+мать+дети). Маленькие аулы состояли из 2-3 юрт самых близких родственников, богатые аулы могли состоять из сотен юрт. У народов Казахстана первоначально этот термин означал подвижное поселение, которое циклично перемещается с мест зимнего выпаса скота

(қыстау) на летнюю кочевку (жайлау). Становление аула, как постоянного поселения связано с переходом народов к оседлому образу жизни в XIX веке и начале XX века. Аул у этих народов представляет собой деревню или село с квартальной или хаотической застройкой домами из сырцового или обожжённого кирпича (реже из дерева), с загонами для скота, хлевами, амбарами, колодцами, иногда с огородами и садами. Чаще всего, аулы располагаются вблизи рек или озёр, родников, либо в местах с высоким уровнем залегания грунтовых вод.

В рассказе также упоминаетсяо городе, где живут родители мальчика – город Алма-Ата – это и есть конкретное пространство. В качестве конкретного пространства можно еще отметить Московскую область, где служил рассказчик: «Служить я попал в Московскую область, в войска космической связи».

В рассказе «Мой зеленоглазый аруах» можно выделить различные виды пространств. Внешние и открытые (аул, город Алма-Ата, огород, город Чимкент, ярмарка) внутренние и закрытые (саманный домик, городская квартира, кинотеатр, холодильник, юрта), динамические (речка), статические (огород), свое и чужое, а также индивидуальное пространство героев.

У нашего героя есть два «своих» пространства. «Мама с отцом несколько раз в течение лета приезжали на день-два к нам в аул, привозили гостинцы…», «Пока я рос в ауле, я хорошо освоил родной язык», «Как-то мама, приехав в аул в очередной раз во время моих каникул и привезя много чего в качество гостинцев, отозвала меня перед отъездом в сторонку и дала 5 рублей…», «…«дядь Петя» – так звали русского бобыля, жившего в нашем ауле…» – все эти строчки доказывают нам, что для героя «аул» – это свое родное пространство.

Однако это родное пространство относится только к детству героя, в котором он жил с бабушкой и дедушкой до школьных год: «До первого класса я жил с дедом и бабушкой постоянно», а в школьные годы приезжал только на каникулах. Тем не менее, будучи взрослым, он не раз возвращался в свой аул, это можно заметить в следующих строчках: «Время шло, я взрослел, и, учась в старших классах, совсем перестал рваться в аул к своим старикам, как это было прежде», или «Когда настал момент наивысшего напряжения в отношениях с ними (с родителями), когда моя девочка явно отдала предпочтение другому, когда я рассорился с лучшим своим другом – я решил уехать в аул», или«Как-то так произошло, что я за этот свой приезд в аул сблизился с дедом». Таким образом, аул останется для него «своим» пространством, куда он возвращалсяи во взрослой жизни.

У рассказчика есть еще одно «свое пространство» – город Алма-Ата, где прошли его школьные и взрослые годы и где он жил со своими родителями. «Потом уехал в город, где, конечно же, было намного опрятнее, не было мух, и было намного больше удобств», «Город я любил, потому что здесь я был рядом с папой и мамой, потому что здесь в нашей квартире был белый холодильник…», «До сих пор с ужасом вспоминаю, как я стеснялся своих деда и бабушку, когда они приезжали к нам в Алма-Ату», «За месяц я лишь раз позвонил домой в Алма-Ату». То есть, эти строчки убеждают нас в том, что город Алма-Ата также является для него своим пространством, что в городе у него свой дом, но мы не уверены, является ли этот город родным пространством всей его жизни, так как рассказ заканчивается на том месте, где он только что перешел во взрослую жизнь. Когда он проходил службу в Московской области, ему приходит телеграмма о смерти бабушки. Он берет отпуск, приезжает в аул на похороны и этим автор заканчивает свой рассказ. Дальше нам неизвестно, какое пространство – аул или город – останется для него «своим» родным. Возможно, целью автора было показать жизнь в селе, которая связана с детством рассказчика и не связана с его дальнейшей жизнью.

Таким образом, в произведении «Мой зеленоглазый аруах» пространству аула противопоставляется пространство города. Центром аула в произведении является дом. Дом представляет собой закрытое внутреннее пространство. Дом – это жилье, семья, место упорядоченной защищенной жизни [10, 65]. В рассказе дом – саманный: «Помню, однажды ночью я проснулся от тоненького прерывистого звука и не мог понять, что за птица его издает. Прислушавшись, я понял, что это храпит бабушка, и удивился тому, что она как будто пела во сне. Дед храпел по-другому, он как будто угрожал кому-то, отгонял опасность. Я обрадовался уюту нашего саманного домика», или «Саманный домик, в котором жили мой ажешка и аташка, был выбелен с добавлением синьки, и в вечернем воздухе был похож на облачко».

К пространству аула также относятся представители животного мира: верблюд, барашка, конь, жеребец: «Когда кто-то к кому-то приезжает, узнают все, и большой грех не зарезать барашка, не накрыть дастархан, не сделать соучастниками радости всех аульчан», «Как рассказывал дед об их знакомстве, бабушка, увидев его на коне на ярмарке, куда он приехал, чтобы продать хозяйского жеребца за большую сумму, не устояла перед усатым красавцем, и стала приставать к нему…», «Я боялся и не любил

верблюдов. Эти высокие животные в просторном высоком загоне, сколоченном из поперечных досок, рядом с нашим домом в ауле». «Конь – символ мира высшего, баран – символ мира материального, земного» [11, 32]. Основное занятие казахов – скотоводство. Баран – это, прежде всего, одежда, пища. Поэтому овцы считались ценными животными. Баран – символ среднего мира, земной жизни. Каждая часть разделенной туши барана имеет свое сакральное значение. По казахскому обычаю во время трапезы каждому человеку в зависимости от возраста, пола, положения полагается определенная часть барана. Голову преподносят пожилым людям, тазовую кость при угощении подают почетному гостю, и т.д.

А пространство города имеет пейзаж, свойственный любому мегаполису: парки, кинотеатры, кафе, фонтаны и т.д. Центром города является городская квартира, которую родители мальчика получили, благодаря его деду: «А кстати, родители мои получили квартиру (после долгого проживания в семейном общежитии) благодаря моему заслуженному деду, который был участником Великой Отечественной войны».

Чужое пространство для героя – армия, то есть Московская область, куда он попал служить: непривычная жизнь, новая обстановка, армейские команды, устав, казарма… Его армейская жизнь подробно не описывается. Но мы с уверенностью можем сказать, что это пространство не «принесло» ему счастья. Это пространство, которое отдалило его от родины, помешало ему написать последнее большое письмо своим старикам и это пространство, где он услышал о смерти своей бабушки – главного для него человека.

Художественное пространство в рассказах увязано с такими литературоведческими категориями, как персонаж, сюжет и формы повествования. Изучение поэтики пространства позволяет понять авторскую идею и рассказов.

Использованные источники:

1. *Бахтин М.М. Проблемы поэтики Достоевского. – М.: Советская Россия, 1979. – 320 с.*
2. *Бахтин М.М. Эстетика словесного творчества. – М.: Искусство, 1979. – 423 с.*
3. *Скобелев В.П. Слово далекое и близкое: Народ. Герой. Жанр. Очерки по поэтике и истории литературы. – Самара: Кн. Изд-во, 1991. – 280 с.*
4. *Бадиков В.В. Маятник жанра, или Феномен рассказа // Апполинарий. – 1996 .– №4. – С. 3-8*
5. *Лотман Ю.М. Художественное пространство в прозе Гоголя // Лотман Ю.М. В школе поэтического слова: Пушкин. Лермонтов. Гоголь. –М.: Просвещение, 1988.*
6. *Гак В.А. Пространство вне пространства. //Логический анализ языка. Языки пространства. – М., 2000. – С. 169-172.*
7. *13 историй Алис Уаис. Сказки, рассказы, повести, радиопьеска. – Алматы, 2013. – 140 с.*
8. *Савельева В.В. Художественный текст и художественный мир: соотнесенность и организация. – Алматы: Дайк-Пресс, 1996. – 192 с.*
9. *Назарова С. Избранная проза. – Алматы, 2010. – 162 с.*
10. *Копалинский В. Словарь символов. – Калининград, 2002. –* С. *65.*
11. *Карагузова Ж.К., Хасанов М.Ш. Космос казахской литературы. – Алматы, 1993. –* С. *32.*

Түйін

Бұл мақалада Қазақстанның бүгінгі таңдағы жазушыларының, соның ішінде А.Уаис пен С.Назарованың әңгімелеріндегі «Көркем кеңістік» түрлерін зерттеу мәселелері қарастырылады.

Resume

This article is devoted to the problems of studying art forms in space in stories of modern writers of Kazakhstan, namely in stories of A. Uais and S. Nazarova.

ОҚУ–ТӘРБИЕ ҮДЕРІСІНДЕГІ ПЕДАГОГИКАЛЫҚ МӘДЕНИЕТ
ПЕДАГОГИЧЕСКАЯ КУЛЬТУРА В УЧЕБНО-ВОСПИТАТЕЛЬНОМ ПРОЦЕССЕ
PEDAGOGICAL CULTURE IN THE EDUCATIONAL PROCESS

Жанатаев Қ., Сақтағанова М., Бердімұратова Р.

Аңдатпа. Педагогикалық мәдениет – бұл педагогикалық үдеріс барысындағы жалпы мәдениетінің өзіне тән көрінісі. Өз бойында саналы және практикалық қызметтің түрліше элементтерін қорыта отырып, педагогикалық мәдениет өз негізінде мәдениеттің дүниетанымдық, адамгершілік, кәсіби, зейінділік, көңіл-күй, эстетикалық, дене және тазалық жақтарын қамтиды. Құрылымдық тұрғысынан,педагогикалық мәдениеттің өзі психологиялық-педагогикалық сенім мен шеберліктің, жалпы дамуы мен кәсіби - педагогикалық қасиеттерінің, педагогикалық этика мен сан қырлы қарым-қатынастар жүйесінің, қызмет мәнері мен мінез-құлқының жинақталуын береді. Жеке тұлғаның өзара байланысты құрамдастарын біріктіре отырып, педагогикалық мәдениет бұлардың әрбірін байыта түседі, әрі жоғарғы деңгейіне дейін дамытады. Осылайша, мұғалім тұлғасының мәдениетінен жалпы мәдениеттің барлық құрылымдық элементтері көрініс табады: мұғалімнің тұлға ретіндегі мәдени дамуының деңгейі; осынау деңгейге жету тәсілдері; қол жеткен мәдени деңгей жүзеге асатын педагогикалық қызмет. Жоғары оқу орындарында мұғалімді дайындау барысы, оның әлеуметтік қызметі мен мінез-құлқының барлық түрінде іске асатын тиісті білім, сенім, дағды, шеберлік, шығармашылық қабілет, мінез-құлқы мен әлеуметтік сезім бірлігіндегі оның жалпы мәдениетінің қалыптасуына бағытталған (саяси, ғылыми, педагогикалық, адамгершілік, эстетикалық). Мұғалімнің жеке тұлғалық мәдениеті кәсіптің әлеуметтік маңыздылығына, педагогикалық қызметке өмірлік қажеттілігінің, дамыған кәсіби мақтаныш сезімінің, еңбекқорлықтың, жұмысқа қабілеттіліктің, туындайтын кәсіби міндеттерді тез әрі сапалы шешуге, педагогикалық тәжірибесін кеңейтуге, кәсіби шеберлікке жетуге даярлықтың бірлігінен құралады.

Кілт сөздер: мәдениет, педагогика, психология, логика, оқыту

Key words: culture, pedagogic, psychology, logic, education

Жаңа адамды қалыптастыруда қоғамның сенімді өкілі мұғалімге жетекші орын беріледі. Ұстаздық қызметінде өз еңбегінің мазмұнын кеңейтуге тырысатын, түрлі міндеттердің шешілуі үшін өзіне жауапкершілік алуға дайын, педагогикалық кәсіпте өзінің өмір тәсілін іске асыратын ол, өзінің қоғамдық және кәсіби атауын ақтап шығады. Мұғалімнің педагогикалық қызметінің тиімділік сапасын арттыруына көбіне-көп оның жалпы мәдениеті себепші. Мұғалім тұлғасы бірсыпыра әлеуметтік маңызды белгілерімен сипатталады, соның бірі – оның жалпы мәдениеті.

Педагогикалық мәдениет – бұл күрделі мағынадан құрылған, өзінің мазмұны бойынша кең және ерекше категория. Оның құрылымын анықтау, бір жағынан ғылыми – пеагогикалық қызығушылық тудырады, өйткені теориялық көзқарастардың жетілдіруіне ықпал етеді, басқаша жағынан – болашақ мамандардың педагогикалық мәдениетінің қалыптасуына берік негіз бола алады. Логикалық-этимологиялық тұрғыдан алғанда «педагогикалық мәдениет» сөзі іргелі және «кәсіптік-педагогикалық» пен «педагогикалық шеберлік» сөздеріне қарағанда кеңірек түсіндіріледі. Педагогикалық мәдениет негізінде таным, дәстүр, тәжірибе және жаңашылдық жолымен педагогикалық кәсіби дағды қалыптасады, алоның дамыған жоғары деңгейі педагогикалық шеберлікке айналады.

Аталған мәселеге авторлардың түрлі көзқарастары мен пікірлерін талдау «педагогикалық мәдениет» құрылымынан келесі төрт негізгі блокты ажыратуға мүмкіндік береді:

1. Педагогикалық тұлғаның арнайы қабілеттері және қасиеттері.

- Іскерлік қасиеттер (адалдық, жауапкершілік, еңбексүйгіштік, тәртіптілік, жігерлілік, дәлдік.)

- Рефлексивтік қасиеттер (ұқыптылық, жинақылық, өзіне өзі сын көзімен қараушылық, кең дүниетаным, білімдарлық).

- Коммуникативтік қасиеттер (ықыластылық, шыншылдық, сенімділік, әділдік, ұстанымдылық, талап қоюшылық, міндеттілік).

- Эмпатиялық қасиеттер (ізгіліктілік, өзара түсінушілік, мейірім, әдептілік, міндеттілік, сырласу және аттракцияға қабілет).

2. Педагогтің идеялық- адамгершілік қасиеттері.

- Идеялық-адамгершілік қасиеттері (сенушілік, табандылық, отансүйгіштік, ұжымшылдық, парасаттылық, зиялылық).

3. Педагогтің кәсібилік- мінез-құлық әдебі.

- Тұлғаның өмірінің айрықша қалпымен, оның адам тәрбиелеу және оқыту саласындағы көзқарастары мен пікірлерінің, арнайы қарым-қатынас жүйесін тұрақты түрде жетілдіруге орай бағытталуымен және ұмытылысымен сипатталады.

4. Педагогикалық шеберлік.

- Пәнін терең білуі (кәсіби құзырлылығы, арнаулы-әдептілік даярлығы, оқыту және тәрбиелеу тәжірибесі, ғылыми дәрежесі).

- Педагогикалық технология (сөйлеу техникасы және мәнерлілігі, ойының тереңдігі және жүйелілігі, пікірінің сенімділігі, ым-ишараның мәнерлілігі, үлгілі қалып, қажетті әдістерді таңдай білу шеберлігі).

- Педагогикалық шығармашылық (шығармашылық қиял, ізденімпаздық ой ұшқырлығы, жаңа ақпарат іздеу қажеттілігі, экспериментке ұмтылыс).

- Педагогикалық стиль (педагогтік сенушілік, өзінің және өзгенің іс-әрекетін теңбе-тең қабылдау және бағалау қабілеті, педагогикалық бағытты қарым-қатынас және мінез-құлық, педагогикалық әдеп, тыңдай, есті білу қабілеті, адамдардың ішкі жан дүниесін тануға деген қызығушылық).

Педагогикалық мәдениеттің берілген құрылымы оның концептуалдық моделін (үлгісін) кеңірек түрде қарауға мүмкіндік береді.

«Педагогикалық мәдениет» түсінігінің құрылымын зерттей келе, оның құрамындағыларды көп ажыратқан сайын біз бұл ұғымға тән анық мәнінен алшақтай беретіндігімізді мойындауға тура келеді. Педагогикалық мәдениет - арнаулы мазмұнына қарай кең категория. Педагогикалық мәдениетті жүзеге асырушы жеке мінез-құлық сипатында көрінетін, өзіне тән қажеттіліктер, қызығушылықтар, көзқарастар, мұрат-мақсаттар жүйесіне белгілі бір тұлға болып табылады.

Елімізде жоғары педагогикалық мәдениет мысалдары өте көп. Оларды педагогика тарихынан, әдеби көркем шығармалардан алуға болады. Практикалық жұмыстың үлкен тәжірибесіне ие педагогтар педагогикалық мәдениетті этикамен де, эстетикамен де, педагогикалық шеберлікпен де теңдестірмейді. Олар бұл түсінікті түрлі қасиеттердің жинағы түрінде қарастырады. Маңызды қасиеттерге адамдарға деген сүйіспеншілік, қайырымдылық, оқушыларға ықпал ету шеберлігін (рухын көтеру, жанын толқыту, сезімін ояту, дұрыс жолға бағыттау) жатқызады.

Педагогикалық мәдениет негізінде терең психологиялық педагогикалық таным, жан-жақты білімділік, педагогикалық ойларды тұрақты толықтыру, өзіне емес, жұмысына деген ішкі қанағаттану, өзін-өзі сынау, жүйелі кәсіби әрекетке (оқыту, тәрбиелеу, дамыту) ұмтылыс, оқу-тәрбие жұмысына мәжбүрлікпен емес, ішкі қажеттіліктен, ерікті түрде толық берілу; рухани байлық, адамгершілік, тазалық, педагогикалық әдеп, шығармашылық, жаңашылдық, ізденімпаздық.

Сөйтіп, құрылымдық мазмұндық тұрғыдан алғанда педагогикалық мәдениет – бұл педагогикалық пікірлер және шеберліктің педагогикалық әдеп және кәсіби-педагогикалық қасиеттердің, оқу-тәрбие жұмысы стилінің және оқытушының өз ісіне, өзіне деген қарым-қатынасының жиынтығы. Оның маңызды қырлары (жақтары) дүниетанымдық, интеллектуалдық, эмоциялық, еріктілік, эстетикалық және физикалық болып табылады.

Педагогикалық мәдениет мазмұны (адамгершілік тұрғыдан алғанда) өзге жоспарға ие: білім беру, оқыту; бағыт сілтеу - бұл оқытушының негізгі, бірақ ең маңыздысы іс-әрекетінің өмірлік мәні. Басқа адамдар көзімен қарағанда ол әлеуметтік кемелденудің рухтанған өнегесі қалпында танылады. Оның дүниетанымдық мінез-құлқына, өміріне, әр құбылысқа көзқарасына қарап, ұқсауға ұмтылады.

Педагог шеберлігі оқушылар арқылы қайталанады, оның идеялық көзқарастары, еңбекке қатынасы, қарым-қатынас жасау мәдениеті және т.б. көптеген қасиеттері көрінеді. Білікті педагог бос сөзден аулақ болып, қарым-қатынас мәдениетіне ұмтылады және сол уақытта алдыңғы қатарлы идеяларды тарату жолымен оқушылары арқылы оның мүмкін болатын қолданысын кеңейтеді, шынайы өмір аясына оралып отыруды жадынан шығармайды. Мұны болашақ мұғалім педагогикалық практика барысында терең түсініп, меңгеруі тиіс.

Педагогикалық процесс ерекшелігі, оның құрылымы және мазмұны адам оқыту және тәрбиелеу, дамыту қызметтерін іс жүзінде жүзеге асыра отырып, жеке тұлғаның қалыптасуына түрткі болатын себебі түрінде көрінеді. Педагогикалық шеберлік педагогикалық мәдениеттің негізгі бөлігі ретінде, өз кезегінде ең кемінде келесі төрт бөлімнен құралатын жүйенің күрделі құрылымымен айқындалады:

1. Педагогикалық технология.
2. Педагогикалық шығармашылық.
3. Пәндік білім.
4. Педагогикалық стиль.

Оқу пәнін, оның тарихын, теориясын, әдістемесін және қазіргі заманға сай практикасын білу педагогикалық шеберліктің іргетасын құрайды. Кәсіби құзырлылықтың маңызы ғылымның барлық саласының бұрын болмаған қарқында дамуы және жаңаруы кезеңінде өлшеусіз артады. Жаңа өзгерістер тәсілдер, әдістер және әлеуметтік жағдайлар оқытушылар құрамына жаңа талаптар жүктейді. Оқытушыға жүргізуге сеніп тапсырылған оқу пәні ерекшелігі саласында оған қойылар талаптар тіпті жоғары.

Педагогикалық практика даярлық оқу-тәрбие процесінің тиімділігі мен сапасын айқындайды. Жоғары дәрежелі атаққа және жеке тәжірибеге негізделген пәнді толық білу оқытушы шығармашылығы үшін педагогикалық пәнде де, оны оқыту әдістемесінде де тірек бола алады. Зерттеу деректері бойынша, егер маман жаңа ақпараттардан тысқары қалса, онда бір жыл ішінде оның біліктілігінің сапасы 20-25% төмендейді. Кейін қалмау үшін, оған жеке уақытының 20% жуығын алдыңғы қатарлы ғылыми жетістіктермен танысуға жұмсауы қажет.

Оқытушының оқыту және тәрбиелеудегі тәжірибесі, психологиялық-педагогикалық зерттеулердің жаңа жетістіктерінен білімдарлығы (әдетте бұл ғылыми біліктілігінде жүзеге асырылады) оқушыларға кәсіптік ойлаудың озық тәсілін қамтамасыз ететін, келешекке бағдарлап оқытуға, ақпарат жеткізуге мүмкіндік береді.

Практика барысында студенттерге педагогикалық шығармашылық-педагогикалық шеберліктің маңызды әрі елеулі бөлігі екендігін ұғындырудың мәні зор. Оның мәні «оқытушы – оқушы» жүйесінің өзара қарым-қатынасының салдары ретінде оқыту мен тәрбиелеудің жоғары нәтижелерінен айқындалады.

Сонымен,педагогикалық мәдениеттің жоғарғы сатысы, оның шынайы өмірдегі көрінісі педагогикалық шеберлік болып табылады, ол дамыған психологиялық-педагогикалық пікірлердің, кәсіптік-педагогикалық білімдердің, дағдылардың, іскерліктің және мәнерліліктің эмоциялық-еріктік тәсілдерінің жиынтығы. Олар педагогтің тұлғалық қасиеттерімен өзара байланысты, оған көптеген оқу-тәрбиелік міндеттердің ойдағыдай шешімін табуға мүмкіндік береді.

Әдебиеттер

1. Қожахметова К.Ж., Мұхамбетова С.Қ. Педагогика және психология. – Алматы, 2005. – 88 б.

2. Табылдиев Ә. Қазақ этнопедагогикасы. Монография. – Алматы: Санат, 2001. – 320 б.

3. Наурызбай Ж. Научно-педагогические основы этнокультурного образования школьников. Дисс… д.п.н. – Алматы,1997. – 357 с.

4. Бөлеев Қ. Халық педагогикасы–бала тәрбиесінде. – Жамбыл,1992. – 81 б.

5. Хмель Н.Д. Теоретические основы профессиональной подготовки учителя. – Алматы: Ғылым,1998. –С. 24-38.

Түйін

Бұл мақалада оқу-тәрбие үдерісіндегі педагогикалық мәдениеттің модулі мен құрылымы, тұлғаның арнайы қабілеттерімен идеялық адамгершілік қасиеттері және де педагогикалық шеберлігі баяндалған. Сонымен қатар педагогикалық процесс ерекшелігі, оның құрылымы және мазмұны адам оқыту және тәрбиелеу, дамыту қызметтерін іс жүзінде жүзеге асыру жолдары қарастырылған.

Резюме

В статье рассматриваются педагогическое мастерство и особенности идейной гуманности, модуль и структура педагогической культуры в учебно-воспитательном процессе. Также рассматриваются структура и содержание, особенности педагогического процесса, пути развития, обучения и воспитания человека.

Summary

The article deals with thepedagogical skills and its peculiarities of idea of humanity, model and structure of pedagogical culture in the educational process. The structure and maintenance, peculiarities of pedagogical process and ways of development, teaching and education of human are shown here.

УДК-687.16

КӘСІПТІК БІЛІМ БЕРУДЕГІ ҚҰЗЫРЕТТІЛІК МӘСЕЛЕЛЕРІ

Құралбай Қ.Д. – *«6М012000 – Кәсіптік оқыту»*
мамандығының 2-курс магистранты, ҚазмемҚызПУ, Алматы қ.

Аңдатпа. Мақалада болашақ мамандың кәсіби құзыреттілігін қалыптастырудың негізгі талаптары мен себеп-салдары қарастырылады және «құзыреттілік» ұғымына түсінік беріледі. Өйткені кәсіптік білім беру – адамның жүйеленген сапалы білімді, кәсіптік дағдыны және білікті меңгеру, ақыл-ойы мен сезімін дамыту, дүниеге көзқарасын және танымдық ойларын қалыптастыру үрдістері мен нәтижесі. Әрбір кәсіби іс-әрекет – жеке адамның қиындықтарды жеңу қабілеттілігін, әрекеттерді орындауға байланысты жеке бастық кәсіби бағдарды, іскерлікті, кәсіби сана қалыптастыруды, білімділікті талап етеді. Кәсіби білім беретін мектептердегі білім мазмұнына жасалған талдаулар болашақ маманның кәсіби құзыреттілігін жетілдіруде ақпараттық технологияларды пайдалануға негізделгенде ғана оң нәтиже береді. Ақпарапаттық технологияларды пайдаланудың теориялық негіздерін саралаумен қатар оның практикалық қажеттілігі айқындалды. Әсіресе, ақпарпаттық технологияларды пайдалануды теориялық тұрғыда негіздеу, кәсіби құзыреттілікті жетілдіруде ақпарапаттық технологияларды пайдалану мәселелері арнайы зерттеуді қажет етеді. Осыған орай, болашақ маманның кәсіби құзыреттілігін жетілдіруде ақпараттық технологияларды пайдалану жоғары мектеп пәндерінің мазмұнын тереңдетіп, оны меңгеруді қамтамасыз ету мақсатымен, өз бетімен жұмысты орындауды күшейту қажеттігі туып отыр. Білім беру саласына ақпараттық технологиялардың енгізілуі жыл сайын кешенді сипат алуда. Болашақ өнер мамандарының кәсіби құзыреттілігін жетілдіруде ақпараттық технологияларды пайдалануда басты мақсаттарға қол жеткізуге мүмкіндік алады. Оның бірі, ақпарпаттық технологияларды қолдану негізінде білім алу әрекеттерінің тиімділігін арттыруға бағытталса, екіншісі, ақпарпаттық қоғам сұранысына сай келетін, жаңаша ойлау қабілетін дамытуға негізделген тұлғаны баулу. [4].

Тірек сөздер: *болашақ мамандық, құзыреттілік, мотив, кәсіби білім беру, іскерлік, біліктілік.*

Аннотация. В статье рассматриваются основные мотивы, главные требования при формировании профессиональной компетентности будущих специалистов. А так же дается объяснение к термину «компетенция». Профессиональное образование – усвоение системного качественного знания, профессиональных навыков и умения, развитие интеллекта и эмоционального чувства, формирование мировоззрения и позновательных идей, результатов. Проблема компетентности реализуется на основе педагогической деятельности, значительно увеличивая ее дидактические, информационные, методические и технологические возможности. Сегодняшние информационные технологии исполняет обобщающую деятельностьдля достижения практики и науки педагогики,для достижения социального прогресса, плод демократии и гуманизации и ценный опыт традиционного мира. Педагогическая новость – это не только новые идей, методы, технологии,но и методы решение задач педагогического единства элементови индивидуальных элементовв процессе образования и воспитания. Этот важный вопрос особенно в высшейшколе, в том числе ценное приподготовке будущих педагогов. Ежегодно информационные технологии берут комплексный характер в отрасли образования. Главная цель достигать возможности использования для совершенствовать профессиональную компетентность будущих специалистов искусства. Если одиниз них направлен на эффективность повышения образования на основе информационных технологии, то другое направлена обучать личностьи развивать способности думать по-новому в соответствие современного общества [4].

Ключевые слова: будущая специальность, компентность, мотив, профессиональное образование, способность, умения

Abstract. In the article basic reasons, main requirements, are examined at forming of professional competence of future specialists.And explanation is similarly given to the term "competense". Trade education is mastering of system quality knowledge, professional skills and ability, development of intellect and emotional sense, forming of world view and позновательных ideas, results. The problem of competence will be realized on the basis of pedagogical activity, considerably increasing her didactic, informative, methodical and technological possibilities. Modern information technologies execute generalizing activity for achievement of practice and science of pedagogic, for achievement of social progress, a democracy and humanization and valuable experience of the traditional world. Pedagogical news is not only new ideas, methods, technologies, but also the methods of solution of the problems of pedagogical unity of elements and individual elements in the educational process. This is important question especially at the higher school, including in the process of training future teachers.Annually information technologies take complex character in education branches. The main goal of use is to reach opportunity for improvement of professional competence of future experts of art. If one of them is directed on increase of efficiency of education on the basis of information to technologies, another is directed to train the personality and to develop abilities to think in a new way in compliance of modern society.

Keywords: future speciality, компентность, reason, trade education, ability, abilities

Қазіргі кезде білім беру қоғамның қоғамдық, ғылыми және өндіргіш күштерін интеграциялауға қол жеткізудің қажетті шарты және құралы болып табылады. Өйткені кәсіптік білім беру – адамның жүйеленген сапалы білімді, кәсіптік дағдыны және білікті меңгеру, ақыл-ойы мен сезімін дамыту, дүниеге көзқарасын және танымдық ойларын қалыптастыру үрдістері мен нәтижесі. Сапалы маман деп әр алуан фактілер мен құбылыстарды танып – білуге жалпы көзқарасты білдіретін ортақ идеяларды, ұстанымдар мен әдістерді меңгерген, қабілеті мен біліктілік деңгейі жоғары сапалы маманды айтуға болады.

Келер ұрпаққа қоғам талабына сай тәрбие мен білім беруде мұғалімдердің кәсіби құзыреттілігін қалыптастыруда ғылыми-педагогикалық негіздерін меңгеруі — маңызды мәселелердің бірі. Сондықтан да оқушылардың ой-өрісін, ұлттық мәдениетін, ұлттық рух пен сана-сезімін дамытып, алғыр тұлғаны қалыптастыруда тәрбие жүйесіндегі іс-әрекеттердің ендірілуі үлкен жетістіктерге жетелейді.

«Қазақстанның болашағы – бүгінгі жастар. Сіздер оларға қалай білім берсеңіздер, Қазақстан сол деңгейде болады. Сондықтан ұстазға жүктелетін міндет ауыр» деп Елбасымыз айтып өткендей, жаңа білім парадигмасы бірінші орынға баланың білімін, білігі мен дағдысын емес, оның тұлғасын, білім алу арқылы дамуын қойып отыр [1].

Қазіргі білім беру жүйесінің мақсаты - бәсекеге қабілетті маман дайындау. Жаңа формация мұғалімі табысы, біліктері арқылы қалыптасады, дамиды. Нарық жағдайындағы мұғалімге қойылатын талаптар: бәсекеге қабілеттілігі, білім беру сапасының жоғары болуы, кәсіби шеберлігі, әдістемелік жұмыстағы шеберлігі. Осы айтылғандарды жинақтай келіп, жаңа формация мұғалімі-рефлекцияға қабілетті, өзін-өзі жүзеге асыруға талпынған әдіснамалық, зерттеушілік, дидактикалық-әдістемелік, әлеуметтік тұлғалы, коммуникативтілік, ақпараттық және тағы басқа құзыреттіліктердің жоғары деңгейімен сипатталатын рухани-адамгершілікті, азаматтық жауапты, белсенді, сауатты, шығармашыл тұлға. Нәтижеге бағытталған білім моделі мен басқарудың жаңа парадигмасы аясында жекелеген ұғымдар мен нормаларды және тиімді педагогикалық технологияларды меңгеру үшін педагогтардың кәсіби мәдениетін дамытуға бағытталған оқу қажеттіліктері туындылап отыр[2, 6 б.]

Біліктілік арттыру жүйесінде педагогтардың оқу қажеттіліктері нақты білімнің мәнін түсінуге, соның нәтижесінде өзіндік іс-әрекетке енуге және жеке өміріндегі тәжірибені жетілдіру мақсаттарына байланысты қалыптасады. Осы заманғы мұғалім оқуға үлкен потенциалдық мүмкіндіктермен келеді. Сондықтан олардың функционалдық сауаттылықтарын кәсіби шеберлікпен ұштастыру үшін нәтижеге бағытталған білім беру үлгісінде мақсатты түрде білім беретін, қалыптастыратын, дамытатын андрогогикалық процесс қажет.

Сондықтан бүгінгі күні еліміздің білім жүйесінде оқыту үдерісін тың идеяларға негізделген жаңа мазмұнын қамтамасыз ету міндеті тұр. Француз қайраткері «Адамға оқып – үйрену өмірде болу, өмір сүру үшін қажет» дегендей оқыту процесін технологияландыру, осыған сәйкес оқу бағдармаларын жасау, ғалымдар мен жаңашыл педагогтардың еңбектерімен танысу жұмыстары мұғалімдердің үздіксіз ізденісін айқындайды. Жаңа педагогикалық технологиялардың негізгі мәні пассивті оқыту түрінен активті оқытуға көшу оқу танымын ұйымдастырудағы бастамашылдығына жағдай туғызу, субъективтік позицияны қалыптастыру.

Ғылым жаңалығын түрлендіруде өз үлесін қосу арқылы жасаған нәтижелі жұмысы өзгелердің тәжірибесін толық көшірмей, жаңа ортаға икемдеп, өзіндік іс-әрекет жиынтығы арқылы айтарлықтай нәтижеге қол жеткізу керек. Қазіргі кәсіптік-педагогикалық қызмет қандай мұғалімді талап етеді. Мұғалім – оқушылардың жеке тұлғасын дамытуға басымдық беретін, күрделі әлеуметтік-мәдени жағдайларда еркін бағдарлай алатын, шығармашылық процестерді басқара алатын, адам туралы ғылымның жетістіктерін, оның даму заңдылықтарын, компьютерлік оқыту өнерін терең меңгерген жан-жақты дамыған шығармашыл тұлғаны талап етеді.

Білім сапасын арттыру және нәтижеге бағытталған үлгіге беталуы барысында мұғалімдер мемлекеттік стандарт берілген нәтижелерге жетуде кәсіби шеберлікпен меңгерген зерттеу біліктері мен дағдылары нәтижесінде проблеманың шешімін таба алатын, ақпараттық – коммуникативті мәдениеті жоғары тұлғалық - дамытушылық функцияны атқарады. Қазіргі заман адамның осы құзыреттілікті меңгере отырып тек «кәсіби икемділігін оңтайландыруды қамтамасыз ету ғана емес, іске асырылу мүмкіндігін «үнемі оқып-үйрену және өзін-өзі жасау талабын қалыптастыра алады.

Қазақстандағы білім беруді дамытудың 2011-2020 жылдарға арналған мемлекеттік бағдарламасы жобасында Қазақстанда оқитындарды сапалы біліммен қамтамасыз етіп, халықаралық рейтингілердегі білім көрсеткішінің жақсаруы мен қазақстандық білім беру жүйесінің тартымдылығын арттыру үшін, ең алдымен, педагог кадрлардың мәртебесін арттыру, олардың бүкіл қызметі бойына мансаптық өсуі,

оқытылуы және кәсіби біліктілігін дамытуды қамтамасыз ету, сондай-ақ педагогтердің еңбегін мемлекеттік қолдау мен ынталандыруды арттыру мәселелеріне үлкен мән берілген [3]. Осыған байланысты қазіргі таңда еліміздің білім беру жүйесіндегі реформалар мен сыңдарлы саясаттар, өзгерістер мен жаңалықтар әрбір педагог қауымының ойлауына, өткені мен бүгіні, келешегі мен болашағы жайлы толғануына, жаңа идеялармен жаңа жүйелермен жұмыс жасауына негіз болары анық. Олай болса, білімнің сапалы да саналы түрде берілуі білім беру жүйесіндегі педагогтердің, зиялылар қауымының деңгейіне байланысты. Дәстүрлі білім беру жүйесінде білікті мамандар даярлаушы кәсіби білім беретін оқу орындарының басты мақсаты – мамандықтарды игерту ғана болса, ал қазір әлемдік білім кеңестігіне ене отырып, басекеге қабілетті тұлға дайындау үшін адамның құзырлылық қабілетіне сүйену арқылы нәтижеге бағдарланған білім беру жүйесін ұсыну – қазіргі таңда негізгі өзекті мәселелердің бірі. Жалпы алғанда «құзырлылық» ұғымы жайлы ғалым К.Құдайбергенова «Құзырлылық ұғымы – соңғы жылдары педагогика саласында тұлғаның субъектілік тәжірибесіне ерекше көңіл аудару нәтижесінде ендіріліп отырған ұғым [4,30 б.].

Құзыреттілік қалыптастыру дегеніміздің өзі болашақ мұғалім - қазіргі студенттердің шығармашылық қабілеттерін дамыта отырып ойлаудың, интеллектуалдық белсенділіктің жоғары деңгейіне шығу, жаңаны түсіне білуге, білімнің жетіспеушілігін сезінуге үйрету арқылы ізденуге бағыттауды қалыптастырудағы күтілетін нәтижелер болып табылмақ. Бұның өзі өз кезегінде қазіргі ұстаздардан шәкіртті оқытуда, білім беруде, тәрбиелеп өсіруде белгілі бір құзіреттіліктерді бойына сіңірген жеке тұлғаны қалыптастыруды талап етеді.

Мұндай құзырлылықтың қатарына мыналар жатады:

• бағдарлы құзіреттілік (азаматтық белсенділік, саяси жүйені түсіну, баға бере білу, елжандылық, т.б);

• мәдениеттанымдылық құзіреттілік (ұлттық ерекшеліктерді тани білу, өз халқының мәдениеті мен өзге ұлттар, әлем мәдениетін салыстыру, саралай білу қабілеті);

• оқу-танымдық құзіреттілік (өзінің білімділік қабілетін ұйымдастыра білу, жоспарлай білу, ізденушілік-зерттеушілік әрекет дағдыларын игеру, талдау, қорытынды жасай білу);

• коммуникативтік құзіреттілік (адамдармен өзара қарым-қатынас тәсілдерін білу, мемлекеттік тіл ретінде қазақ тілінде, халықаралық қатынаста шетел тілінде қатынас дағдылары болуы);

• ақпараттық-технологиялық құзіреттілік (ақпараттық технологиялармен, техникалық объектілер көмегімен бағдарлай білу, өз бетінше іздей білу, таңдай, талдай білу, өзгерте білуді жүзеге асыра білу қабілеті);

• әлеуметтік-еңбек құзыреттілігі (әлеуметтік-қоғамдық жағдайларға талдау жасай білу, шешім қабылдай білу, түрлі өмірлік жағдайларда жеке басына және қоғам мүддесіне сәйкес ықпал ете білу қабілеті);

• тұлғалық өзін-өзі дамыту құзіреттілігі (отбасылық еңбек, экономикалық және саяси қоғамдық қатынастар саласындағы белсенді білімі мен тәжірибесінің болу қабілеті) [4, Б.32-33].

Аталған құзыреттілік қасиеттерді тұлға бойына дарытуда педагог қауымның арнайы әлеуметтік білім беру құзыреттіліктерінің жан-жақты болуы талап етіледі. Егер педагог өзінің кәсіби өсу жобасын дұрыс жолға қоя отырып, өзінің кәсіптік қызметіне нақты берілу арқылы тұлғаның алған білімін өмірде қолдана білетіндей тапсырмалар жүйесін ұсына алатын жағдайда болғанда ғана студент құзыреттілігін қалыптастыруға мүмкіндік табады. Бір сөзбен айтқанда, тұлғаға бағытталған білімдер жүйесі білім стандартына сай тұлғаның жан-жақты дамуына негізделген, алған білімін өмірдің қандай бір жағдаяттарына қолдана алатындай дәрежеде ұсыну педагогтің құзыреттілігіне байланысты болады.

Пайдаланған әдебиеттер:

1. ҚР Президенті – елбасы Н.Ә. Назарбаевтың «Қазақстан-2050» стратегиясы қалыптасқан мемлекеттің жаңа саяси бағыты» атты Қазақстан халқына Жолдауы. – Астана, 14 желтоқсан. – 2012.

2. ҚР «Білім туралы» Заңы. – Астана, 2007. – 12 б.

3. Қазақстандағы білім беруді дамытудың 2011-2020 жылдарға арналған мемлекеттік бағдарламасы //Егемен Қазақстан. – Астан, 2010.

4.Құдайбергенова К. Құзыреттілік тұғырлар //Жоғары мектеп. – Алматы, 2 (11) 2010. – Б. 30-33.

Резюме

В статье рассматриваются основные мотивы, главные требования при формировании профессиональной компетентности будущих специалистов.

Resume

In the article basic reasons, main requirements, are examined at forming of professional competence of future specialists.

УДК №378.016:811.111

АНГЛИЙСКИЙ ЯЗЫК В СИСТЕМЕ ТРЕХЯЗЫЧНОГО ОБРАЗОВАНИЯ В НЕЯЗЫКОВЫХ ВУЗАХ РК

ENGLISH IN TREELINGUAL EDUCATION SYSTEM IN THE NON-LINGUISTIC UNIVERSITIES OF KAZAKHSTAN.

Султан Жанар – *магистрант 1-го курса,*
КазНПУ имени Абая ИМиД

Аңдатпа. ҚР тілдік емес жоғарғы оқу орындарындағы үш тілдік жүйесіндегі ағылшын тілінің рөлі. Көптілді оқыту білім беру -қоршаған әлемде болып жатқан үдемелі өзгерістерге бейімделгіштігін күшейтетін лингвистикалық біліктілігі жоғары дамыған, бәсекеге қабілетті жастардың қалыптасуына септігін тигізетін тұжырымдамалық тұрғыдан жаңа үлгісін құруды көздейді. Осы орайда үш тілде (қазақ, орыс, ағылшын) бірдей оқытуды білдіретін көптілді оқыту бағдарламасының бірегейлігін атап өту керек. Көптілді білім берудің қажеттілігін түйсіну Еуроодақтың тіл саясатының қарым-қатынас дағдыларын қалыптастырып, болашақ кәсіби салада тиісті лингвистикалық біліктілікті қамтамасыз ету үшін жоғары оқу орындарында, ішінара шет тілінде оқуды қошеметтейтін қағидаларынан да қолдау тапты. Еуроодаққа мүше елдердің білім беру жүйелеріне «ана тілімен қоса екі шет тілі» қағидасының енгізілгенін жариялағаны белгілі. Демек, осы тұрғыдан алғанда, көптілділік саясатын жүзеге асыру тетіктерінің бірі – педагогтардың лингвистикалық біліктілігін, олардың пәндерді ағылшын тілінде жүргізу қабілетін күшейту болып табылады. Осы мақсатта ҚР оқытушыларының ағылшын тіліндегі біліктілігін арттыру шарасы іске асырылып, «ағылшын топтары» құрылды, дәрістер тек институтта ғана емес, шетел университеттерінде де қолдануды енгізуге болатындығын дәйектеу және түсіндіру. Өйткені «кәсіби ағылшын тіліне» терең бойлау арқылы ағылшын тіліндегі тұлғааралық және кәсіби қарым-қатынас аясында педагогтың тек кәсіби ғана емес, тілдік біліктілігін көтеруге ұмтылысы күрт артып, еліміздің білім беру саласының лингвистикалық (тілдік) капиталы кемелденеді. Сонымен қатар, үштұғырлық (яғни көптілділік) енгізу және жоғарыда аталып өткен үш тілді қатар үйрену кезінде кездесетін кейбір қиыншылықтар туралы қарастырылған.

Тірек сөздер: *көптілділік; үштұғырлық; тұлғаралық және кәсіби қарым-қатынас; тіл саясаты; лингвистика* .

Аннотация. Английский язык в системе трехязычного образования в неязыковых вузах РК. Языковая ситуация в казахстанском обществе на сегодня не в полной мере мотивирует и стимулирует активную реализацию имеющегося багажа знания языков. Это означает, что не сформированы единые требования к использованию языков в институциональной сфере. К примеру, официальное делопроизводство ведется на двух языках, причем во многих регионах документация на государственном языке представляет собой дубликат русскоязычно исполненной документации. На этом фоне представляются непременно обязательными мотивация и стимулирование как познания языков, так и их использования в образовательном процессе.

В условиях интенсивной интеграции культурных сообществ значительно трансформируется и классическая модель образования, которая при сохранении своих базовых основ начинает генерировать и осваивать новые идеи. Одно из таких новшеств, проявляется в устойчивой тенденции развития полиязычного образования, которое представляет собой действенный механизм, способствующий развитию демократического типа мышления и поведения, коммуникативных навыков и толерантности во взаимодействии социальных субъектов.

Государственные общеобязательные стандарты образования недостаточно предусматривают эту ситуацию, но обладают потенциальной возможностью ее корректировки и регулирования. Поэтому при распределении учебного времени в вариативной части рабочих учебных планов нужно учитывать приоритетность изучения одного из них (южный регион, как правило, нуждается в большем объеме учебного времени на изучение русского языка, северные регионы – казахского).

Ключевые слова: *полиязычие; трехязычие; поликультурная личность; языковая политика; лингвистика.*

Abstract. English in trilingual education system in the non-linguistic universities of Kazakhstan. Under the conditions of intensive integration of cultural communities and significantly transformed the classical model of education, which, while maintaining their basic foundations begins to generate and explore new ideas. One such innovation is manifested in the constant development of multilingual education, which is an effective mechanism to develop a democratic way of thinking and behavior, communication skills, and tolerance in the interaction of social actors .

Language situation in Kazakhstan society today do not fully motivates and stimulates the active implementation of existing baggage knowledge of languages. This means that not established uniform requirements for the use of languages in

the institutional sphere. For example, the official paperwork is bilingual, with many regions in the official language documentation is a duplicate of the Russian-speaking executed documentation. Against this background, certainly required motivation and stimulation as knowledge of languages and their use in the educational proces.

State educational standards provide enough of this situation, but have the potential to correct and adjust it . Therefore, the allocation of instructional time in the variable part of working curricula should take into account the priority of the study of one of them (the southern region , usually needs more training time to learning the Russian language , the northern regions - Kazakh) .

Keywords: intercultural communication, learner-centred approach, polylanguage education, triplelanguage.

Проблемы языкового образования в неязыковых вузах Казахстана на примере Казахского Национального Аграрного Университета (далее КазНАУ). Стратегическая цельобразования была определена в законе об образовании, в культурном проекте триединства языков и в документах о языковой политике в нашей стране. Прежде всего, образование должно обеспечить формирование конкурентоспособной, поликультурнойи полиязычной личности.

Полиязычное образованиевеление времени – целенаправленный, организуемый, нормируемый триединый процесс обучения, воспитания и развития индивида как полиязыковой личности на основе одновременного овладения несколькими языками как «фрагментом» социально значимого опыта человечества, воплощенного в языковых знаниях и умениях, языковой и речевой деятельности, а также в эмоционально-ценностном отношении к языкам и культурам.

В условиях интенсивной интеграции культурных сообществ значительно трансформируется и классическая модель образования, которая при сохранении своих базовых основ начинает генерировать и осваивать новые идеи. Одно из таких новшеств, проявляется в устойчивой тенденции развитияполиязычного образования, которое представляет собой действенный механизм, способствующий развитию демократического типа мышления и поведения, коммуникативных навыков и толерантности во взаимодействии социальных субъектов.

Языковая ситуация в казахстанском обществе на сегодня не в полной мере мотивирует и стимулирует активную реализацию имеющегося багажа знания языков. Это означает, что не сформированы единые требования к использованию языков в институциональной сфере. К примеру, официальное делопроизводство ведется на двух языках, причем во многих регионах документация на государственном языке представляет собой дубликат русскоязычно исполненной документации. На этом фоне представляются непременно обязательными мотивация и стимулирование как познания языков, так и их использования в образовательном процессе.

Методы организации образовательного процесса по изучению языков (прежде всего, государственного и официального) в соответствии с социолингвистической ситуацией конкретного региона связаны с тем, что несмотря на унитарность Казахстана как государственного образования, он в силу своей территориальной целостности охватывает очень разнообразный географический ландшафт, который во многом обуславливает специфику ментальности тех, кто расселяется и обитает в нем. Следовательно, в разных регионах (областях) он создает и разную языковую ситуацию. Связана эта ситуация, в первую очередь, с характером билингвизма, русско-казахским и казахско-русским. Это, в свою очередь, обуславливает и преобладание в том или ином регионе казахско-национального и национально-казахского (к примеру, казахско-уйгурского или уйгурско-казахского) или национально-русского и русско-национального билингвизма. Но особый акцент делается на казахском и русском языках. Этот акцент обоснован тем, что они, в отличие от иностранных, развиваются в естественной языковой среде, но в разной степени активности. Государственные общеобязательные стандарты образования недостаточно предусматривают эту ситуацию, но обладают потенциальной возможностью ее корректировки и регулирования. Поэтому при распределении учебного времени в вариативной части рабочих учебных планов нужно учитывать приоритетность изучения одного из них (южный регион, как правило, нуждается в большем объеме учебного времени на изучение русского языка, северные регионы – казахского).

Позитивность педагогических инноваций и успешность их внедрения в повседневную практику во многом предопределяются не только особенностями социокультурного, экономического, политического обустройства современного общества, но и наследием исторического прошлого, а также интеграцией теоретических разработок из различных областей научных знаний. Поэтому выявление факторов и поиск оснований актуализации полиязычного образования и его предварительной концептуализации были проведены с учетом:

1) принципа историзма, объясняющего необходимость использования генетического метода при установлении историко-педагогических предпосылок зарождения изучаемого явления;

2) принципа системности, обуславливающего опору на системный и структурно-функциональный анализ в построении теоретической базы концептуализации полиязычного образования;

3) комплексного подхода, репрезентирующего применение совокупности функционального и факторного анализа социолингвокультурологических концепций для определения социально-педагогических условий становления полиязычного образования.

Становления теории и практики полиязычного образования связаны с вышесказанными историко-педагогическими предпосылками:

- исторически сложившийся, естественный для казахстанской языковой ситуации казахско-русский билингвизм, обусловивший высокий уровень разработанности научно-методической базы обучения английскому языку и как неродному языку;

- периферийное положение казахского языка в советском языковом строительстве, явившееся сдерживающим фактором развития его функциональной активности и обусловившего острейший дефицит педагогического опыта в вопросах обучения казахскому языку;

- недостаточность теоретических и прикладных исследований лингводидактических аспектов казахского языка, требующего незамедлительных научно-методических разработок в вопросах обучения английскому языку как родному казахскомуи как неродному в условиях исторически обусловленного доминирования русскоязычия и активного вхождения в жизнедеятельность современного общества английского языка;

- Государственный статус казахского языка и реальный уровень его функционального употребления, обусловившие его приоритетность в системе образования, в том числе в содержании языкового образования стали повседневной рельностью;

- вхождение английского языка в лингвокоммуникативное пространство казахстанского сообщества, требующее его институционального изучения в объеме, необходимом для подготовки конкурентно-способного специалиста;

- социально-политические и экономические преобразования в современных полилингвокультурных сообществах, обуславливающие новую языковую ситуацию как объект познания инновационных отраслей педагогики, лингвистики и лингводидактики: этнопедагогики, этнолингвистики и этнолингводидактики. Таким образом, сегодня уже можно говорить о завершении работыпо институциональному обеспечению реализации Государственной программы развития образования Республики Казахстан на 2011–2020 годы.

В этой программе ставится цель - обеспечение трехязычного образоваия. Базовыми компетенциями трёхъязычия являются, евразийская поликультурная коммуникативность и технократичность. В основных положениях концепции говорится о необходимости качественного владения иностранным языком выпускником современной школы – это наиболее актуальная тема в вопросах воспитания профессиональной компетенции умолодёжи, поскольку интенсивные темпы и уровень развития науки и техники в мире требуют свободного владения иностранными языками для более качественного и полноценного получения необходимых теоретических и практических знаний, умений и навыков.

Как отмечает ректор Казахского национального аграрного университета Т.И. Есполов, при осуществлении студенческого обмена существует ряд проблем, среди которых отсутствие достаточного количества студентов, свободно владеющих иностранными языками и отсутствие программ стажировки на иностранных языках.

В соответствии с приказом Министерства образования и науки Республики Казахстан от 02.07.2011 г. № 281 «О продолжении эксперимента по раннему изучению английского языка в общеобразовательных школах» на основе типового учебного плана для углублённого изучения учебных предметов, утверждённого приказом и.о. МОН РК от 06.09.2010 г. № 445, во всех школах РК во 2-х классах введено изучение английского языка (2 часа).

В ассоциированной ЮНЕСКО школе при КАУ разработана экспериментальная программа, цель которой внедрить объединённую модель обучения казахстанской и американской (Senior High School) школ для обучения и воспитания всесторонне гармонично развитой личности, способной свободно ориентироваться в международном пространстве, свободно владеющей казахским, английским и русским языками, уже в стенах школы определившейся с выбором профессии и получившей знания по её основам, стремящейся найти достойное место в обществе и быть истинным патриотом своей Родины.

В этом направлении проводятся много научные исследования в КазУМОиМЯ, прежде всего следует

отметить, что С.С. Кунанбаева ввела в качестве предмета изучения и овладения иностранным языком понятие «иноязычное образование», так как при таком новом подходе студенты и учащиеся овладевают не просто иностранным «языком и самом себе», а языком при личностно – центрированном лингвокультурологическом подходах, обеспечивающих межкультурную коммуникацию. В концепции формирования многоязычной личности, например, Чам Динь Лама и другие исследовательские технология обучения разработана на основе языковых универсалий в базовом, английском, а также французком языке – посреднике как промежуточном и изучаемом – русском и казахском языках. Промежуточным он называет такой язык, который помогает личности при сопоставительном усвоении третьего языка. Теория языковой личности рассматривается как целевая модельв технологии обучения и воспитания, предусматривающей самовоспитание и самоактуализацию. Другой пример, трёхъязычие – основное требование в учебном процессе Казахско-американского университета, Алматинского колледжа связи при КАУ и школы при КАУ. Вот уже 15 лет Е ГОСО и модульных образовательных программах КАУ по иностранным языкам, казахскому и русскомуотведены часы на конкретные лексические и грамматические темы с полным охватом всех возможных жизненных тематик с учётом последова-тельного роста уровня знаний, умений и навыков и,наконец коммуникативных компетенций, если студент выполнил в полном объеме СРМ и СРМП и осозная роль самоактуализации.

В рабочих программах по языковым предметам должны указываться языковые уровни знаний студентов групп. В кратком содержании занятия не должно быть описательных выражений, а приведены тезисы, раскрывающие основную суть данной темы, то есть определения, формулы, примеры расчётов, таблицы, графики, диаграммы, схемы, рисунки и т.д.

Во всех учебных подразделениях КАУ при разработке раздаточного материала – Hand-outs – требуется разработать глоссарий по теме, который должен состоять из новых терминов, встречающихся при изучении данной темы (от 7 до 15 терминов), для языковых дисциплин от 10 до 15. Глоссарий готовится на трёх языках: казахском, русском и английском. Первым указывают термин на языке обучения и его толкование, затем на двух других языках – только перевод термина.

Это только часть нововведений КАУ по внедрению трёхъязычия, по которым работают и учатся студенты школы при Казахско-американском университете. Они способствуют выработке коммуникативных навыков учащихся. Кроме того, обучение на трёх языках и, как следствие, владение ими практически в совершенстве будет способствовать академической мобильности студентов, их умению свободно ориентироваться в международном пространстве и в культуре, и традициях разных народов. А это есть не что иное, как формирование разносторонней, образованной и полиязычной личности.

Итак, в этой связи анализ научных разработок по теории и технологии полиязычного образования позволил судить о достаточно высокой степени изученности следующих проблем:

- категории «содержание образования», множественность типов которого детерминирована педагогическими теориями, моделями образования, комплексом целевых установок и конечных результатов;
- концепта языковой личности как ключевой категории теории языкового образования;
- концепта вторичной языковой личности, коррелирующего с теорией иноязычного образования.

Эти научные идеи свидетельствуют о наличии значительного комплекса педагогических подходов и принципов, которые в результате их системно-целостного изучения и целенаправленной интерпретации составили теоретическую базу концептуализации полиязычного образования, что позволило определить суть понятий «полиязыковая личность» и «полиязычное образование».

По проведенным исследованиям ученых и полученные ими результаты не претендуют на исчерпывающее решение всех аспектов полиязычного образования. Перспективы дальнейших разработок могут быть выражены в исследовании: проблем преемственности полиязычного образования на разных уровнях системы образования; сравнительных аспектов обучения казахскому, английскому и русскому языкам; лингводидактических аспектов разработок и составления учебно-методических комплексов не только языковых, но и неязыковых дисциплин; этнолингводидактики как методологического ориентира в вопросах разработки содержания современного полиязычного образования; зарубежного опыта обучения многоязычию и др.

Список использованной литературы

1.Государственная программа развития образования в Республике Казахстан на 2011-2020 годы // ru.government.kz/resources/docs/doc18

2.Г осударственная программа развития языков в Республике Казахстан на 2011-2020 годы // edu.gov.kz

3. Кондубаева М.Р. Научно-исторические основы формирования культуры речи двуязычного учителя-словесника: автореф. дис. ... д-ра пед. наук. – Алматы, 1995. – 339 с.

4.Чан Динь Лам. Полиязычное образование – важнейшая стратегия развития казахстана // Успехи современного естествознания. – 2013. – № 7 . – стр. 130-132

5.Казахстан: образование в условиях полиязычия // Педагогика. – М., 2008. – № 6. – С.124-125.

6.Новые организационные формы и прогрессивные технологии обучения ин.языкам Учебное пособие (Из опыта работы) / А.К. Ахметов; Составитель: докт. филол. наук Кунанбаева С.С. - Изд. КазГУМЯ. – Алматы, 1994.

Түйіндеме

Мақалада көптілді оқыту білім беру - қоршаған әлемде болып жатқан үдемелі өзгерістерге бейімделгіштігін күшейтетін лингвистикалық біліктілігі жоғары дамыған, бәсекеге қабілетті жастардың қалыптасуына септігін тигізетін тұжырымдамалық тұрғыдан жаңа үлгісін құруды көздейді.

Resume

Innovation is manifested in the constant development of multilingual education, which is an effective mechanism to develop a democratic way of thinking and behavior, communication skills, and tolerance in the interaction of social actors .

ӘОК 14.01.29

АҚПАРАТТЫҚ-КОММУНИКАЦИЯЛЫҚ ТЕХНОЛОГИЯЛАРДЫҢ ҚОҒАМДАҒЫ МАҢЫЗЫ МЕН МӘНІ

Мошқалов А.Қ. – *PhD докторы,Абай атындағы ҚазҰПУ*

Андатпа. Қоғамның қарқынды дамуы, көбіне оның білімімен және мәдениетімен анықталады. Сондықтан, біздің ойымызша, білім жүйесін құру, қоғамды мына күнде дамып отырған әлемге дайындау – бүгінгі күннің ең негізгі және өзекті мәселесі. Ақпараттық қоғам – бұл саяси, әлеуметтік-экономикалық, қоғамның әрбір мүшесінің кез келген ақпарат көзіне еркін ену қабілетін қамтамасыз ететін ғылыми факторлардың өзара байланысқан жиынтығы.

Ақпараттық-коммуникациялық технологиялар әлемдік экономиканы дамытудың қозғаушы күші болып табылады. Ақпарат дәуірінде ақпараттық-коммуникациялық технологиялар және ақпараттық инфрақұрылым жаңа бизнес-үлгілерді, тауарлар мен қызметтерді, жаңа ашылулар мен өнер табыстарды дайындауға ықпал жасайды, жалпы экономиканың бәсекеге қабілеттілігін арттыра отыра мемлекеттің дамуын қайта құрудың ғылыми-технологиялық кілті болып табылады. Ақпараттық-коммуникациялық технологияларды кеңінен қолдану, ең алдымен, жыл санап артып келе жатқан аталған саладағы инновацияларды дамытудың өсіңкілік*трендімен* байланысты.

Кілт сөздер: ақпараттық-коммуникациялық технологиялар, ақпараттық қоғам, білім беруді ақпараттандыру үрдісі

Аннотация. В этой статье говорится о значении информационно – коммуникационных технологий в обществе. А также, рассмотрен процесс информатизации образования и его основные направления. Сила развития общества в основном определяется знаниями и культурой. Поэтому, по мнению автора создание системы образования служит предворительной подготовкой общества к развитому миру и является основной и актуальной проблемой сегодняшнего дня. Информационное общество – это комплекс политических, социально – экономических и научных факторов, которые обеспечивают каждого члена общества источником информации.

Информационно – коммуникационные технологии являются источником силы развития мировой экономики. В эпоху информации информационно – коммуникационные технологии и информационные инфраструктуры способствуют изготовлению новых бизнес образцов, товаров и функций, а также новшеств и изобретений, следовательно повышая конкурентноспособность общей экономики, является научно – технологичным ключом преоброзования развития государства. Широкое использование информационно – коммуникационных технологии, в первую очередь связано с растущим с каждым годомтрендом развитых инноваций в этой области.

Ключевые слова: инфомационно – коммуникационные технологии, информационное общество, процесс информатизации образования.

Abstract. This article considered about the importance of information - communication technologies in society. And also, through the process of informatization of education and its main destinations. The strength of the development of society is mainly determined by knowledge and culture. Therefore, according to the author for an educational system is a prior preparation of society to the developed world and is a major and urgent problem today. Information Society - a complex political, socio - economic and scientific factors that provide every member of society a source of information. Information - communication technologies are a source of strength for the global economy. In the information age, information - communication technology and information infrastructure contribute to the production of new business models, products and functions, as well as innovations and inventions, thus increasing the competitiveness of the overall economy, is a scientific - technological transformation of key national development. Extensive use of information - communication technologies, primarily due to growing every year trend developed innovations in this area.

Keywords: the Informational - communication technology, information society, the process of education informatization.

«Қазақстан Республикасының 2020 жылға дейінгі Стратегиялық даму бағдарламасында» ақпараттық-коммуникациялық технологиялардың қарқынды дамуы және бейімделуі экономикалық көрсеткіштерге ғана емес, адамдардың өмір сүру салтына да әсер етіп, қоғамды жаңғыртудың маңызды факторы болатыны белгіленген [1]. Бұл жағдай ақпараттық-коммуникациялық технологияларды дамытудың қазіргі Қазақстанның экономикасы және азаматтарының өмірі үшін маңыздылығын көрсетеді.

Бүгінде Интернет, бұлыңғыр есептеулер, мобильді және мультимедиалық технологиялар, RFID, NFC, роботтар, виртуалды шындық және басқалары «ақылды» экономикасы бар елдердің міндетті атрибутына айналып отыр.

Қазақстан Республикасындағы ақпараттық технологиялар секторы – ұлттық-экономиканың барынша серпінді дамып келе жатқан сегменттерінің бірі. Қалыптасқан макроэкономикалық жағдайға, сонымен қатар, ақпараттық-коммуникациялық технологиялардың заманауи қоғамға әсер етуі экономикалық шеңберде ғана емес, көптеген дамыған және дамушы елдер мемлекеттік құрылымдар мен азаматтық қоғам институттарының жұмысын ғана емес, әлеуметтік саладағы ғылым мен білім беруде, мәдениетте және адамдардың өмір салтындағы қатынастарды өзгертетін ақпараттық-коммуникациялық технологияларды дамытуды және таратуды өзімен ілестіретін зор артықшылықтарды толық көлемде ұғынды. Бұл мағынада, ақпараттық-коммуникациялық технологиялар еліміздің дағдарыстан кейінгі әлемдегі тұрақты бәсекеге қабілеттілігін құру құралдарының бірінің қызметін атқарады.

Соңғы жылдары ақпараттық-коммуникациялық технологиялар секторында Қазақстанның маңызды жетістіктері байқалады. Атап айтсақ, 2012 жылғы наурыз айының басында жарияланған БҰҰ E-Government Survey-2012 «Электрондық үкімет адамдар үшін» рейтингінде, Қазақстан 2010 жылмен салыстырғанда 8 позицияға көтеріліп, 38-орынды иеленді. Е-қатысуиндексі бойынша Қазақстан 2-орынды Сингапурмен бөлісті. Дүниежүзілік экономикалық форумның 2012-2013 жылдарға арналған ғаламдық бәсекелестік қабілеті бойынша есебінде Қазақстанның бәсекелестікке қабілеттік рейтингі 21 позицияға көтеріліп, 51-орынға жетті. Халықаралық электро байланыс одағының рейтингінде Қазақстан соңғы жылы АКТ-ны дамыту индексі бойынша 72-орыннан 68-орынға көтерілді. Пошта байланысы саласында ұлттық оператор болып табылатын «Қазпошта» акционерлік қоғамы қызметтер нарығының негізгі жеткізушісі болып қалады. Қызмет көрсету еліміздің барлық аумағын қамтып, 3000-нан астам өндірістік нысандармен жүзеге асырылады. Сонымен қатар, пошталық, курьерлік қызметтерді «DHL International Kazakhstan» ЖШС, «ЯНЦЕН-ЭКСПРЕСС» ЖШС және т.б. көрсетеді.

Қазақстан Республикасының ірі бәсекеге қабілетті мемлекеттердің қатарына кіруге қатысты мақсаттары елде білімге негізделген жаңа экономиканы қалыптастыру бойынша үлкен күш жұмсауды талап етеді. Осындай талаптың жүзеге асуы тек ақпараттық-коммуникациялық технологияларды дамыту және енгізу арқылы мүмкін болатындығы сөзсіз.

Осыған байланысты еліміздің алдында ақпараттық-коммуникациялық технологияларды тұтынудың және қолданудың өсу қарқынын елеулі арттыру және елдің бәсекеге қабілеттілігін ұзақ мерзімді қамтамасыз ету мақсатында ақпараттық-коммуникациялық технологиялардың білім беру жүйесіне енгізуді жеделдету міндеті тұр. Қазіргі таңда аралас, яғни дәстүрлі және электрондық оқыту тәжірибеден өткізілуде. Халықаралық зерттеулерге сәйкес (Watson, John, 2008) болашақта аралас оқу түрі орта білім беру саласында басымдыққа ие болады деп күтілуде.

Жалпы өркениеттің дамуының заңдылықтарының бірі ретіндегі ақпараттық қоғамның дамуы шетелдік ғалымдар Д.Белл, Э.Тоффлер, И.Масуданың идеяларынан бастау алады. Атап айтсақ, өткен ғасырдың 60-жылдары американдық социолог Д.Белл өзінің 1973 жылы шыққан "Наступление постиндустриального общества», «Опыт социального прогноза" атты кітаптарында постиндустриалды мемлекет құру идеясын ұсынған. Ал, американдық футуролог Э.Тоффлер, және жапондық социолог және футуролог И.Масуданың адамзаттың жаңа технологиялық революцияға көшкендігі туралы тезистерін атап өтуге болады.

Жалпы «Ақпараттық технология» термині ғылымда XX ғ.-дың 40-50 жылдары пайда болып, Америкада XX ғ.-дың басында дидактиктер «оқуға арналған медиа» (instructional media), «оқыту машиналары» (teaching machines), «оқытуды автоматты түрде басқару» (programmed instruction) сияқты ұғымдармен байланыстырылған.

Ақпараттық технологиялар – ақпаратты пайдалану үрдісін жеңілдетуге арналған әдістер мен бағдарламалық-техникалық құралдар жиынтығы, ақпаратты алу, түрлендіру, жіберу, сақтау және пайдалану әдістері мен құралдары. Сондай-ақ, ақпараттық технологиялар деп микропроцессорлық және есептеуіш техниканың, сондай-ақ, ақпаратты жинау, жасау, қорға жинақтау, сақтау, талдау және жіберу жұмыс-

тарын қамтамасыз ететін ақпарат алмасудың заманауи құралдары мен жүйелері негізінде қызмет ететін бағдарламалық-құрылғылық құралдар мен қондырғыларды айтамыз.

Ақпараттық технологиялардың пайда болуы мынадай жетістіктерге байланысты: ақпаратты жинақтаудың жаңа құралдарының пайда болуы, байланыс құралдарының дамуы, компьютердің көмегімен ақпаратты лезде жасап шығару мүмкіндігі.

Ақпараттық қоғамның әр адамы осы салада құзыретті болуы дәлелдеуді қажет етпейді деп санаймыз. Демек білім беру жүйесінде білімді ақпараттандырудың мемлекеттік маңызы бар мәселе болуы заңдылық. Оның ішінде осы сала үшін мамандар дайындаудың өзектілі артады. Бұл бағытта елімізде ізденістер жасалып, бірқатар зерттеулер жүргізілді.

Білім беруді ақпараттандыру үрдісі, оның негізгі бағыттары мен болашағы, ақпараттық-коммуникациялық технологияларды пайдалануға болашақ мамандарды дайындаудың мақсатын, мазмұнын, ұстанымдарын, психологиялық-педагогикалық негіздерін және білім беру сапасын арттыруда бағалау ынталарының жүйесін дамытуды Ж.А. Қараев [2], Г.Қ. Нұрғалиева, Е.Ы. Бидайбеков [3], Т.О. Балықбаев, С.М. Кеңесбаев [4], М.Қ. Қаламқалиев [5] К.М. Беркінбаев [6] және т.б. ғалымдар қарастырған.

Ақпараттық және педагогикалық технологиялар арасындағы байланыс білім беру, оқыту ұғымдарымен сипатталады. Өйткені ақпараттық технологиялар – білім алуды дұрыс ұйымдастыру құралдары. Компьютер – ақпараттық технологиялардың негізгі құралы болып табылады, ол білім алудың әртүрлі формаларында қолданылады. Ақпараттық технологияларды оқыту үдерісінде қолдану үшін білім алушы мен оқытушының арасында белсенді әрекет қажет. Ол үшін: өзара әрекет, бірлескен әрекет, өзара түсінушілік, өзіндік бақылау әрекеттері қажет. Ақпараттық технологиялардың қолдану тиімділігі ақпараттарды іріктеу, талдау, салыстыру, өңдеу және іс-тәжірибеде қолдану әрекеттерінен көрінеді. Тұлғаның өзіндік дамуына ақпараттық технологиялардың әсер ету мүмкіндіктері мол.

Технологиялық тұғыр оң нәтижеге жетудегі әрекеттің ғылыми негізделуімен анықталады. Соның ішіндегі педагогикалық технологиялар, бұл – оқытушының білім алушыға ықпал етудегі кәсіби біліктіліктерінің жиынтығы.

Ақпараттық мәдениет –тек компьютермен дұрыс жұмыс істей білу емес, кез келген ақпарат көзін – анықтамаларды, сөздіктерді, энциклопедияларды, теледидар бағдарламаларын, т.с.с. дұрыс пайдалана білу, ақпараттық мәдениет – әңгімелесе білу, теледидар, хабарды (интернетті) талғамды түрде қарау, алынған мәліметті ой елегінен өткізіп, талдай білу және өзгелердің еркіндігіне әсер ететін жағдайларда өз еркіндігіңді шектей білу деген тұжырым жасауға мүмкіндік береді.

Сонымен, білімді ақпараттандырудың негізгі бағыты XXI ғасырдың талаптарына сәйкес қоғамды дамытудың жоғары, тиімді технологияларына сүйенген жаңа білім мазмұнына көшу болып табылса, оқыту үрдісінде ақпараттық-коммуникациялық технологияны пайдалану білім беруші және білім алушы субъектілердің қарым-қатынасының бұрынғы қалыптасқан жүйесін, олардың іс-әрекеттерінің мазмұнын, құрылымын елеулі өзгерістерге ұшыратады. Қалыпты білім беру жүйесінде «білім беруші - білім алушы – оқулық» түрінде құрылған үш жақты байланыс бұзылып, «білім беруші - білім алушы – компьютер» жүйесі пайда болды. Мұндай жүйеде білім беру оқу-тәрбие үрдісінде компьютерді қолдану оқытушының білімі мен біліктілігіне, ақпараттық құзыреттілігіне қойылатын талаптарды қайта қарап, жүйелеуді және жетілдіруді алдыңғы қатарға шығарады.

Компьютерлік қарым-қатынас туралы айтқанда оның адам мен машинаның арасын қосатын көпір сияқты қасиеттері – интербелсенділік пен кері байланыс мәселесіне де тоқталған жөн. Алдымен жасанды қарым-қатынас ортасындағы «адам – компьютер» сұхбатының негізі болып табылатын интербелсенділікті қарастырайық.

«Интербелсенділік» (ағыл. interaction – «өзара әрекеттестік») оқытуды компьютерлендіруде өз орнын тауып, ашық білім беру тиімділігін айқындаудың басты қағидасына айналды. Іс жүзінде жаңа оқыту жүйелеріне сапалы баға бергеннен кейін, оларда интербелсенділік қағидасы қаншалықты жүзеге асқаны талданады. Осы айтылғандарға Ғаламтор желісінде жасалған оқу-ақпараттық орта (ОАО) немесе оқу-білім беру ортасы мысал бола алады. Мысалы, Paulsen бойынша компьютерлік-жанама байланысқа негізделген «педагогикалық техника» тұрпаттамасы мынандай топтамалардан тұрады: «Біркісілік», «Бірге-бір», «Бір адам – көпшілік», «Көпшілік – көпшілік». Осы байланыс әдістерінің аттарынан дүниежүзілік желідегі интербелсенділік негіздегі байланыстардың алуан түрлілігін көруге болады.

Кез келген электронды оқыту құралының (ЭОҚ) білім беру ортасында да интербелсенділік көріністері бар. Онлайн тестер мен жаттығулардың болуы электронды оқулыққа интербелсенділік сипат береді.

Көптеген ресейлік және шетелдік зерттеушілердің пікірінше, интербелсенділік оқыту бағдарлама-

ларының сапасының белгісі болып табылады. Өзара әрекеттестікті бағдарламаның әрбіреуі үшін ортақ дәрежелерде жіктеуге мүмкін болғанда ғана, әртүрлі компьютерлік бағдарламалардың тиімділігін салыстыруға болады.

Біз интербелсенділіктің екі деңгейі бар деген ойды қолдаймыз, біріншісі – микродеңгей, ол компьютермен жұмыс кезіндегі «кері байланыс» сияқты, екіншісі – макродеңгей, телекоммуникация негізінде ретиалды байланыс.

Кері байланыстың көмегімен оқытуды бақылаудың көп нұсқасын ұйымастыруға болады – тестілерді жылдам бақылау, қашықтан оқыту жағдайында дәріс алушы электронды пошта арқылы жауап бергенде мерзімі өткен бақылау. Біздің зерттеуімізде кері байланыстың алар орны ерекше, өйткені оның көмегімен дәріс алушының кез келген әрекетін жандандырып, оған жылы лебізге толы түсініктемелер мен нұсқаулар арқылы рухани қолдау жасалады. Кері байланыс негізінде «дәріс алушы – компьютер» сұхбатында компьютердіпайдаланушының әрекетіне деген кері жауабы қалыптасатынын да айта кету керек. Интербелсенді сұхбатта ақпаратты мультимодальды ұсыну нәтижесінде оқу-танымдық және сөйлеу-ойлау іс-әрекеті жандана түседі.

Жеке тұлғаның өзіндік дамуын жандандыру тұжырымдамасының аясында ғаламтор желісінің гипермәтіндік қорларын шарлауды адам мен компьютердің сұхбатының технологиясының интербелсенді мүмкіндігін ашатын жарқын мысалы ретінде қарастыруға болады. Аталмыш мүмкіндік ғаламтор-технологияның ең басты жетістігі болып есептеледі. Ғаламтордың сан жетпес гипермәтіндік қорларын шарлау мүмкіндігі мен оларды нақты уақыт тәртібінде монитордың экранына шығару жаңадан жасалған, мазмұны жағынан алуан түрлі қорлардың санының артуына, оларды қолдап, әрдайым жаңартып тұруға ынталандырады. Бұның бәрі желінің интербелсенділік қасиетінің арқасында шындыққа айналып отыр, ол пайдаланушыға қажетті ақпаратты Ғаламтордан тауып алуға, жаһандық желіде өзін көрсетіп, өз ойларын, ақпаратын, жұмысының нәтижесін ұсынуға мүмкіндік береді.

Ақпараттық технологияларды қолдану кезінде:

- оқу түрткісінің кемшіліктері себеп болған пәндік қиыншылықтар ығыса түседі;

- студенттер компьютер қатысқан сабақтарға көбірек қызығып, олармен жұмыс істегенде өздерін ыңғайлы сезінеді;

- студенттер арасындағы, студенттер мен компьютер арасындағы қатынастың сипаты өзгереді;

- топтың ауызбірлігі артып, өзін-өзі және басқаларды сыйлаумен қатар, сыншыл көзқарас, өзінің және басқалардың мүмкіндіктерін, сондай-ақ компьютердің де мүмкіндіктерін дұрыс бағалай алу қабілеті артады;

- компьютерлік желіде (мысалы, Ғаламторда) жұмыс істегенде, аса маңызды әлеуметтік дағдылар қалыптасады: әдептілік, жауапкершілік, басқа адамдардың ұстанымын ескере отырып, өз мінез-құлқына ие болу – қарым-қатынастың гуманистік түрткілері.

Оқу-танымдық және іздестіру-нәтижелі іс-әрекеттің табысты болуы елгезек және ықылас танытатын, бойында жеке тұлғалық құндылық пен адамгершілігі бар, өзін-өзі бақылау, саналы түрде өзін-өзі реттеу қабілеті бар белсенді студенттің жеке тұлғасының өсуінің басты ықпалы болып табылады. Бұған қоса, өзін-өзі өзгерту сияқты жаңа қажеттілік пайда болады. Оқытушы пен студент арасындағы ескіден қалған қарым-қатынас түрі жойылады: ол «бәрін білетін сәуегей» дәрежесінен бірлескен іс-әрекеттің жетекшісі, кеңесшісі дәрежесіне көшсе, студент жасы үлкеннің қолдауы мен сенім артуы арқасында өзара әрекеттестікте шын қызығушылық танытып, ықылас білдіреді.

Оқытушы қайткенде де студенттің өзіне деген сенімін жоғалтып алмау керек: тез арада өзін-өзі көрсете алу, өз ойын білдіре алу үшін жағдай жасап, өзін-өзі таныстыру үшін қолдау көрсету керек, ұстаздың, жұмыс жетекшісінің, басты мақсаты – оқытушы мен студенттің өзара әрекеттестігі «субъект-субъектілік» қатынас жағдайында орын алатын ынтымақтастық құру. Сонда ғана студентте өзін-өзі бағалау, өзін-өзі талдау, өзін-өзі тану қажеттілігі қайта-қайта пайда болып, солардың негізінде ол өзіне және серіктестеріне қатысты өзін-өзі өзгертуді қабылдайды немесе бас тартады.

Осылайша, мультимедиа технологияларының сан алуан түрлерін кешенді түрде қолдану, жетекші-педагогтан бастап қарапайым студентке дейін, барлық қолданушылардың өзара қарым-қатынасының дамуына ықпал етеді, ол студентке өзін-өзі таныстыруға бар күш-жігерін салып, өз қабілетін жандандыруға мүмкіндік береді, ол оқытушының қолдау көрсетуі арқылы өз мүмкіндіктерін, өз адамгершілігі мен құндылығын танып, өзін-өзі өзгертеді.

Компьютерді пайдаланатын оқыту технологиясын компьютерлік технология деп атаған үйлесімді. компьютерлік (жаңа ақпараттық) оқыту технологиялары дегеніміз компьютер арқылы ақпаратты дайын-

дап, дәріс алушыға жеткізу үрдісі. АБТ-ға компьютерлер, бағдарламалық жасақтама мен электрондық байланыс құралдары жатады. Көбінесе АБТ-ға, сондай-ақ, іскерлік және әкімшілік үрдістерді басқарушылық кеңес беру мен жобалау технологияларын да жатқызады, өйткені жобалау нәтижелері, әдетте, компьютерлер мен электрондық байланысты қолдану дегенді білдіреді.

Молокова А.В. пікірінше, жаңа ақпараттық технологияларды қолданғанда дәріс алушының еңбегінің тиімділігін арттырып, оқу материалын түсініп, есте сақтау үрдісін оңтайландырып, ең бастысы, балалардың оқуға деген қызығушылығын арттырып, дәстүрлі оқу пәндерін оқытуды түрлендіруге болады. Компьютер студенттерді көлемі жағынан үлкен мәтінмен өз бетінше жұмыс істеуге тез әрі тиімді үйрете алады. Компьютер бейқам болсын, ұшқалақ болсын, кез келген баланың шығармашылығына дем бере алады [7].

Ақпараттық технологиялардың көмегімен пайдаланушыға ақпаратты жеткізіп қана қоймай, оны алуға да болады. Ақпараттық технологиялар кез келген жерде және кез келген уақытта оқытуға мүмкіндік береді, бұл оларды білім беру өрісіндегі оқу материалдарын оқытудың аса қуатты құралына айналдырады. Көптеген мамандардың ойынша, жаңа ақпараттық технологиялар оқыту ісіне жаңашылдық енгізуге мүмкіндік береді. Ақпараттық технологиялар балаларға белсенді әрі тәуелсіз оқушы болуға көмектесіп, бір-бірінен үйренуге, аса мол ақпаратқа қол жеткізуге мүмкіндік береді.

Ақпараттық технологияларды қолдана отырып оқытушы мынадай мақсаттарды көздейді: *біріншіден*, оқытудың негізгі құралдарына мазмұндық және технологиялық қолдау жасау, білім қалыптастырудың көрнекілік негізін күшейту. *Екіншіден,* білім алушылардың жалпы мәдениетін, білімпаздығын қалыптастыру, жағымды зияткерлік оқыту ортасын жасау. *Үшіншіден,* студенттердің ақпараттық мәдениетін қалыптастыру, өз бетінше білім алу дағдыларын қалыптастыру. *Төртіншіден*, студенттердің танымдық қызығушылықтарын дамыту, мамандыққа баулитын пәндерді оқуға деген қызығушылықтарын арттыру.

Сонымен, білім беру жүйесін ақпараттандыру қазақстандық білім беру үшін үлкен перспективалар ашады. Соңғы жылдары компьютерлік, телекатынастық техника мен технологиялардың қоғам өміріндегі рөлі мен орнында түбегейлі өзгерістер болды. Ақпараттық және телекатынастық технологияларды игеру қазіргі заманда әрбір жеке тұлға үшін оқу және жазу қабілеті сияқты сапалармен бір қатарға және әрбір адам үшін қажетті шартқа айналды. Алынған білім мен дағдылар бұдан әрі көптеген жағдайда қоғамның даму жолдарын анықтайды.

Жұмысымызда бұдан әрі қарай жоғары оқу орынындағы білімдік үрдісте ақпараттық-коммуникациялық технологияны қолданудың студенттердің өзін-өзі шығармашылықпен дамытуға әсері қарастырылатын болады.

Қолданылған әдебиеттер:

1 Қазақстан Республикасының 2020 жылға дейінгі Стратегиялық даму бағдарламасы.

2 Караев Ж.А. Активизация познавательной деятельности учащихся в условиях применения компьютерной технологии обучения: автореф.... докт. пед. наук:13.00.01. – Алматы, 1994. – С. 48.

3 Бидайбеков Е.Ы. Білімді ақпараттандыру саласы бойынша болашақ педагогтарды дайындау мәселелері// Педагогика және Психология. - 2012. - №3-4. - С. 221-231.

4 Кеңесбаев С.М. Жаңа ақпараттық технологияларын пайдалану үрдісінде студенттерді кәсіби әрекеттерге дайындаудың ғылыми-теориялық негізі // Білім - Образование . - 2010. -№2. - С. 28 - 32.

5 Қаламқалиев М.Қ. Мектеп оқушыларын еңбекке баулудағы техникалық шығармашылықты дамытудың педагогикалық негіздері: пед. ғыл. докт....дис. – Алматы, 1998. - 290 б.

6 Беркінбаев К.М., Сыдықов Б.Д. Информатикалық пәндерді оқытудың педагогикалық технологиясы // Қазақстан мектебі. – 2006. -№11. – Б. 33-35.

7 Молокова А.В. Формирование информационно-коммуникационной грамотности: концептуальный аспект // Философия образования. – Новосибирск: Изд-во СО РАН, 2007. - №4. – С.168-174.

Резюме

В статье рассматривается о значении информационно – коммуникационных технологий в обществе. А также, рассмотрен процесс информатизации образования и его основные направления.

Summary

The article discusses about the importance of information - communication technologies in society. And also, through the process of informatization of education and its main destinations.

УДК 811.512.122.`243

ТЫҢДАЛЫМ – ТІЛ ҮЙРЕТУДЕГІ ТИІМДІ ФАКТОР

Нұрманова Г.Н. – *магистрант, Сулейман Демирель университеті*

Аннотация. В статье расматривается важность и виды задач аудирования при изучении казахского языка.Все виды речи являются важными. Так как речь служить нам при строении общении в разных обстоятельствах таких как, донесения своего точки зрения, прочтения нужного информацию, писать грамотно и слушать разборчиво и понятно. Метод аудирования доказывает свою эффективность при освоении информации и строении отношении в особенности в настоящее время.Эффективность и результативность аудирования на прямую связано с видами задач. В статье расматривается информации относительно успешного выбора аудиоматериала и построении интерестных и в том числе не сложных задач. А также расматриваются определения и важности видов аутентичных материалов для аудирования и в том числе некоторые нюансы которые сталкиваемся при использовании.

Аңдатпа. Мақалада қазақ тілін үйрету барысында тыңдалым әрекетінің маңыздылығы, тыңдалым тапсырмаларының түрлері сөз болады. Жалпы алғанда сөйлесім әрекеттерінің әрқайсысының маңызы ерекше. Себебі, белгілі бір жағдаятқа қатысты пікір білдіру, қажетті ақпаратты оқу, сауатты жазу мен ұғынып тыңдау, сондай-ақ түрлі ортада қарым-қатынасқа түсе алу үшін сөйлесім әрекеттері өзіндік қызмет етеді. Бүгінгі таңда ақпаратты жете түсіну мен қарым-қатынас жасауда тыңдалым әрекетінің тиімді екендігі дәлелденуде. Оның тиімділігі мен нәтижелілігі тапсырма түрлеріне тікелей байланысты екендігі белгілі. Мақала аясында тыңдалым мәтіндерінің ұтымды таңдалуы мен тапсырмалардың жеңіл әрі қызықты болуына қатысты мәліметтер келтіріледі. Сондай-ақ, тыңдалым әрекетіне негізделген аутентикалық материалдар түсінігіне мән беріліп, түрлеріне тоқталып, қолданысына қатысты кейбір мәселелер қарастырылады.

Abstract. The article regards an importance and types of listening tasks while studying the Kazakh language. All types of speech are important. Because, language helps us to build communication in different circumstances, such as messaging your point of view, reading necessary information, correctly write and listen to in details and easily understandable. Listening method proves its effectiveness in the mastering of information and making relationship, particularly nowadays. Efficiency and effectiveness of the listening directly related to the types of tasks.The article regards information concerning successful selection of the audio material, forming interesting and easy exercises. Definitions and important types of authentic materials for listening, including some nuances that are faced while using are considered also.

Ключевые слова: аудирование, методика, аутентичные материалы, аудиоматериал.
Бұлақты сөздер: тыңдалым, әдістеме,аутентикалық материалдар, аудиомәтін.
Keywords:listening, method, authentic materials, audio material.

Қоғам дамуының басты көрсеткіші болып табылатын тіл уақыт арнасында түрлі деңгейде қалыптасып, өзгеріп, жетіліп отырады. Осыған орай, тілге қатысты мәселелерді тіл білімі де өз зерттеу нысандарына қарай жан-жақты талдап қарастырады.

Жалпы әлемдік лингвистикада да, қазақ тіл білімінде де тілдің құрылымдық және антропоөзектік бағыттарына қатысты теориялық,практикалық зерттеулер жүргізіліп, тұжырымды ойлар,табысты нәтижелерге қол жеткізілуде. Бұл бағыттарға қоса, бүгінгі таңда қазақ тілін үйретуге байланысты теориялық білімді практикада ұштастыру негізінде тілді оқыту әдістемесі жайындағы зерттеулер кеңінен қолға алынып отыр.

Тілді үйретуде өзіндік әдіс-тәсілі, тілді меңгеру деңгейлерін анықтау шкаласы қалыптасқан ағылшын, орыс тілдерінің оқыту әдістемесі жаңашылдығымен қарқынды даму үстінде деп айта аламыз. Ал, қазақ тілін оқыту әдістемесіне қатысты алғаш алаш зиялылары тың ой, ұтымды пікір қалдырған болатын. А.Байтұрсынұлы, Қ.Кемеңгерұлы, М.Дулатов секілді зиялылар ана тілін жетік меңгергеннен кейін, өзге тілді үйренуге болатындығын айтып, түрлі әдістерді көрсетіп ғылыми мақалалар, шағын зерттеулер жасады. Сонымен бірге, Ы.Маманов, Ә.Қайдар, Р.Сыздық сынды тілші-ғалымдар қазақ тілін оқытуға қатысты өзекті ойлар білдірді. Ә.Жүнісбек, Н.Оралбаева, Ф.Оразбаева, Қ.Қадашева, т.б [1] ғалымдар тілді оқытуда жаңашылдықпен түрлі әдіс-тәсілдер ұсынып, оқу құралдарын жарыққа шығарды.

Жалпы алғанда қазақ тілін үйретуге қатысты біршама еңбектер жазылып, қазақ тілін үйретуде деңгейлер (қазақ тілін ана тілі ретінде оқыту, қазақ тілін шет тілі ретінде оқыту, қазақ тілін мамандық тілі

ретінде оқыту, қазақ тілін екінші тіл ретінде оқыту) қалыптасып келеді. Тілді үйретуде оқылым, жазылым, тілдесім, тыңдалым әрекеттері мен грамматиканы оқытуға қатысты мәселелер әрқайсысы жеке тақырып ретінде талданып, зерттеулер жасалуда. Көптеген оқу құралдарына қарап отырсақ, аталған әрекеттерден (оқылым, жазылым, тілдесім) тыңдалым арқылы тілді үйретуге қатысты зерттеулер аздық ететін секілді.

Тілді оқытуда оқылым немесе жазылым әрекетімен шектеліп қалуға болмайды, себебі біз өмірде тыңдалым әрекетіне көп ұшырасамыз. Қарапайым ғана мысал ретінде, кішкене баланың алғаш тілі шығып, сөйлей бастағанда ешқандай грамматикалық тұлғалардың көмегінсіз айналасындағы жақындарымен тіл табысады. Сол секілді тіл үйренушіге де, ең алдымен қоғаммен қарым-қатынас, тыңдау және сөйлеу маңызды.

Қоғам-адамдардан құралатын топ болса, адамдар арасындағы қарым-қатынас тіл арқылы жүзеге асатыны белгілі.

Тыңдалым – адамдар арасындағы тілдік қарым-қатынасқа түсу кезіндегі басты құралдардың бірі. Тыңдау арқылы адам айнала қоршаған дүниені танып, әртүрлі іс-әрекеттерге жауап береді. Сол себепті де тіл үйренушіге тыңдалым әрекеті арқылы тіл үйрету жолы тиімді болып табылады.

Тыңдалым - (аудирование) терминінің білдіретін мағынасы – «есту арқылы түсіну». Бұл термин айтылған не техникалық аппараттарға жазылған аудиомәтіндегі сөздерді, сөйлемдерді тыңдай білудің нәтижесінде қабылдау және түсіну деген ұғымды білдіреді. Тыңдалымды жете меңгеру оған қатысты мынадай белгілерді үйретумен байланысты:

1. Басқа дыбыстардан тілдік дыбыс толқынын, олардың ерекшеліктерін ажырата білу;
2. Аудиолық тілдік тұлғалардың мағынасы мен мәнін дұрыс қабылдай білу;
3. Мәтіннен қажетті деректі тауып, пайдалана білу;
4.Тыңдалымға қатысты негізгі көрсеткіштерді жан-жақты меңгеру[2].

Тыңдалым (аудирование) терминін тіл біліміне ағылшын психологы Браун енгізген. Тыңдалым – бұл айтушының сөйлеуін түсіну, пайымдау және қабылдау процесі. Тыңдалымның басты мақсаты – сөйлеуші сөзінің мазмұнын, ауызша айтылымдағы негізгі ойды түсіну. Осыған орай, тыңдалым төмендегідей түрлерге: сөйлеуде қажет немесе қызықты ақпараттар таңдалған - таңдаулы тыңдалым (выборочное аудирование), сонымен бірге таныстыру тыңдалымы (ознакомительное аудирование), детальды тыңдалым (детальное аудирование) бөлінеді [3].

Тыңдалым әрекеті арқылы тілді оқыту барысында маңызды фактор аудиомәтін болып табылады. Е.В. Носонович, О.П. Мильруд, К.С. Кричевская, Г.И. Воронин сынды орыс ғалымдары аудиомәтіндерді түрлі топтарға бөліп қарастырады. Оның ішінде К.С. Кричевская күнделікті тұрмысымызда кездесетін жағдаяттарға қатысты аудиомәтіндерді «прагматикалық материалдар» деп топтастырып, төмендегідей классификация жасайды:

1. Оқу-кәсіптік ортадағы қарым-қатынас.
2. Қоғамдық-мәдени ортадағы қарым-қатынас.
3. Тұрмыстық ортадағы қарым-қатынас.
4. Сауда-саттықтағы қарым-қатынас.
5. Отбасы тұрмысындағы қарым-қатынас.
6. Спорт және денсаулық саласындағы қарым-қатынас [4].

Жалпы кез келген прагматикалық материалдарды тыңдата отырып, соған сай жасалған қызықты жаттығулар, ойындар арқылы тіл үйренушінің сөздік қорын молайта және тілдік қарым-қатынасқа еркін түсе білуге дағдыландыра аламыз.

Тыңдалым әрекетін тіл үйретуде қолдану барысында прагматикалық материалдармен қатар аутентикалық материалдар да қатар қолданылуы тиіс.

Аутентикалық материалдар – түпнұсқалық дереккөздерден алынған, лексикалық шынайылық пен грамматикалық формалар арқылы сипатталған, қолданылған тілдік құралдардың ситуативті сәйкестігі мен сөзді аутентивтік қолданудың ыңғайын бейнелейтін материалдар. Түпнұсқасында оқыту мақсатында қолдануға арналмаған болса да, шет тілдерін үйрету барысында қолдану тиімді. Төменде аутентикалық материалдардың кейбіріне тоқталып өтсек:

• Мәдени-танымдық аутентикалық материалдар – үйренуші тіл мемлекетінің мәдениеті мен қазіргі жағдайына сәйкес материалдар. Аутентикалық материалдардың бұл түрі географиялық атаулардың, дәстүрлі әндер мен сол елдің тұрмыс салтының ерекшеліктерін сабақ барысында қолдануды меңзейді. Әсіресе, Қазақстан қалаларын таныстыру сабағында әр қаланың басқалардан ерекшеленетін тұстарын (Алматы – рухани астана, Түркістан – киелі қала, Астана –

жаңашыл әрі бас қала, Тараз – тарихы терең қала, т.б) атап көрсететін арнайы аудио және бейнематериалдардың пайдасы көп. Сондай-ақ, қазақтың халық әндерін тыңдап, бірге орындап, әннің мағыналы сөздері арқылы тіл үйренушінің сөздік қорын байытуға болады.

• Ақпараттық аутентикалық материалдар – тіл үйренушіні қызықтыратын қандай да бір жаңа ақпарат-ты қамтитын материалдар. Материал жас ерекшеліктері мен тіл үйренушінің қызығушылықтарына сай сұрыпталуы тиіс. Іріктелген материалдағы ақпарат тіл үйренушіге маңызды және оның шынайы қызығу-шылығын оятуы керек. Мәселен, ел аумағында орын алған соңғы жаңалықтардан, қоғам қайраткерлерінің өмірі мен сол кезеңдегі атқарған келелі істерінен үзінді ретінде аудиомәтіндер беріп, соған арналған тапсырмалар арқылы білімді шыңдай аламыз.

• Жағдаяттық аутентикалық материалдар – белгілі бір тақырып бойынша тіл қолданушылардың қызығушылықтары мен шынайы талқылауларын оқу барысында көрнекілік ретінде ұсынып, жағдаяттың дәлдігін тудыруға арналған материалдар. Әсіресе, бұл ағылшын тілін оқыту әдістемесінде ерекше белсенділікке ие. Тыңдалым кезінде әуежайдағы хабарламалар, базардағы шу, көшедегі көліктер қозға-лысы, т.б. қосымша дауыстар аудиомәтіннің шынайылығын көрсетіп тұрады. Қазақ тіліндегі көптеген тыңдалым мәтіндері барысында дайын диктордың сөзіне көп ұшырасамыз. Сондықтан шынайы ақпарат беру үшін түрлі қоғамдық ортадағы бар нәрсені тыңдатып, көрсете алсақ, тіпті кейбір жаядаяттарды сахналық қойылым ретінде тіл үйренушілерге қойғызсақ, берілген білім сіңімді болар еді. Аудиомәтін-дерде табиғи дауыстар, транспорт шуы, көшедегі адамдардың дауыстары, музыкамен безендіру шынайы-лықты білдіреді. Бұл тыңдаушыларға жағдайды жақсы түсінуге, әңгіме тақырыбын болжауға, әртүрлі дыбыстардың арасында басқа тілдегі сөйлеуді қабылдауға көмек береді. Тіл үйренушілерді нағыз қарым-қатынасқа дайындап, назарын аудартып және мәтін тапсырмаларын түсінуді жеңілдетеді.

• Жағдаяттық аутентикалық материалдар ұғымына жанрлық аутентикалық материалдар да кіреді. Бұған оқу барысында күнделікті өмірде қолданылатын анекдоттар, өлеңдер, жарнамалар, т.б. жатады. Бұл тұста радио және теледидар арқылы берілетін жарнамалардың маңызы ерекше. Аталған жарнаманың екі таралу жолын тыңдатып және көрсетіп, тіл үйренушілердің өздеріне бар сөздік қорымен ауызша бір затты жарнама ретінде көрсетуін тапсырма ретінде беруге де болады. Әртүрлі жанрлардағы материалдарды қолданудың маңыздылығы тіл үйренушінің мотивациясын арттырып, сол елдің мәдениетіне енуге септігін тигізеді.

• Реактивті аутентикалық материалдар – таңдалған материал тіл үйренушіні шынайы ойландыратын, эмоционалды және өз ойын ашық білдіретін әсерлерге жеткізетін материалдар. Лепті сөйлемдер, одағайлар, риторикалық сұрақтар, риторикалық құрылымдар, т.б. арқылы қол жетімді болады. Осының бәрі мате-риалға ерекшелік, эмоционалды реңк беріп, тіл үйренушінің қызығушылығын тудырады. Негізінде хабар-лай берілген ақпараттан сезімге беріле сөйлеген сөз, жеткізілер хабар ойда жақсы сақталатыны анық [5].

Кез келген мәтінді не хабарды **тыңдаушыларға «нағыз» мәтінді тыңдап отырғандай сезім тудыру арқылы беру ұтымды нәтижеге әкеледі. Сондай-ақ, материалды таңдау барысында елдің ұлттық спецификасын ескеру керек. Мәселен, амандасу тақырыбында жастар арасындағы сәлем үлгілері («Сәлем», «Қалың қалай», т.б), ерлер арасындағы амандасу сөздері («Ассалаумағалейкум», «Уағалейкум ассалам», т.б), егде тартқан кісілердің («Мал жан аман ба», т.б.) аман-саулық сұрауының ара жігін ашып түсіндіру өте маңызды. Арнайы таспаға жазылған сәлемдесу үлгілері арқылы тіл үйренушілерге жас ерекшеліктері мен түрлі ортадағы сәлемдесудің айырмашылығын түсіндіру арқылы үйренуші қазақ тілінен ғана емес, қазақ мәдениетінен де хабардар болады.**

Тіл үйренушілердің тілдік материалдармен танысу барысында ол материалдарды қандай жағдайда қолдану керектігін, қарым-қатынас жағдайына сай қолданылуына көңіл бөлу де өте маңызды.

Жалпы алғанда, қазақ тілін үйрету бүгінгі таңда өзекті мәселе екендігі белгілі. Оның өзектілігі қазақ тілін қалай оқытамын? деген сұраққа байланысты болуы керек. Соның ішінде жазылым, айтылым, оқылымнан басқа тыңдалым арқылы тілді үйрету арқылы жақсы нәтижеге қол жеткізе аламыз. Өйткені, тыңдалым - қарым-қатынастың басты құралы.

Әдебиеттер

1.Қадашева Қ. Қазақ тілін оқыту әдістемесі. – Алматы,2005.

2.Оразбаева Ф.Ш. Тіл әлемі: мақалалар, зерттеулер. – Алматы: Ан-Арыс, 2009.

3.www.wikipedia.kz

4.Кричевская К.С. Прагматические материалы, знакомящие учеников с культурой и средой обитания жителей страны изучаемого языка // Иностранные языки в школе . –1996. – № 1.

5.Елухина Н.В. Обучение слушанию иноязычной речи // Иностранные языки в школе . –1996. – № 5.

Резюме

В статье речь идет о важности аудирования и методах выбора материалов аудирования. А также, расматривается виды аутентичных материалов и их эффективность.

Түйін

Мақалада тыңдалым әрекетінің маңыздылығы, тыңдалым материалдарын таңдау жолдары айтылады. Сондай-ақ, аутентикалық материалдардың түрлері қарастырылып, тиімділігі сөз болады.

Summary

The article focuses on the importance of listening and listening materials selection methods. And also, considers kinds of authentic materials and their effectiveness.

УДК 378.016.02:91(574)

КОМПЬЮТЕРЛІК ОҚЫТУ ТЕХНОЛОГИЯСЫ НЕГІЗІНДЕ ЭТНОПЕДАГОГИКАЛЫҚ БІЛІМ БЕРУ

ETHNOPEDAGOGICAL EDUCATION OF FUTURE SPECIALISTS BASED ON THE TECHNOLOGY OF COMPUTER TRAINING

Жақыпбекова Ш.М. – *«Кәсіптік оқыту» мамандығының магистранты ҚазмемҚызПУ*

Аңдатпа. Қазақ этнопедагогикасы – қазақ халқының ұлттықтәлім-тәрбиесінің қайнар бастауынан бастап, осы уақытқа дейінгі болмысын айқындап, оның болашағын белгілеп беретін ғылым. Болашақ мұғалімдердің кәсіби білімін, мәдениет деңгейін, этнопедагогикалық білімін қалыптастыру бүгінгі жоғары мектептің көкейкесті мәселесі болып табылады. Сондықтан, этностық құндылықтарымызды өркендетіп, XXI ғасыр талабына сай компьютерлік технологияларды пайдалана отырып, практика жүзінде іске асыруымыз қажет. Қазіргі ғылым мен технологиялардың дамыған заманында жас ұрпаққа этнопедагогикалық білім беруге ықпалын тигізетін кез келген ақпараттың қолжетімді болуы үшін жаңа ақпараттық технологиялардың барлық мүмкіндіктерін пайдалануымыз қажет. Жас ұрпаққа білім мен тәрбие беру, олардың ойлау қабілеттерін дамыту, оларды өздігінен білім алу мен өзін-өзі тәрбие-леуге үйрету мәселелері түрлі факторларға, соның ішінде компьютерлік технологияларға да тікелей байланысты.

Демек, болашақ мамандарды даярлау үрдісінде компьютерлік технологияларды кешенді түрде қолданудың этнопедагогикалық білім берудегі алатын орны бүгінгі күн талабына сай өзектілігін айқындайды.

Тірек сөздер: этнопедагогикалық білім, ұлттық мәдениет, компьютерлік технологиялар, кәсіби білім, ақпараттық қолжетімділік, шеберлік, оқу үрдісі.

Аннотация. Формирование этнопедагогического знания, профессиональных знаний будущих учителей, высокого уровня культуры является сегодня актуальной проблемой высшей школы. Поэтому развивая этнические ценности и используя компьютерные технологии XXI века мы должны произвести это на практике. Мы должны использовать все возможности информационных технологий для доступности любой информации, нужной для этнопедагогического обучения молодого поколения развитой науки и технологий. Проблемы обучения и воспитания нового поколения, развития их способностей к мышлению, самообучения и самовоспитания зависят от различных факторов, в том числе компьютерных технологий. Особенное значение имеет магистерская диссертация на тему

То есть, в процессе подготовки будущих специалистов использование компьютерных технологий определяет актуальность этнопедагогического знания.

Ключевые слова: этнопедагогическое обучение, национальная культура, компьютерные технологии, профессиональное знание, информационная доступность, артистизм, учебная тенденция.

Abstract. We must use all the capabilities of information technology to the availability of any information required to ethnopedagogical education of the younger generation of science and technology. Problems of education and upbringing of the new generation, the development of their ability to think, learning and self-depend on various factors, including computer technology. Particular importance is the Master dissertation on "ethnopedagogical education of future specialists on the basis of computer technology education." Dissertation topic aimed at solving important problems. Research problem does not target

the complete solution of this complex and multifaceted problem. In the future education of future specialists ethnopedagogical based on the technology of computer training requires special comprehensive study.

Thus, the results of the study suggest the following conclusions.

Keywords: ehnopedagogical education, national culture, computer technologies, professional knowledge, informative availability, artistry, educational tendency.

Егемендік алған кез-келген елдің, халықтың ең басты міндеті – жас ұрпақтың ұлттық санасын қалыптастырып, шыңдауға қызмет ететін білім жүйесін қалыптастыру. Білім берудің ұлттық жүйесін құру –ұлттық мәдениетті оқу-тәрбие процесінде пайдалану арқылы ұлтжанды ұрпақты тәрбиелеу.

Бүгінгі білім беру жүйесі - өтке күрделі де жауапты жүйе. Оның алдына қойған міндет те өте ауқымды бола түсуде. Оған дәлел Қазақстан Республикасының «Білім туралы» Заңында анық жазылған. Онда: «Білім беру жүйесінің басты міндеті – ұлттық және жалпы адамзаттық құндылықтар, ғылым мен практика жетістіктері негізінде жеке адамды қалыптастыруға, дамытуға және кәсіби шыңдауға бағытталған білім алу үшін қажетті жағдайлар жасау» делінеді.

Мемлекетіміздің маңызды құжаттарының бірі – «Қазақстан – 2030» бағдарламасында да білім берудегі бүгінгі уақыт жауапкершілігі нақты айтылады. Бағдарламада: «Білімі мен білігі жағынан шетелдердегі замандастарымен бәсекеде жеңілмейтін, отаншылдық рухы кемел қазақстандықтардың жаңа ұрпағын тәрбиелеу» [1] - деп көрсетілді. Осы жолдауда: «біздің жас мемлекетіміз өсіп, жетіліп, кемелденеді, біздің бабаларымызбен немерелеріміз онымен бірге ержетеді. Олар бабаларының игі дәстүрлерін сақтай отырып, қазіргі заманғы нарықтық экономика жағдайында жұмыс істеуге даяр. Олар қазақ, орыс, ағылшын тілдерін еркін меңгереді, олар бейбіт, азат, жылдам өркендеу үстіндегі, күллі әлемге әйгілі, әрі сыйлы өз елінің патриоты болады», - деп көрсеткендей, адамзат қоғамын алға апаратын құдіретті күш – білім нәрі. Демек, бүгінгі таңда білім беретін оқу орындары алдында қоғамымыздың даму бағытында жан-жақты дамыған, сауатты, саналы азамат тәрбиелеу міндеті жүктеліп отыр.

ЖОО-да болашақ мұғалімдердің ұлтжандылық сезімдерін ояту арқылы этнопедагогикалық даярлықтан өткізуді міндет ете отырып, олардың этнопедагогикалық мәдениетін теориялық біліммен байыту басты мәселе болып табылады [2]. Болашақ мұғалімнің этнопедагогикалық мәдениетін қалыптастыру тәуелсіздік алып, егемен ел болу жағдайында қоғам өмірін ізгілендіруге байланысты көкейкесті мәселенің біріне айналды

Қазіргі уақытта этнопедагогиканы оқытудың практикасы төмедегідей негізгі факторлармен сипатталады. Біріншіден, бұл күндері этнопедагогиканы оқытуда жеке мәселелерді оқыту тереңдігі мен материалдың баяндалу бағыты және мазмұны бойынша бір-бірінен едәуір айырмашылғы бар, әр түрлі оқу құралдары оқу бағдарламалары пайдаланылады. Тағыда бір айтылатын мәселе этнопедагогиканы оқытатын оқытушылардың мамандық деңгейі мен базалық деңгейі әртүрлі. Сондықтан әр жоғары оқу орындары этнопедагогиканы оқытудың нақты мазмұны мен пән бойынша студенттердің дайындығына жеке оқытушылар тарапынан қойылатын талаптардың деңгейі әртүрлі. Бұдан көптеген жоғары оқу орындары жалпы білімдік мәні бар курстың маңызды мәселелері қалып қояды. Екіншіден, қазіргі уақытта этнопедагогиканы оқытуда тек жоғары оқу орындары ғана емес, арнаулы орта оқу орындарында оқыту қажеттілігі анықталып отыр. Ал бұл этнопедагогиканың мазмұнының және оқыту нәтижесіне қойылатын талаптардың осы жастағы студенттердің танымдық мүмкіндіктеріне сай болуын талап етеді. Үшіншіден, этнопедагогика курсы бойынша электрондық оқулықты пайдалануда, компьютерлік сауаттылықты қамтамасыз ету құралы ретінде, студенттерді ақпараттық қоғамда еңбек етуге енгізілгені ескеріліп отыр

Қазіргі заман нақты пән саласында терең білімді ғана емес, заманауи техникалық құралдарын жұмыс істеуде меңгерген болуы, компьютерлік технологиялар мүмкіндіктерін білуі және оны практика жүзінде қолдана білуі қажет. Сондықтан да, компьютерді оқу үрдісінде зерттеу объектісі ретінде де, оқыту құралы ретінде де пайдалану керек, былайша айтқанда, компьютерлік технологияларды оқу үрдісінде қолданудың екі бағыты болуы мүмкін. Біріншісінде, білім, шеберлік мамандықтарды меңгеру компьютерлік технологиялар мүмкіндіктерін ұғынуға, оларды әр түрлі мәселелерді шешуге қолдану шеберлігін қалыптастыруға жетелейді. Екіншісінде, компьютерлік технологиялар оқу үрдісін ұйымдастыру тиімділігін арттырудың қуатты құралы болып табылады. Бұл жайтты практика жүзінде іске асыру компьютерлерді жоғары оқу орнының үрдісінде қолдану аясын кеңейту, оқытудың жаңа әдістері мен түрлерін құру және енгізу, әртүрлі пәндерге оқытудың дәстүрлі әдістемелерін өзгерту жағдайларында мүмкін [3]. Дәстүрлі оқыту меңгерудің 4 деңгейінің (репродуктивтік, алгоритмдік, эвристикалық, шығармашылық) тек алғашқы екеуін ғана қамтиды, нәтижесінде материалдар жеткілікті дәреже меңгерілмейді, білімнің жүйелілігі, беріктілігі қалыптаспайды. Компьютердің көмегімен тақырыпты оқу, зерттеу негізінде меңгеруді эврис-

тикалық және шығармашылық деңгейге жатқызуға болады. Студенттер электронды оқулықтан оқығанын, көргенін елестете отырып тақырыпқа берілген тест сұрақтарын шешеді. Ал электронды оқулықта тест сұрақтары күрделенген тест және жеңілдетілген тест түрінде болады. Яғни, компьютерді сабақта қолдану барысында студенттер:

1. Қарастырылып отырған тақырыптың мағынасын терең түсінеді.
2. Студент жұмысты орындау барысында ғылыми зерттеу жұмысына тартылады, оның бойында зерттеушілік қабілет пен ынта қалыптаса бастайды [4].

Кез-келген пән мұғалімін компьютерлік кабинетке тартып отырған не? Ең бірінші кезекте сабақты түрлендіру және оқушылардың пәнге деген қызығушылығын арттыру. Компьютерлік сыныпта өткен сабақта үйреншікті тыныштық жоқ. Сабақ кезінде студенттер проблемаларды талқылайды, сабақтың барысын қызығушылықпен бақылайды. Бұл кезде оқытушы – студент арақашықтығын ұстау болмайды.

Ақпараттық қоғамның жедел даму ғасырында халықаралық ынтымықтастықтың артуы, білім берудің түрлері, әдіс-тәсілдерін, тәжірибелерін жинақтап, оны бір-бірімен салыстыру, бағалау және ол тәжірибемен өзара алмасу барлықоқу орындарында жүргізіледі. Оқытушы өз шеберлігін шыңдай түсу үшін түрлі озық педагогикалық іс-тәжірибелерді зерттеп, өз жұмысында оның тиімді өз элементтерін пайдалана білу өте маңызды болып табылады.

Қазақтың халық педагогикасының бір ерекшелігі – ұлттық іс-әрекет пен халық даналығының нәтижесінде тұжырымдалған халықтық ғылым. Тәлімдік мақсаттар үшін, халық тәжірибелері арқылы ғасырлар бойы дамып, қалыптасқан халықтың салт-дәстүрлерін көбіне студенттер толық білуі мүмкін. Сондықтан сабақта қазіргі кездегі озық техникалық жетістіктерді, компьютерлік технологияны пайдалана отырып көп заттардың, құжаттардың, мәдени мұралардың бейнесін көрсету жақсы нәтиже берері сөзсіз.

Әуелі ұлтық дәстүр рәсімдерін іс-әркетте көрсету, содан соң үйрету, яғни білім алушылардың дәстүрлі іс-әрекетке жаттықтыру, дағдыландыру, дамыту тәсілдерін де қолдану керек. Бұған қоса сабақ барысында болашақ мамандардың дарын, бейімділігін, іскерлігін анықтап, оларды халықтық салт-дәстүрге қатысты шығармашылық іс-әрекеттерге бағдарлау да өте маңызды. Болашақ мамандарға ұлттық салт-дәстүрлерге қызықтыру, оның ерекше жақтарын, маңызын ашып жеткізу де қажет.

Болашақ мамандардың шығармашылығын шыңдап, дарынын дамыту үшін компьютер кешенін, видеожазуды пайдаланудың мәні зор. Ол студенттердің мәрериалды жаттап алуына, есте сақтау қасиеттерінің артуына септігін тигізеді. Мысалы: экраннан фильмдер, суреттер, нақыл сөздер жазып көрсету т.б. Бұған қоса компьютерді пайдалану арқылы болашақ мамандар халықтың салт-дәстүрін, әдет-ғұрпын, мәдениеті туралы көп мағлұматтар алады. Осылай көру және есте сақтау қабілеттеріне әсер ете отырып, болашақ мамандардың алған білімдері арта түседі, олардың белседілігі, қызығушылығы артып, жаңаша ойлау қисындары пайда болады. Компьютерлік технологияны қолдану – білім мазмұны мен сапасын көтерудің өте тиімді жолы деп санаймыз.

Пайдаланылған әдебиеттер тізімі:

1. «Білім туралы заң», «Қазақстан – 2030» стратегиясы.

2. Айдналиева Н.А. Болашақ мұғалімдердің этнопедагогикалық мәдениетін қалыптастырудың педагогикалық негіздері: дисс. ...пед.ғыл.канд. – Астана, 2010.

3. Еркінұлы И.Н. Студенттерді компьютерлік технологияны кәсіби іс-әрекеттерде пайдалануға даярлаудыңтеориялық және практикалық негіздері: пед.ғыл.докт. дисс.. –Алматы ,2010.

4. Жылқышыбаева Г.Т. Қазақ этнопедагогика құралдары арқылы ЖОО- ны студенттерінің гуманистік көзқарасын қалыптастырудың педагогикалық шарттары: дисс. ...пед.ғыл.канд. – Тараз ,2006.

Резюме

В этой статье рассматривается выгодные стороны этнопедагогического образования для специалистов высших учебных заведений.

Summary

This article is considered about advantageous sides of ethnopedagogy for specialist of institution of higher education.

ӘОЖ 373.016:811.111(075.3)

ШЕТЕЛ ТІЛІН ОҚЫТУДЫҢ БАСТАПҚЫ ДЕҢГЕЙІНДЕ СӨЙЛЕУ ДАҒДЫЛАРЫН ҚАЛЫПТАСТЫРУ ӘДІСТЕРІ

Ргаева Ж.М. – *Абай атындағы ҚазҰПУ,*
магистратура және PHDдокторантура институты 1 курс магистранты,
ғылыми жетекшісі – ф.ғ.к., доцент **Аскарова С.А.**

Аңдатпа: Қазіргі таңда Қазақстан Республикасы әлемдік бірлестікке кірген заманда білімнің маңызы арттыруда, сондақтан да білім беру сапасын көтеру басты мәселелердің бірі болып отыр. Шетел тілдерінің ішінде ағылшын тілін бастапқы деңгейден бастап оқыту өзекті мәселелердің бірі болып саналады, себебі Қазақстан Республикасының шетел тілдерімен саяси, экономикалық, әлеуметтік және мәдени қарым-қатынастары нығайып өркендеуде.

XXI ғасыр оқушысы әлемдегі болып жатқан өзгерістерге тез бейімделетін, өзін терең білімді, жан-жақта жетілген, шығармашылықпен, өз бетінше оқи алатын, танымдылық ой-өрісі жақсы дамыған тұлға болып қалыптасуы қажет. Осыған орай қазіргі заманауи талапқа сай әр оқушы бірнеше тілдерді, соның ішінде ағылшын тілін жете меңгеруге тиіс.

Шетел тілін оқытуда коммуникативті мақсатқа жетуде ауызша сөйлеудің рөлі өте зор. Ауызша сөйлеу арқылы оқушы бір-бірімен, мұғаліммен, өзін қоршаған адамдар тобымен түсінісуі өз ойларын айтады, дәлелдейді, пікір алысуы, естіген, айтылған хабарға өз көңіл-күй қатынасын білдіреді. Өйткені шетел тілін оқытудың бастапқы деңгейінде сөйлеу қабілетін жетілдіру арқылы оқушылардың өзін қоршаған айналасындағы адамдармен қарым-қатынас мәдениетіне үйретеді. Оқушының тілінде ауызша сөйлеуді қалыптастыру-берілетін білім мазмұнының негізгі мақсатының бірі, өйткені олардың коммуникативтік қарым-қатынасы нәтижесінде танымдық, шығармашылық қабілеті шыңдалып жетіле түседі. Шетел тілін оқыту үдерісінде оқушының ауызша сөйлеу дағдысын қалыптастырғанда мұғалім мен оқушының, олардың бір-бірінің арасындағы біріккен әрекетті көрсетеді.

Тірек сөздер: ауызша сөйлеу дағдысы, оқытудың топтық технологиясы, кейс-стади технологиясы, интерактиві әдіс, диалогтік оқыту әдісі, танымдық белсенділік, қатысымдық белсенділік, әлеуметтік белсенділік.

Аннотация: На сегодняшний день, когда Казахстан вступил в мировое сообщество, значимость знания каждым разом растет, поэтому повышение качества преподавания является одним из главных проблем. Из иностранных языков преподавание английского языка в начальных классах является одним из актуальных вопросов, так как Казахстан укрепляет свои политические, экономические, социальные и культурные отношения через иностранные языки.

Ученик XXI века должен сформироваться как личность разносторонний, эрудированный, креативный и приспособленный к изменениям в мире и с познавательным мировозрением. Поэтому, согласно требованием современого мира, каждый ученик должен владеть несколькими языками, особенно английским языком.

Для достижения коммуникативной цели говорение играет важную роль в обучения иностранному языку. Через говорения ученик высказывает свое мнение, общаясь с преподавателем и другими учениками, а если он вовлечен в дискуссию, где он выражает эмоцию к услышанному, это доказывает его понимание. Поэтому через развитие устной речи в начальных этапах обучения иностранному языку ученик обучается культуре общения с другими людьми. Формирование устной речи ученика это одна из основных целей содержания данного знания, потому что в процессе коммуникативного общения познавательная и творческая способность ученика развивается. Формирование навыка говорения ученика в процессе обучения иностранному языку демонстрирует совместную деятельность между преподавателем и учеником.

Ключевые слова: навыки говорения, технология группового обучения, кейс-стади, интерактивный метод, метод диалога, познавательная активность, активность в участие, социальная активность.

Abstract: Nowadays the importance of knowledge is growing when Kazakhstan has joined to the world community, so to improve the quality teaching is one of the main problems. Among foreign languages the English teaching at primary schools is one of the pressing issues because Kazakhstan strengthens its political, economic, social and cultural relations through foreign languages.

Students of the XXI century should be formed as versatile, erudite and creative individual who is adapted to changes in the world and with the cognitive outlook. Therefore, according to the contemporary world, each student must speak several languages, especially English.

Speaking has an important role to achieve the communicative goal in FLT. Within the speaking a studentsays his opinion in communicating with a teacher and other students, and if he is involved in the discussionwhere he expresses emotion to what

he heard it proves his understanding. So through speaking development at initial stages of FLT a student learns the communication culture with other people. Student speech formation is one of the main goals of the knowledge contentbecause a student's cognitive and creative abilitiesdevelop in the communication process. A student's speaking skill formation in FLT demonstrates collaborative activity between a teacher and a student.

Keywords: speaking skills, team working technology, case studies, interactive method, dialogue, cognitive activity, participation activity, social activity.

Мұғалімнің оқушылар мен педагогикалық мәдени қатынасты сауатты ұйымдастыра білуі шетел тілін оқыту үдерісінің тиімділігінің, білім беру сапасының кепілі. Сонымен қатар оқушыларды шетел тілін оқытудың бастапқы деңгейінде ауызша сөйлеуге қалыптастыру барысында оқушының жеке тұлға ретіндегі өзіндік ерекшеліктерін ашуға және шетел тілін мәдениаралық қарым-қатынас ретінде меңгеруіне мол мүмкіндік туындайды.

Ауызша сөйлеуді дамыту үшін оқушылардың шетел тілінен сөздік қорын дұрыс жинақтауына ерекше мән беру қажет. Өйткені ауызша сөйлеу дағдыларын қалыптастыруда оқытудың объектісі ретінде сөз әрекеті алынады. Ал психологтар сөз, сөйлеу әрекеті адамның тілді қарым-қатынас құралы ретінде пайдалануы деп қарастырады. Сөз әрекетінің өзін психологтар іштей және дауыстап сөйлеу деп екіге бөледі.

Ф.Б. Бабаев іштей сөйлеу арқылы адам дауыстап сөйлеуге дайындалатынын айтады [1]. Оқушы сөйлегенде, сөзін белгілі бір тыңдаушыға бағыттайды. Сөйлеу үшін адам алдымен не туралы айтатынын біліп, сол жайында сөзін сабақтайды.

Психологтар В.А. Артемов [2], С.Л. Рубинштейн шетел тілін үйренуші еркін, мәнерлеп сөйлеуге қол жеткізу үшін оны алғашқы күннен бастап-ақ оқу материалдарына, таныштарға сүйене отырып, өз ойын жинақы, мәнерлі, жүйелі етіп айтуға дағдыландыру керектігін ескертеді. Сөз әрекеті тілдік материалдардың бәрін оқушылардың тілдік қарым-қатынастарын іскерлік пен дағдыға айналдырғанда ғана іске асады.

Л.С. Рубинштейн дағдыны саналы түрде іс-әрекеттің жаттығулар арқылы автоматтандырылған компоненті деп қарайды[3].

Психологтар дағдыларға қоса оқушы өз ойын дәл жеткізуге септігін тигізетін іс-қимыл, дауыс ырғағы т.б. да қолдану қажет деп есептейді.

Сөйлеудің негізі ой болып табылатынын айта келе И.А. Зимняя шетел тілін үйретуде оқушыларды әуелі қызықтыру, талпындыру арқылы ойландыруға жағдай жасау керек екендігін айтады [4]. Ол үшін түрлі таныштар, суреттер, жағдайлар, қосымша материалдар қолданылады.

И.Я. Зимняя шетел тілінде сөйлеу әрекетінің ерекшелігін ескере отырып, оны үш кезеңге бөледі:

1) талпындыру;

2) қалыптастыру;

3) іске асыру; [4;18].

Сөйлеуге талпындыру кезеңі талпыныс, мақсат, қажеттілік, өзара бірігуі арқылы іске асады. Талпыныс, мақсат, қажеттілік біріге келе сөздің тууына әсер етеді. И.А. Зимняяның пайымдауынша қажеттілік пен талпыныс адамды белгілі бір іс-әрекетке итермелейді. А.А. Алхазишвили «оқушы шетел тілінде сөйлей алуы үшін, сөйлеуге мәжбүр болатын жағдайға тап болуы тиіс» екенін айтады. Сонымен шетел тілінде сөйлеу үшін талпыныстың, қызығудың маңызы өте зор, ал оның пайда болуына жағдай қажет [5].

Ал қалыптастыру кезеңінде тіл үйренушінің бар тәжірибесі іске асырылады. Ол сөздерді қалай пайдалану керектігін түгел еске түсіреді, яғни бұл ой мен тілдің байланыстылығын көрсетеді.

Сөйлеудің үшінші кезеңі – іске асыру. И.А. Зимняя бұл кезеңді дұрыс айту кезеңі деп есептейді. Бұл кезеңде сөздің екпініне көңіл бөлінеді, бұл сөйлеудегі ой жемісін көрсетуге көмектеседі. Сөйлеу әрекетінің осы үш кезеңінде де оқушы ұзақ мерзімдік немесе қысқа мерзімдік есте сақтау қабілетін пайдаланады екен. Психологтар ұзақ мерзімдік ес арқылы оқушы алған білімін ойында сақтап қалады, ал қысқа мерзімдік ес арқылы ол бұрын ойында сақтап қалған білімді алып қолданады.

Шетел тілін оқытудың бастапқы деңгейінде сөйлеу дағдыларын қалыптастыруда жоғарыда көрсетілген сөйлеу әрекетінің ерекшеліктерін ескере отырып оқытудың әдіс-тәсілдерін қолдану керек. Орынды, тиімді, қолданылған әдіс-тәсілдер арқылы ғана сабақтың алдына қойылған мақсатына жетіп, оқушылардың танымдық шығармашылық қабілетін жетілдіреді. Бірнеше әдістерді бірлікте қолданылғаны қатысымдық негізде құрылып, қатысымдық негізде жүзеге асырылады. Оқыту әдістемесіндегі қатысымдық әрекеттің теориялық, және әдіснамалық негіздерін ғылыми қарастырған ғалым Ф.Ш. Оразбаева: «Қатысымдық әдіс – тілдік қатынас теорияларын іс жүзінде асырушы барлық іс-әрекеттер мен тәжірибелердің жиынтығы», - деп тұжырымдайды [6.127].

Шетел тілін оқытудың бастапқы деңгейінде ауызша сөйлеу дағдысын сапалы қалыптастыру мақсатында бірнеше оқыту технологиясына тоқталайық.

Диалогтік оқыту технологиясы үйретуші мен үйренушінің бір-бірімен пікір алмасуын, тіл арқылы сөйлеуін қаматамасыз ете келіп, адам мен адамның өзара түсінуіне жол ашады ол екі не одан да көп адамның арасындағы тығыз қарым-қатынастың, белсенді іс-әрекеттің нәтижесінде болады.

Диалогтік технология оқушы мен мұғалімнің жеке-жеке міндеттерін даралап қарастырады, бірақ олардың алдына қойған мақсаттарының ортақ болуын талап етеді және оқыту жүйесінде бірнеше ұтқыр әдіс-тәсілдерді біріктіреді. Диалогтік технологияның ерекшелігі – тілді үйретуді күнделікті дағдылы жағдайда іске асырады. Диалогтік технологияда белгілі бір тілде сөйлеуді үйретіп оның қатынас құрамында қолданылатынын оқытады.

Қорыта келгенде, қатысымдық әдіс – мұғалім мен оқушы арасындағы тілдік қатынасты іске асыратын, оқушылардың тіл мәдениеті мен сайлау түрлерін дамытып, тілін машықтандырып жетілдіретін оқыту әдістерінің бірі. Демек қатысымдық әдісті оқушылардың ауызша сөйлеу дағдыларын қалыптастыру әдістерінің негізі деп қарастыру жөн.

Интерактивті әдіс заманауи талапқа сай шетел тілін жаңа технологиямен оқытуға көшу барысында кезеңінен қолдануда. Итерактивті әдіс шетел тілін оқытуда бастапқы деңгейде оқушыларды ауызша сөйлеу дағдысын қалыптастыруда тиімді, нәтижелі әдіс болып саналады.

Оқыту барысында оқушылар бір-бірімен тығыз танымдық қатысымдық байланысқа түседі және осы арқылы бір-бірін оқытады, үйретеді, өздерін еркін сезінеді. Шетел тілін оқытудың бастапқы деңгейінде оқушылардың ауызша сөйлеу дағдысын қалыптастыруда интерактивті әдістер арқылы оқушылар сабақта белсенді іс-әрекеттер жасап, берілген тапсырмалар мен өтілген материалдарды еркін түрде ұжым болып шешеді, бір-біріне үйретіп, оқытады, тілге құштарлығы артады. Интерактивті әдістер арқылы өтілген сабақтарда төмендегі мәселелерді ескере отырып, оқушылырдың төрт жақты белсенділігін арттыруға толық мүмкіндік туындайды.

1. Оқушылардың қимыл белсенділігін арттыру жолдары:

• Оқушылар түсінбеген жерін орнынан тұрып, екінші оқушыдан еркін сұрауы; жақсы оқитын оқушы өзінің микротобындағы нашар оқитын оқушыларға үйретуі, оқушылар тапсырма бойынша бір-бірімен (өздерінің микротоптарында) сөйлеп, ақылдасып отыруы.

• Оқушылардың тапсырманы орындап болғаннан кейін өзара бірін-бірі тексеруі.

2.Оқушылардың әлеуметтік белсенділігін арттыру жолдары:

• Оқушылар өзара оқушы-оқушы не оқушы-мұғалім түрінде бір-біріне сұрақтар беруі.

• Шетел тілін оқытудың бастапқы деңгейінде оқушылар сабақта өзара пікір алмасуы; қиын сұрақтарға қарсы топтың оқушылары жауап беру еркіндігінің болуы.

3.Оқушылардың танымдық белсенділігін арттыру жолдары:

• Оқушылар қарсы жақтың пікіріне өзіндік пікір айта алуға.

• Келіспеген жағдайда өзінің көзқарасын дәлелдеуге.

• Өзінің микротобындағы жолдастарының өздеріне қосымша ендіруге не пікірге қосылатыны жөнінде өзіндік пікір білдіруіне еркіндік жасалуы.

4.Оқушылардың қатысымдық белсенділігін арттыру жолдары:

• сабақ барысында оқушылар бір-бірімен еркін тілдік қатынасқа шығуы;

• жауаптарын бірге жоспарлауы;

• сөйлеген сөздерін нақты әрі қысқа жеткізуі;

• айтар ойларының әсерлігі болуы;

Оқушылардың белсенділігін күшейтетін интерактивті әдіспен қатар дәстүрлі ойын әдісі болып саналады.

Шетел тілін оқытудың бастапқы деңгейінде ауызша сөйлеу дағдысын қалыптастыруда ойындарды оқушыларды белгілі бір іс-әрекетке үйренетін құрал ретінде пайдалануға болады. Сондықтан бастапқы деңгейдегі оқушылардың ауызша сөйлеу дағдыларын қалыптастыру үшін ойындарды қолдану барысында тиімді нәтижеге жеткізуге болады. Өйткені оқушылар ойнау арқылы еремектер қимылын қайталап елікТейді, сол арқылы өмір тәжірибесімен танысып "басқа әлемге" енеді, өздеріне қажетті іс-әрекетті, ойлау мен сөйлеу дағдыларын жетілдіреді. Оқыту үдерісінде ұтқыр қолданылған ойындар оқушылардың ауызша сөйлеу дағдыларын қалыптастырумен қатар олардың жалпы қоршаған ортамен тілдік қарым-қатынасқа түсуге итермелейді.

Оқытудың топтық технологиясы әдісі кейс-стади амал-тәсілі немесе оқытудың нақты жағдаяттар әдісі

(метод конкретных учебных ситуаций) XX ғасырдың басында Америка Құрама Штаттарының Гарвард университетінің бизнес мектебінде пайда болған. Кейс-стади амал-тәсілі термині алғаш рет американдық ғалым Коплендтің еңбектерінде пайдаланылған. Копленд 1921 жылы оқытудың топтық технология әдісінің жинағын шығарып, кейс-стади амал-тәсілін қолдану жолдарын көрсеткен [7].

Кейс-стади амал-тәсілі алғашқы кезде бизнес мектебінде ғана қолданылып келсе, бүгінде бұл әдіс арқылы оқытудың қолданылу аясы кеңіп, ол құқық, мәдениеттану, медицина және т.б. салаларда жемісті қолданылуда. Қазір кейс-стади амал-тәсілін педагогикалық оқыту үдерісіне енгізу әдіс-тәсілдерін: Л.Барис, К.Кристенсен, Э.Хансен, А.И. Наумова, А.М. Зобина, Б.Н. Киселева, И.В. Липсина, Г.А. Полонский, Д.Эткинсон, Й.Уилсон, О.Г. Смоляниновалар қарастыруда.

Кейс технологиясында басты назар оқушылардың мұғалім ұсынған реальды немесе қиялдық (мұғалімнің алдын-ала құрастырған) жағдаяттарды талдауы және осы жағдаятқа өзіндік баға беруі, өзінің ой-пікірін нақты әрі толық айтып беруі т.б. шәкірттің жеке тұлғалық қабілеттерін жетілдіруге аударылады.

Шетел тілін оқытудың бастапқы деңгейінде дағдыларын қалыптастыруда кейс-стади технологиясын қолдану – қазіргі білім беру талабына сай мұғалім мен оқушының өзара тығыз белсенді әрекетінен тұратын, оқушының сабаққа деген қызығушылығын туғызатын және оның жеке тұлғалық қабілеттерін дамытатын, нәтижені алдын-ала жоспарлайтын педогогиканың жаңа инновациялық технологиялық жүйесі. Жоғарыда аталған бастапқы деңгейдегі оқушылардың ауызша сөйлеу дағдыларын қалыптастыру сабақтары педагогиканың негізгі заңдылықтарына сүйене отырып жүргізіледі. Ал мұндай сабақтарды оқушылардың ауызша сөйлеу дағдылары Т.Сабыровтың төменгі тұжырымы негізінде жүргізіледі. Т.Сабыров сабақты бекіту барысында қалыптасатын дағдыларды былайша жіктейді: материалдарын бекітуде оны пәннің негізгі, жетекші идеясына қарай қарастырған маңызды. Бекітуді ұйымдастырғанда әр түрлі әдістер мен құралдарды (түрлі жаттығулар, пәндік дидактикалық ойындар, экскурсиялар, көрнекі және техникалық құралдарды) пайдаланған жөн. Сабақты бекіту барысында оқушыларда түрлі икемділік пен дағды қалыптасады. Дағдыны қалыптастыруда педагогикалық дұрыс басшылық ету үшін баланың психологиялық ерекшеліктерін білу қажеттілігіне көңіл бөледі [8].

Пайдаланылған әдебиеттер:

1 Баев Ф.Б. Внутренная речь и коммуникация: В книге "Новые исследавания в псохологии и возрастный физиологии". – М.:Просвещение, 1970. – 380 с.

2 Артемов В.А. Культура речи. – М.: Просвещение, 1960-104 с.

3 Рубенштейн С.Л. Основы общей психологии. –М.:Педогогика, 1989. – 485 с.

4 Зимняя И.А.Психологические аспекты обучения говорению на иностранным языкам в школе. – М.: Высшая школа, 1982. –200 с.

5 Алхазишвили А.А. Основы обучения иностранным языкам. –М.: Просвещение, 1970.

6 Оразбаева Ф.Ш. Тілдік қатына Теориясы және әдістемесі. – Алматы, 2000.

7 Копленд Дж. Роль кейс-стади в обучение иностранного языка. – М.,1947.

8 Сабыров.Т. Оқыту теориясы. – Алматы, 2000.

Резюме

В данной статье рассматривается методы формирования навыков устной речи в начальных этапах обучения иностранному языку.

Resume

In this article the formation methods of speaking skills at the initial stages of foreign language teaching are considered.

МУЛЬТИПЛЕКСОРДЫ ЗЕРТТЕУ ӘДІСТЕРІ
(зертханалық жұмыс)
МЕТОДЫ ИССЛЕДОВАНИЕ МУЛЬТИПЛЕКСОРА
(лабораторная работа)
METHODS RESEARCH OF MULTIPLEXER
(laboratory work)

Абыканова Б.Т. – *п.ғ.к., доцент м.а.bakitgul@list.ru*
Х.Досмұхамедов атындағы Атырау мемлекеттік университеті,
Abykanova B.T. – ***Cand. Of Pedagogical sciences.Of ACTING AS ASSOCIATE PROFESSOR,***
Нугуманова С.Б. – ***п.ғ.к.*** *samalnugumanova @mail.ru*
№157 жалпыбілім беретін орта мектебінің оқу-ісі жөніндегі директорының орынбасары, Алматы қ.,
Ташкеева Г.К. – *п.ғ.к., доцент м.а.*
әл-Фараби атындағы Қазақ ұлттық университеті,
Tashkeyeva G.K. – ***Cand. Of Pedagogical sciences .Of ACTING AS ASSOCIATE PROFESSOR,***
al-Farabi kazakh national university, Kazakhstan

Жұмыстың мақсаты: 1. Мультиплексордың жұмыс істеу принципімен танысу. 2. Мультиплексорлар негізінде функционалды модульдерді зерттеу және жүзеге асыру.

Құралдар мен элементтер: сөздер генераторы, логикалық үлгілер, тактілі импульс генераторы, екі позициялы қайта қосқыштар, кернеу көзі +5В, «логикалық бірлік» сигналының көзі, логикалық үлгілер, мультиплексор, микросхема 74138 – дешифратор 3 х 8 .

Қысқаша теориялық мәліметтер

1. Мультиплексор комбинациялық логикалық сұлбасы, бірнеше кіріс сигналдары, бір немесе бірнеше басқару кірістері және бір шығысы бар қондырғы. Қосылатын кіріс нөмері басқару кірістеріндегі логикалық деңгейлердің комбинациясымен анықталатын санға (адреске) тең. Ақпараттық және басқару кірістерінен басқа, мультиплексорлар сұлбаларында шешу кіріс болады, оған белсенді деңгей бергенде мультиплексор белсенді күйге көшеді. Шешу кірісіне пассивті деңгей бергенде мультиплексор пассивті деңгейге көшеді, бұл кезде шығысындағы сигнал ақпараттық және басқару сигналдарының мәніне тәуелсіз тұрақты мәнін сақтайды [1].

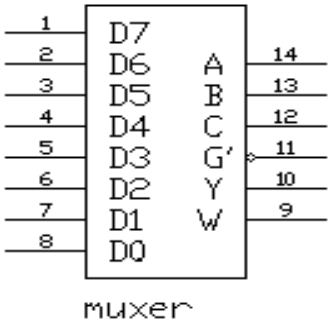

Сурет 1 – Мультиплексор

Мультиплексорлардағы ақпараттық кірістер саны әдетте 2, 4, 8 немесе 16 болады.1 – суретте G инверсті шешу кірісі, Y тікелей және W инверсті шығысы бар 8х1 мультиплексор келтірілген: $W = \overline{Y}$.

2. Мультиплексор көмегімен берілген функцияны жүзеге асыру. n айнымалының логикалық функциясы “2” айнымалылар мәнінің комбинациясы үшін анықталған. Бұл мультиплексорда n – айнымалының функциясын жүзеге асыруға мүмкіндік береді, оның n – басқарушы және 2n ақпараттық

кірістері болады. Бұл жағдайда аргументтер мәндерінің әрбір комбинациясына функцияның мәні берілетін мультиплексордың жалғыз ақпаратық кірісі сәйкес келеді. Мысалы,

$$F1=\bar{C}\cdot\bar{B}\cdot\bar{A}\vee C\cdot B\cdot A\vee C\cdot B\cdot\bar{A}\vee\bar{C}\cdot B\cdot A \quad (1)$$

функциясын жүзеге асыру керек болады. Бұл функция айнымалылар мәнінің 8 комбинациясы үшін анықталған, сондықтан оны жүзеге асыру үшін үш басқару кірістері бар 8 х 1 мультиплексорын пайдаланған дұрыс. Функцияның ақиқат кестесін құрайық [2].

1) cba=000;F=

$$\bar{c}\cdot\bar{b}\cdot\bar{a}\vee c\cdot b\cdot a\vee c\cdot\bar{b}\cdot\bar{a}\vee\bar{c}\cdot b\cdot a=\bar{0}\cdot\bar{0}\cdot\bar{0}\vee 0\cdot 0\cdot 0\vee 0\cdot 0\cdot\bar{0}\vee\bar{0}\cdot 0\cdot 0=1\cdot 1\cdot 1+0+0\cdot 0\cdot 1+1\cdot 0\cdot 0$$
$$=1+0+0+0=1$$

2) cba=001; F1=

$$\bar{c}\cdot\bar{b}\cdot\bar{a}\vee c\cdot b\cdot a\vee c\cdot\bar{b}\cdot\bar{a}\vee\bar{c}\cdot b\cdot a=\bar{0}\cdot\bar{0}\cdot\bar{1}\vee 0\cdot 0\cdot 1\vee 0\cdot 0\cdot\bar{1}\vee\bar{0}\cdot 0\cdot 1=1\cdot 1\cdot 0+0+0\cdot 0\cdot 0+1\cdot 0\cdot 1$$
$$=0+0+0+0=0$$

3) cba=010; F1=

$$\bar{c}\cdot\bar{b}\cdot\bar{a}\vee c\cdot b\cdot a\vee c\cdot\bar{b}\cdot\bar{a}\vee\bar{c}\cdot b\cdot a=\bar{0}\cdot\bar{1}\cdot\bar{0}\vee 0\cdot 1\cdot 0\vee 0\cdot 1\cdot\bar{0}\vee\bar{0}\cdot 1\cdot 0=1\cdot 0\cdot 1+0+0\cdot 1\cdot 1+1\cdot 1\cdot 0$$
$$=0+0+0+0=0$$

4)Cba=011;F1=

$$\bar{c}\cdot\bar{b}\cdot\bar{a}\vee c\cdot b\cdot a\vee c\cdot\bar{b}\cdot\bar{a}\vee\bar{c}\cdot b\cdot a=\bar{0}\cdot\bar{1}\cdot\bar{1}\vee 0\cdot 1\cdot 1\vee 0\cdot 1\cdot\bar{1}\vee\bar{0}\cdot 1\cdot 1=1\cdot 0\cdot 0+0+0\cdot 1\cdot 0+1\cdot 1\cdot 1$$
$$=0+0+0+1=1$$

5)Cba=100;F1=

$$\bar{c}\cdot\bar{b}\cdot\bar{a}\vee c\cdot b\cdot a\vee c\cdot\bar{b}\cdot\bar{a}\vee\bar{c}\cdot b\cdot a=\bar{1}\cdot\bar{0}\cdot\bar{0}\vee 1\cdot 0\cdot 0\vee 1\cdot 0\cdot\bar{0}\vee\bar{1}\cdot 0\cdot 0=0\cdot 1\cdot 1+0+1\cdot 0\cdot 1+0\cdot 0\cdot 0$$
$$=0+0+0+0=0$$

6) Cba=101; F1=

$$\bar{c}\cdot\bar{b}\cdot\bar{a}\vee c\cdot b\cdot a\vee c\cdot\bar{b}\cdot\bar{a}\vee\bar{c}\cdot b\cdot a=\bar{1}\cdot\bar{0}\cdot\bar{1}\vee 1\cdot 0\cdot 1\vee 1\cdot 0\cdot\bar{1}\vee\bar{1}\cdot 0\cdot 1=0\cdot 1\cdot 0+0+1\cdot 0\cdot 0+0\cdot 0\cdot 1$$
$$=0+0+0+0=0$$

7) Cba=110; F1=

$$\bar{c}\cdot\bar{b}\cdot\bar{a}\vee c\cdot b\cdot a\vee c\cdot\bar{b}\cdot\bar{a}\vee\bar{c}\cdot b\cdot a=\bar{1}\cdot\bar{1}\cdot\bar{0}\vee 1\cdot 1\cdot 0\vee 1\cdot 1\cdot\bar{0}\vee\bar{1}\cdot 1\cdot 0=0\cdot 0\cdot 1+0+1\cdot 1\cdot 1+0\cdot 1\cdot 0$$
$$=0+0+1+0=1$$

8) Cba=111;F1=

$$\bar{c}\cdot\bar{b}\cdot\bar{a}\vee c\cdot b\cdot a\vee c\cdot\bar{b}\cdot\bar{a}\vee\bar{c}\cdot b\cdot a=\bar{1}\cdot\bar{1}\cdot\bar{1}\vee 1\cdot 1\cdot 1\vee 1\cdot 1\cdot\bar{1}\vee\bar{1}\cdot 1\cdot 1=0\cdot 0\cdot 0+1+1\cdot 1\cdot 0+0\cdot 1\cdot 1$$
$$=0+1+0+0=1$$

Кесте 1- Ақиқат кестесі

N	C	B	A	F_1
0	0	0	0	1
1	0	0	1	0
2	0	1	0	0
3	0	1	1	1
4	1	0	0	0
5	1	0	1	0
6	1	1	0	1
7	1	1	1	1

Кестеден көрініп тұрғандай, мультиплексорда функцияны жүзеге асыру үшін нөмірі N мультиплексордың ақпараттық кірісіне, мәні F1 функциясының мәніне сәйкес келетін сигнал беру қажет, яғни нөмерлері 1, 2, 4, 5 болатын кірістерге логикалық нөл деңгейін, ал қалғандарына логикалық бірлік

деңгейін беру қажет.

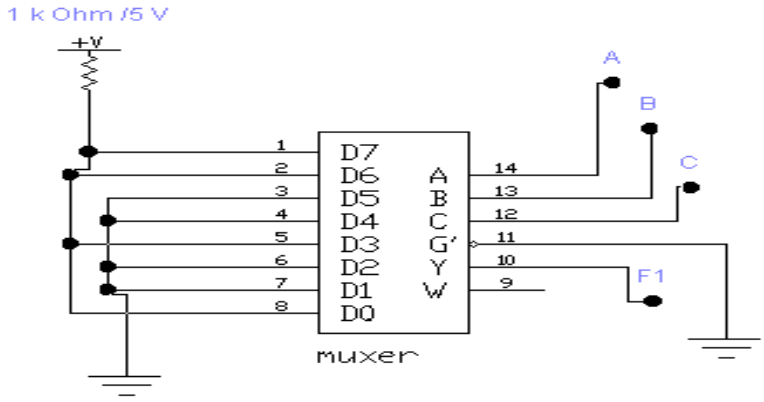

Сурет 2 – Мультиплексор функциясын жүзеге асыру сұлбасы

Осылайша, мультиплексордың басқару кірістеріне логикалық деңгейлердің комбинацияларын бергенде, оның шығысына сигнал мәні сәйкесінше функция мәніне тең болатын кіріс қосылады. Сұлбалық түрі 2-суретте келтірілген.

Логикалық функцияларды жүзеге асырғанда ақпараттық кірістерге тек тұрақтыларды емес, сонымен қатар өзгеретін кіріс сигналдарын беруге болады. Сонымен, мысалы, жоғарыда қарастырылған F1 функциясын жүзеге асырудың басқа әдісін қарастырайық. Ол үшін функция өрнегін минимумға келтіреміз:

F1=$\bar{C}\cdot\bar{B}\cdot\bar{A}\vee B\cdot A\vee C\cdot B$(2)

A және B айнымалыларының мәндеріне тәуелді функцияның ақиқат кестесін құрайық:

1) ba=00; F1=$\bar{c}\cdot\bar{0}\cdot\bar{0}\vee 0\cdot 0\vee c\cdot 0=c\cdot 1\cdot 1\vee 0\cdot 0\vee c\cdot 0=c+0+0=c$;

2) ba=01; F1=$\bar{c}\cdot\bar{0}\cdot\bar{1}\vee 0\cdot 1\vee c\cdot 0=c\cdot 1\cdot 0\vee 0\cdot 1\vee c\cdot 0=0+0+0=0$;

3) ba=10; F1=$\bar{c}\cdot\bar{1}\cdot\bar{0}\vee 1\cdot 0\vee c\cdot 1=c\cdot 0\cdot 1\vee 1\cdot 0\vee c\cdot 1=0+0+c=c$

4) ba=11; F1=$\bar{c}\cdot\bar{1}\cdot\bar{1}\vee 1\cdot 1\vee c\cdot 1=c\cdot 0\cdot 0\vee 1\vee c\cdot 1=0+1+c=1$

Кесте 2 - Ақиқат кесте

N	B	A	F_1
0	0	0	C
1	0	1	0
2	1	0	C
3	1	1	1

Мұндай кестемен берілген функцияны, мәні F1 функцияның мәніне сәйкес келетін сигналды нөмірі N кірісіне бере отырып, алдыңғы жағдайдағыдай жүзеге асырамыз. Берілген жағдайда, C айнымалыға сәйкес келетін C және C’ сигналдар ақиқат кестесінде көрсетілген ақпараттық кірістерге беріледі. Сонымен бірге, басқару кірістерінің саны қысқарады. Функцияны берудің мұндай әдісін жүзеге асыру сұлбасы 2– суретте келтірілген.

Тек қана екі адрес кірістері қолданылатындықтан, C басқару кірісін жерлендіруге болады. Бұл кезде D4…D7 ақпараттық кірістерінің күйі қажет емес. Сұлба шығысындағы сигнал деңгейі A, B, C айнымалыларын сәйкес келетін A, B, C нүктелерінде сигналдар деңгейлерінің комбинациясымен анықталады. 3 – суреттегі сұлба екі басқарушы және төрт ақпараттық кірістері бар 4x1 мультиплексор болып келеді. Егер де функцияны бірмүшеден көпмүшеден туындысын алу түрінде келтіретін болса, онда оны мултиплексор көмегімен жүзеге асыруға болады. Мультиплексор теңдеуімен шығатындай, бірмүшеге сәйкес келетін сигналды шешу кірісіне беру керек. Мысалы, келесі өрнекпен сипатталатын F2 функциясын жүзеге асыру қажет:

F2=$X(D\cdot\bar{C}\cdot\bar{B}\cdot\bar{A}\vee D\cdot\bar{B}\cdot A\vee C\cdot B)$(3)

Мультиплексорда берілген функцияны жүзеге асыру үшін X айнымалыға сәйкес келетін сигналды оның шешуші кірісіне беру керек. Мультиплексордың басқару кірістеріне қандай сигналдар беру керектігін қарастырайық. Жақшадағы өрнекті, A, B және C айнымалылары жиі қолданатын, A, B, C, D, E бес айнымалыларының кейбір функциясы ретінде қарастыруға болады. Сондықтан осы айнымалыларға сәйкес келетін сигналдарды мультиплексордың басқару кірістеріне беру керек. Функциясын жүзеге асыру үшін ақпараттық кірістерге қандай сигналдар беру керектігін анықтайық. Ол үшін A, B және C айнымалылардың мәніне тәуелді функцияның ақиқат кестесін құрайық. Кестеден көрініп тұрғандай, нөмірлері N = 0, 2, 4, 6 ақпараттық кірістерге логикалық нөл деңгейін беру қажет. D айнымалыға сәйкес келетін сигнал нөмірі N = 1, 5 кірістерге, E айнымалыға сәйкес келетін сигнал нөмірі 3 кіріске беріледі. Сәйкесінше сұлбалық түрі3 – суретте келтірілген.

Кесте 3 - Ақиқат кестесі

N	C	B	A	F 2
0	0	0	0	0
1	0	0	1	d
2	0	1	0	0
3	0	1	1	e
4	1	0	0	0
5	1	0	1	D
6	1	1	0	0
7	1	1	1	1

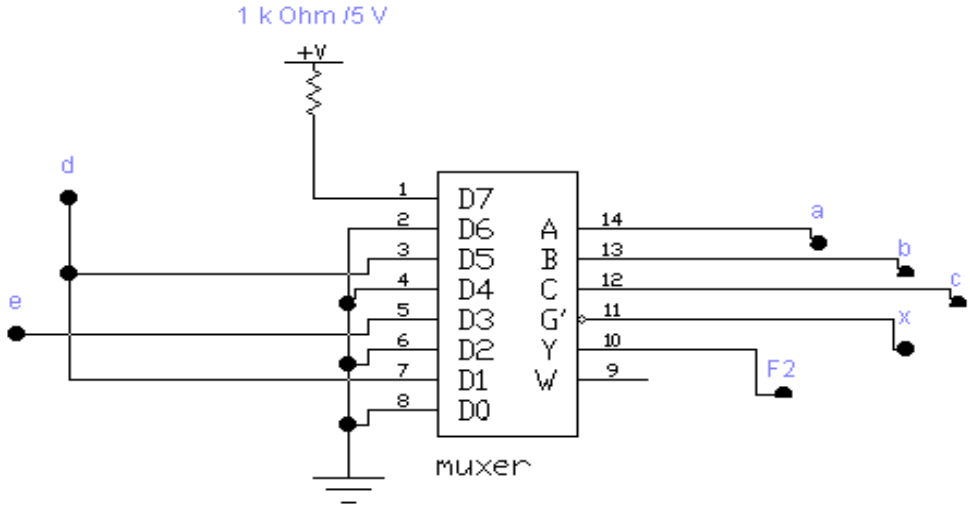

Сурет 3 - Мультиплексордың сұлбасы

Жұмыстың орындалу тәртібі

1. Мультиплексорды зерттеу. а) 4-суретте бейнеленген сұлбамен ewb файлын ашыңыз. Сұлбаны қосыңыз. G кілтінің көмегімен мультиплексордың G кірісінде логикалық нөл деңгейін орнатыңыз. Сәйкесінше мультиплексорлар кірістеріне A, B, C кілттерінің көмегімен логикалық деңгейлердің барлық мүмкін комбинацияларын кезекпен бере отырып, әрбір комбинация үшін логикалық үлгілер көмегімен сұлбаның сол жақ бөлігіндегі кілттердің қайсысын қайта қосу мультиплексордың шығыстарының күйін өзгертетінін анықтаңыз.

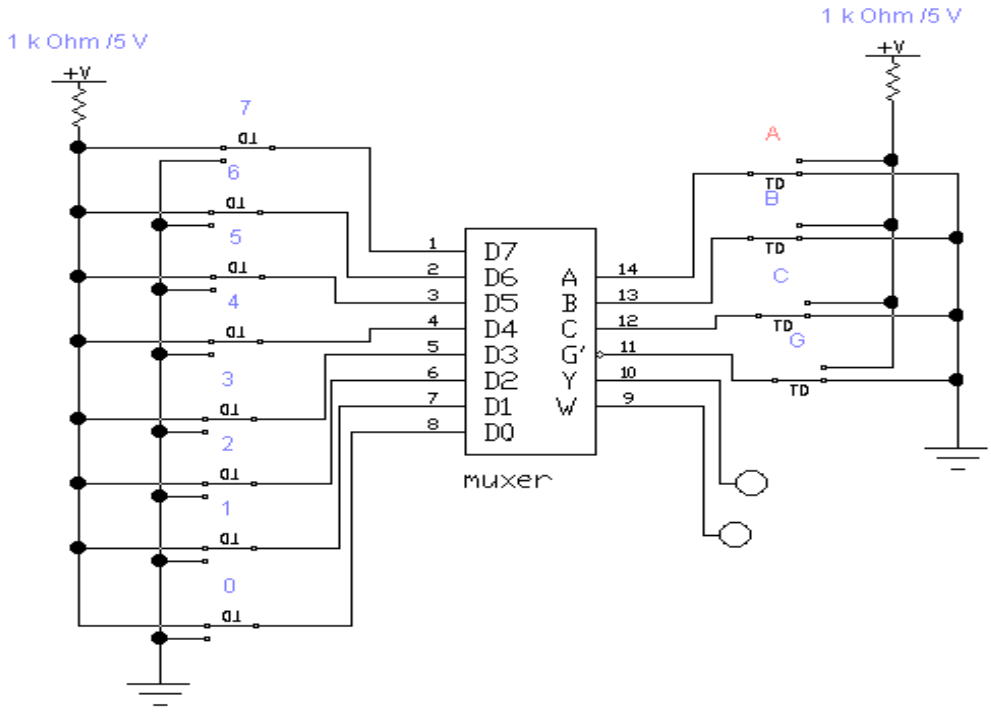

Сурет 4 - Мультиплексор сұлбасы

Мультиплексордың сәйкесінше кірісінің белгісін жазыңыз, сонымен бірге, мультиплексор шығысына қалай кіріс сигналы берілетінін көрсетіңіз. Мысалы, егер 4 кілтті қайта қосу мультиплексор шығыстарының күйін өзгертетін болса, A, B ,C кірістеріндегі сигналдар деңгейінің комбинациясына сәйкес келетін кестедегі жолда Y шығысы үшін D4, W шығысы үшін D4 жазу қажет.

б) G кілтінің көмегімен микросұлбаның G кірісінде логикалық бірлік деңгейін орнатыңыз. Кестеге сұлбаның сол жағындағы сәйкесінше кілттерді қайта қосқанда микросұлбалар шығыстарының күйіне әсер етпейтін шығыстардың мәнін жазыңыз.

Кесте 4 – Ақиқат кесте (G=0)

C	B	A	Y	W
0	0	0	0	1
0	0	1	0	1
0	1	0	0	1
0	1	1	0	1
1	0	0	0	1
1	0	1	0	1
1	1	0	0	1
1	1	1	0	1

Кесте 5 – Ақиқат кесте (G=1)

C	B	A	Y	W
0	0	0	0	1
0	0	1	0	1
0	1	0	0	1
0	1	1	0	1
1	0	0	0	1
1	0	1	0	1
1	1	0	0	1
1	1	1	0	1

2. 74153 мультиплексорын зерттеу. а) 5-суретте бейнеленген сұлбамен ewb файлын ашыңыз. Екі еселенген төрт арналық мультиплексор жұмысын зерттеңіз. Y1 және Y2 шығыстары үшін сұлбаның функциялану кестесін құрыңыз. 1 және 2 кілттермен G1 және G2 кірістерде логикалық нөл деңгейін орнатыңыз. Содан кейін қадамдық режимде сөздер генераторынан A және B кірістерінде логикалық деңгейлердің әрбір комбинациясы үшін сөздерді тізбектей беріңіз. Әрбір қадам үшін сигналдары микросұлба шығыстарына өтетін кірістерді анықтаңыз. Кірістердің белгісін кестеге енгізіңіз.

б) 1 кілттің көмегімен 1G микросұлба кірісінде логикалық бірлік деңгейін орнатыңыз. Микросұлба кірістеріне сөздер генераторынан сөздер бере отырып, микросұлбаның шығыстарының қайсысы кірістердің өзгеру күйіне әрекет етпейтінін анықтаңыз. Бұл қорытындының белгіленуін жазыңыз.

в) 2G кірісте логикалық бірлік деңгейін, ал 1G кірісте логикалық нөл деңгейін орнатып, б) пунктінің әрекетін қайталаңыз [4].

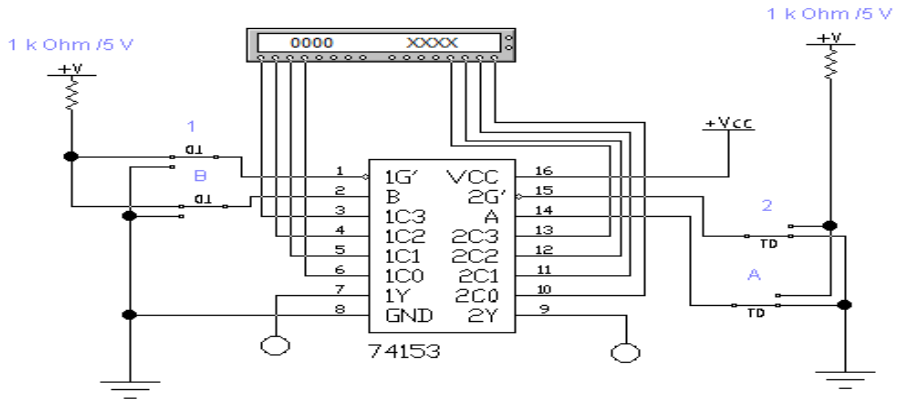

Сурет 5 - 74153 мультиплексорының сұлбасы

Кесте 6 - Ақиқат кестесі

B	A	Y1	Y2
0	0	01	10
0	1	01	10
1	0	01	10
1	1	01	10

3. Логикалық анализатор көмегімен мультиплексорды зерттеу

6-суретте бейнеленген сұлбамен ewb файлын ашыңыз. Сұлбаны қосыңыз. Қадамдық режимде сөздер генераторынан мультиплексор кірісіне сөздер бере отырып, логикалық анализатор экранында мультиплексордың уақытша жұмыс диаграммаларын алыңыз және жазыңыз.

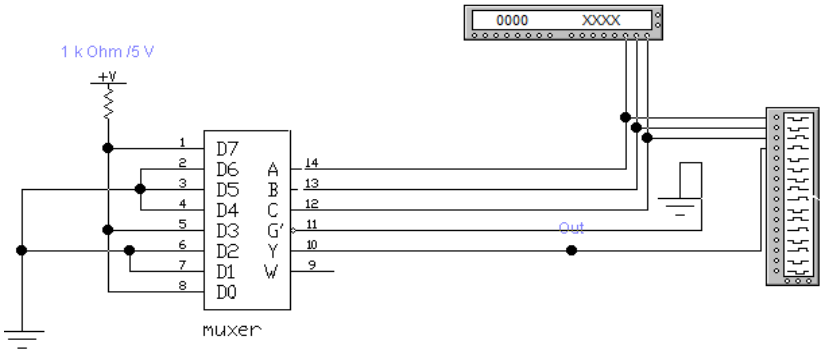

Сурет 6-мультиплексор сұлбасы

Кесте 7 – Ақиқат кесте

C	B	A	Y
0	0	0	0
0	0	1	0
0	1	0	0
0	1	1	0
1	0	0	0
1	0	1	0
1	1	0	0
1	1	1	0

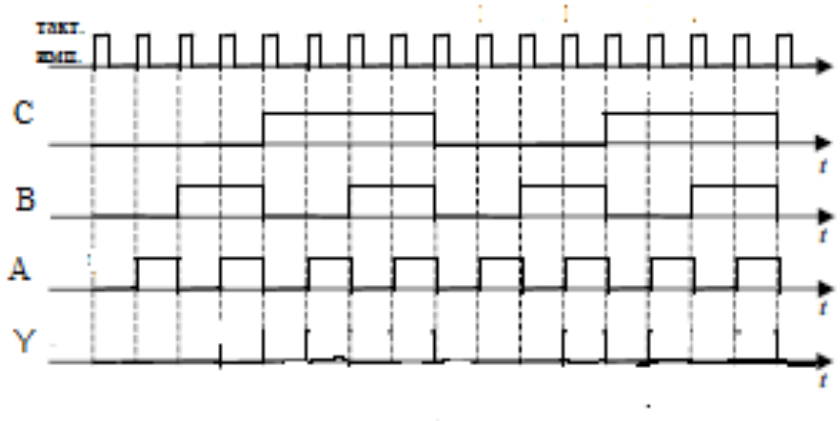

Сурет 7 - Мультиплексор жұмысының уақытша диаграммасы

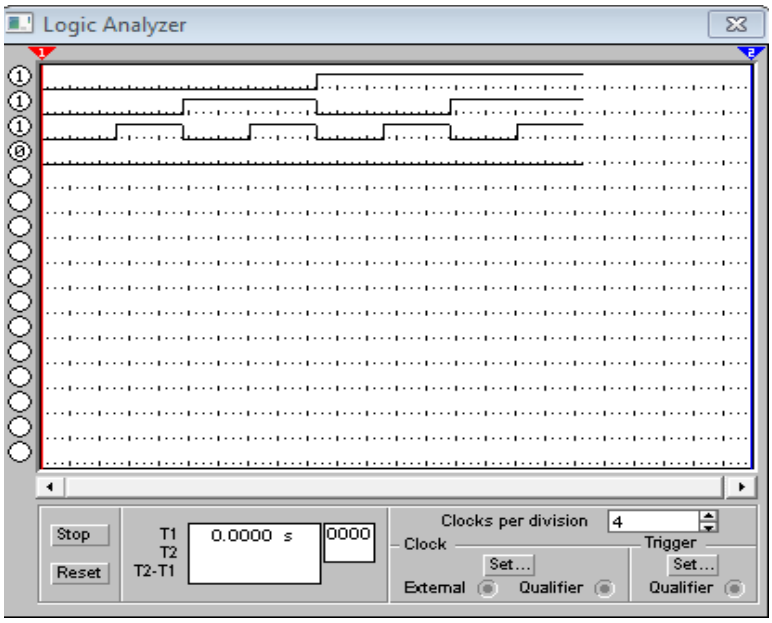

Сурет 8– Мультиплексор жұмысының уақытша диаграммасы (логикалық анализаторда)

Бақылау сұрақтары:

1. Логикалық сигнал үшін мультиплексор қай электрлік құрылғының функциясын орындайды?

2. Басқарушы кірісі бар 2x1 мультиплексордың жұмысы қандай аналитикалық теңдеумен жазылады? Теңдеуде келесі мәндерді пайдаланады: кірістері A, B, шығысы Y, рұқсат етілген кірісі G. Бұл теңдеуді жүзеге асыру үшін қандай және қанша логикалық элементтер қажет?

3. ЖӘНЕ – НЕМЕСЕ элементінде 2x1 мультиплексордың схемасын қалай жүзеге асыруға болады?

4. 74153 мультиплексор жұмысының сұлбасын қандай логикалық теңдеумен жазуға болады?

Осындай зертханалық жұмыстарды оқу процесінде радиоэлектроника, сұлбатехника пәндерін оқытуда қолдануға болады.

Пайдаланған әдебиеттер тізімі:

1. /Под ред. Д.И.Панфилова Электротехника и электроника. Лабораторныеработы на ПК. – СПб., 2002.

2. Угрюмов Е.П. Цифровая схемотехника. – СПб.: БХВ - Санкт-Петербург, 2000. - 528 с.: ил.

3. Электротехника и электроникав экспериментахиупражнениях: Практикум на ElectronicsWorkbench: В 2-хтомах /Под общей редакцией Д.И.Панфилова. – М.: ДОДЭКА,2000.

АҚПАРАТТЫҚ ТЕХНОЛОГИЯНЫ ПАЙДАЛАНЫП ОҚЫТУДАҒЫ ЖОБАЛАУ ӘДІСІНІҢ МАҢЫЗЫ

Исабаева Д.Н. – *п.ғ.к., Абай атындағы ҚазҰПУ,*
Зейнекешова Н. – *магистрант, ҚазМемҚызПУ*

Аңдатпа. Жаңа ақпараттық технология педагогикалық үдеріске кең мүмкіндіктер береді. Компьютер оқыту үдерісін жандандыруға, дербестендіруге, оқыту үдерісінде эмоционалдық ахуалды шешуге, білім алушыларға қосымша кеңестер бере отырып, ұсынылған жауаптардан біреуін таңдауға мүмкіндік береді.

Мақалада аталған технологияның ерекшелігі оқушылар мен мұғалімдерге әртүрлі ақпаратты алуға жағдай жасаумен қатар, білім беру ортасын мейлінше кеңейтуге мүмкіндік беретіндігі және танымдық іс-әрекет мотивациясын арттыру үшін қосымша дидактикалық жағдайлар құруға, сонымен қатар оқыту үдерісіне қарым-қатынасты өзгертуге, өзін тануға және өзін жетілдіру дағдыларын қалыптастыруға жағдай жасайтындығы айтылған.

Өзінің ерекше мүмкіндіктерімен қатар компьютерлік телекоммуникацияларды білім беру үдерісінде қолдану үшін өте маңызды және оқушының өзіндік зерттеу жұмыстарын ұйымдастыруға мүмкіндік беретін жобалау әдісі баяндалады.

Жобалау әдісі зерттеушілік шығармашылық жұмыстарды ұйымдастыруға, өз бетіндік қолданбалы практикалық іс-әрекетінде түрлі әдістер мен формаларды қолдануға жағдай жасайды:

- жылдам ақпаратпен, идеямен, қатысушыларды қызықтыратын сұрақтар бойынша жоспарлармен, біріккен жобалар тақырыптарымен алмасуға, сондай-ақ дүниетанымын кеңейту, мәдени деңгейін арттыруға;
- коммуникативтік дағдылар мен қарым-қатынас мәдениетін қалыптастыруға;
- іс-әрекетті модельдеп, зерттеу іс-әрекеті дағдыларын шыңдауға;
- әртүрлі ақпарат көздерінен ақпаратты өз бетімен табу іскерлігін дамыту, оны компьютерлік технологиялардың көмегімен өңдеуге, сақтауға және әртүрлі қашықтықта ақпаратты тасымалдауға;
- оқушылардың ауқымды ақпараттарды меңгеру негізінде мәдени, гуманитарлық дамуына.

Abstract. New information technologies offer tremendous opportunities to use them in the pedagogical process. Computer helps to intensify the process of learning, personalize it, remove emotional tension in the process, providing assistance to students in the form of consultation or proposed answer choices.

The specificity of these technologies is that they are teacher and student huge choice source of diverse information, provide an opportunity to significantly expand the educational environment and create a more didactic conditions to increase motivation of cognitive activity, attitudes to learning, development of skills of self-knowledge and self-realization.

According to its potentialities caused their didactic qualities, computer telecommunications are extremely modern and promising for use in education and allow to organize joint research students.

The method makes it possible to organize projects with a truly creative research or purely practical application independent partners' activities using a variety of methods and forms of self-cognition and practice:

• rapid exchange of information, ideas and plans for the interests of participants questions, matters of joint projects, thus expanding their horizons, raising their cultural level;
• To build communication skills, communication culture;
• taught how truly research, modeling work;
• develop the ability to extract information from different sources, process it with the help of computer technology, store and transmit information over any distance;
• promote cultural, humanitarian development of students on the basis of initiation to the widest information.

Кілттік сөздер: жобалау әдісі, жоба, зерттеу әдісі, ақпараттық технология, жобалық тапсырма, дербес оқыту, оқу жобалары.

Keywords: method of project design, research methods, information technology, project specifications, individualization of learning, training projects.

Қазақстан Республикасында білім беруді дамытудың 2011-2020 жылдарға арналған мемлекеттік бағдарламасында «Экономиканың орнықты дамуы үшін сапалы білімнің қолжетімділігін қамтамасыз ету арқылы адами капиталды дамыту, білімнің бәсекеге қабілеттілігін арттыру» қажет делінген [1]. Мұндай міндеттерді жүзеге асыруда әлемдік тәжірибеде білім алушының өз бетінше жұмыс жасауды ұйымдастыру әдістері іздестірілуде, яғни, мұнда әрбір білім алушы белсенді танымдық қызметке тартылады. Осындай өзіндік жұмыстардың бір әдісі - ынтымақтаса отырып оқыту әдісі. Жаппай жұмыс жасаудың орнына көбінде жеке, жұптық, топтық жұмыстар келіп түсуде. Ақпараттық-қатынастық технологиялар құралдарын пайдалана отырып білім алушылардың жұптық немесе топтық жұмыс жасау нәтижесі түсіндіру-көрнекілеу және көшірмелі әдістерге қарағанда едәуір тиімді болып шығады.

Мектеп оқушылары топпен жұмыс жасау арқылы бірлескен іс-әрекеттер жоспарын өңдейді, ақпарат көзін табады, мақсатқа жету тәсілдерін іздейді, рөлдерді үлестіреді, ортаға ой салып, оны талқылайды. Барлық білім алушылар танымдық қызметке еліктірілген болып шығады. Бірлесе білім алу ұжым ішінде қатынасу мәдениетінің элементтерін және басқару элементтерін (ортақ тапсырманы орындау барысында міндеттемелерді үлестіру шеберлігі, бірлескен жұмыстың нәтижесіне және серіктестің жетістігіне жауап бере отырып, толығымен мойындау) меңгеріп алуға мүмкіндік жасайды.

Оқу процесінің негізі ретінде оқушының қызметін қарастыруға болады, яғни, оның зияткерлік, ерік жігері күшінің эмоционалдық жан құбылыстарын жұмылдыру. Оқытушы осы қызмет түрін бағыттап, реттеу қажет. Маңыздысы, оқу материалының мазмұны, формасы, әдісі, оқу құралдары оқушылардың шынайы және әлеуетті мүмкіншіліктеріне сай болуы және оқытуда ынталандыру факторы ретінде алға шығады.

Педагогикалық тәжірибеде білім алушының танымдық қызметін ұйымдастыру әдістері өте маңызды орын алады. Себебі, олар белгілі бір білімді меңгеруді, іскерлік және дағдылық шеберлікті қалыптастыруды қамтамасыз етеді, соның ішінде, өмірлік мәні бар қиын мәселені шешу барысында білім алушының алған білімін, іскерлігі мен дағдыларын тәжірибеде қолдануға мүмкіндік береді. Оқу жобаларының әдісі тұлғаның шығармашылығын дамытудағы әдістердің бірі болып табылады [2].

Ақпараттық-қатынастық технологиялар құралдарын пайдала отырып оқушыларды оқытуда жобалау әдісін қолдануға қойылатын басты талаптарға төмендегілер жатады:

- зерттеу, шығармашылық тұрғыдағы мағыналы тапсырмалардың бар болуы, яғни, олар интегралданған білімді және оның шешімін табу үшін зерттеу ізденістерін қажет етеді;
- болжанатын нәтижелердің тәжірибелік, теориялық, танымдық мағынасы;
- оқушының өзіндік (жеке-дара, жұптық) жұмыс жасауы;
- жобамен жұмыс атқару үшін қажетті түрлі саланың түпкі білімін анықтау;
- жобаның мазмұнды бөлігін құрылымдау;
- зерттеу әдістерін пайдалану;
- зерттеу тапсырмаларынан туындайтын мәселелерді анықтау;
- оларды шешу тұжырымдамаларын алға шығару, зерттеу әдістерін талқылау;
- алынған мәліметтерді сараптамалау;
- соңғы нәтижелерді ресімдеу;
- қорытынды шығару, тұжырым, шығармашылық есеп берулер және т.б [3].

Жобалау әдісі әрдайым қандай да бір мәселені шешуді түсіндіреді. Бұл мәселе, бір жағынан, түрлі әдістерді пайдалану, екінші жағынан, білімді, ғылымның, техниканың, технологияның түрлі салаларының шеберлігін, шығармашылық саланың білімін интегралдау дегенді қарастырады. Жоба әдісі бойынша жұмыс қандай да бір мәселені тауып, оны ұғыну ғана емес, сонымен қатар оны ашу процесі де жатады.

Жобалық тапсырманы орындау келесідей мүмкіндіктер туғызады атап айтқанда:

- базалық білім мен шеберлік жүйесін қалыптастыру және оларды ары қарай толықтырып, дамыту;
- тұрақты ынтаны жасап шығару және жобамен жұмыс жасау кезінде қажет болатын жаңа білімдерді тауып алу қажетілігін сезіну;
- оқушылардың танымдық қызметін белсенді ету, әсіресе, олар жобалық-компьютерлік зерттеулер орындаған кезде;
- өзіндік болжамға сәйкес жобалық тапсырманы іске асыруға мүмкіндік беретін шығармашылық қабілеттерді дамыту;
- жаңа білімдерді алуда бастамашылыққа тәрбиелеу және олардың қолданылу аясын кеңейткен жағдайда өз беткейлікті жетілдіру;
- оқушылардың өздерін білім жаратылысы ретінде ұғыну [4].

Жобалау әдісі әрдайым оқушылардың өз бетінше жұмыс жасауына бағытталған, яғни, жеке, жұптық,

топтық тапсырманы білім алушылар белгілі бір уақыт мерзімінде орындап бітіруі тиіс. Бұл қызметтің барысында Ақпараттық-қатынастық технологиялар құралдарын пайдалану тиімді болып саналады. Бұл тәсіл табиғи түрде оқытудың топтық тәсілімен үйлесімді болады.

Шыныменде, іс жүзінде жобалау әдісін оқушыларды оқытуда пайдаланған жағдайда оқыту жүйесінің төмендегідей қосымша артықшылықтары мен ерекшеліктері пайда болуы ғажап емес:

• топ оқушыларының желілік серіктестермен жұмыс жасауы;

• жалпыға бірдей мәдениет білімін игеру, телебайланыстық арналар арқылы алынған мультимедиа-ақпаратық негізінде оқушылардың дүниетанымын қалыптастыру;

• Ақпараттық-қатынастық технологиялар жаңаша құралдарын пайдалану;

• оқушылардың жазбаша қатынастық тілін дамыту.

Сонымен қатар, осы тәрізді педагогикалық технологияларды пайдалану бірнеше оқытушылардың бірлескен жұмыс ұйымдастыруына септігін тигізеді. Атап айтқанда, оқу және оқудан тыс жұмыс формаларын біріктіру, білім алушылардың әлемдік ақпараттық ресурстарға жаңаша сапалы түрде қолжеткізілуі салдарынан жалпы орта білім жүйесінің мазмұнын өзгерту, Ақпараттық-қатынастық технологиялар құралдарын құрал-жабдық ретінде, жалпы айтқанда, барлық мектеп пәндерінде қолдану.

Білім беруші жобаға оқушы өз бетінше қосыла алады, егер ол телебайланыстық жүйелермен жұмыс жасауды үйренген болса және Ақпараттық-қатынастық технологиялар сәйкес құралдарын пайдалана білетін болса. Жобалау әдісін іске асыру барысында жобалау қызметі тек білім алушыға бағытталған. Мұнда, оқушы жобамен үйде немесе мектепте жұмыс жасай ма ол жағы маңызды емес. Оқу тізбегін өз бетінше таңдау оқушының жаңа, жоғары деңгейде апараттық және қатынастық технологиялармен жұмыс жасауына жол ашады және оларды танымның және өздігінен дамудың құрал-сайманы ретінде қарастырады. Бұл дегеніміз, өз кезегінде, білім алушының әлеуметтік белсенді болуына мүмкіндік туғызады.

Осы секілді әдістерді жалпы орта білім беру жүйесінде қолданудың қолда бар тәжірибесі мынаны дәлелдейді: оқу процесін ұйымдастырудың жаңа формасы пайда болады, телебайланыстық желілерде жалпы орта білім беру жүйесінің көптеген оқу пәндерінің дайын оқу материалдары көрсетілген мультимедиа-материалдарды интегралдау әрекетінің туындауы, оқушылардың ұжымдық іздеу және білім алу қызметінің нәтижесінде Ақпараттық-қатынастық технологиялар қарапайым құралдарын әзірлеуде педагогикалық тиімділіктің жоғары екендігі байқалады.

Сонымен бірге мынаны айта өткен жөн, мұндай жобаларды тәжірибеде пайдалану оқушыларды оқытуда қолданылатын заманауи телебайланыстық жүйелердің және соған сәйкесті ақпараттық-қатынастық технологиялар құралдарының дидактикалық әлеуеті едәуір жоғарылайтыны дәлелденген.

Пайдаланылған әдебиеттер:

1. Қазақстан Республикасында білім беруді дамытудың 2011 - 2020 жылдарға арналған мемлекеттік бағдарламасы. "Егемен Қазақстан" 2010 жылғы 14 желтоқсандағы № 529-532 (26375);

2. На путях к методу проектов. Сб. четвертый / под ред. Б. Игнатьева. – М.: Гос. уч.-пед. изд-во, 1931. – 120 с.

3. Полат, Е.С. Метод проектов/ Лаборатория дистанционного обучения. – Режим доступа: http://distant.ioso.ru/project/meth%20project/metod%20pro.htm.

4. Бидайбеков Е.Ы., Груншкун В.С., Камалова Г.Б., Исабаева Д.Н., Бостанов Б.Ғ. Білімді ақпараттандыру және оқыту мәселелері. – Алматы, 2014. – 285 б.

Резюме

В мировой практике ведутся поиски способов организации самостоятельной деятельности учащихся, предусматривающие вовлечение каждого учащегося в активную познавательную деятельность. Метод проектов всегда ориентирован на самостоятельную и активную познавательную деятельность учеников – индивидуальную, парную, групповую, которую учащиеся выполняют в течение определенного отрезка времени. В ходе этой деятельности целесообразно использование информационными технологиями. В статье рассматривается основные требования к использованию метода проектов в изучении информационных технологии.

Summary

In world practice being sought ways to organize independent activities of students, providing each student's involvement in active cognitive activity. Method of projects always focused on independent and active cognitive activity of students - individual , pair, group , which students perform for a certain length of time. In the process, it is advisable to use of information technology. This article discusses the basic requirements for the use of the project method in the study of information technology.

ЖОҒАРЫ МЕКТЕП
ВЫСШАЯ ШКОЛА

УДК 37.0.46.16

ӨЗІН-ӨЗІ КРЕАТИВТІ ӨЗЕКТІЛЕУ ЖӘНЕ ТҰЛҒАНЫҢ СУБЪЕКТІЛІК БЕЛСЕНДІЛІГІ

Оспанова Б.А., Ташбулатова А.Е. –
Қ.А.Ясауи атындағы Халықаралық қазақ-түрік университеті
Түркістан қ., Қазақстан oba_49@mail.ru

Аңдатпа. Бұл мақалада бірқатар ғалымдардың психологиялық-педагогикалық зерттеулеріндегі осы мәселеге байланысты түсінігіне теоретикалық талдауға арналған сондай-ақ өз-өзін креативті өзектілеу және тұлғалық субъектілі белсенділігі жан-жақты қарастырылады.

Аннотация. В данной статье представлены различные подходы к исследуемой проблеме, дан подробный анализ категории креативной самоактуализации как субъективной активности личности студента.

Annotation. This article presents the different approaches to the problem at a detailed analysis of the category of creative self-actualization as a subjective activity of the individual student.

Түйінді сөздер: тұлғаның өзін-өзі өзекті етуі, өзін-өзі дамыту, субъектілік, субъектілік белсенділік, креативті белсенділік, өзін-өзі реттеу, өзін-өзі бақылау.

Бүгінгі уақытта жетістікке жеткісі келетін адамға қажеттілер: жаңа қабілеттерді қалыптастыру әрі оларды дамыту, ойлау алгоритмдерін жылдам өңдеуге дайын болуы; өзінің психикалық күйін басқаруға қабілетті болуы керек. Өзін-өзі дамыту – тұлғаның өз заңдылықтарын өзі жасайтын жеке үдерісті өзі бақылауды басқаратын және өзі түсінетін мақсатты бағыт, яғни өзін-өзі дамытуға үнемі дайын болу. Өзін дамытуға дайындығы – мотивациялық құндылықтардың, эмоционалды-ерікті және мазмұнды-әрекеттік компоненттердің біртұтастығында өмір сүретін тереңдетілген тұлғалық болмыс (жаратылыс), ол тұлғаның өзін-өзі реттеушілік және өзін-өзі дамыту бойынша жасалатын іс-әрекеттердің немесе қызмет түрлерінің құндылықты негіздерін мойындау немесе түсінудің дәрежесін сипаттайды. «Тұлғаның өзін-өзі дамытуы» деген ұғымының психологиялық мәнін қарастыру арқылы өзін-өзі дамыту үдерісі өз еркімен өзіндік дамуды түсіндіреді, «өз еркімен» деген ұғымнан сыртқы басқару жүйесінен ішкі бақылауға өту жүйесін көрсетеді, сонымен бірге, кез келген басқару жүйесі субъекті туралы мәліметтер мен ақпараттарды талап етеді, яғни өзі туралы мәліметтер мен ақпараттарды ой тізбегінен өткізеді, бұл тұлғаның ғылыми-педагогикалық әдебиеттерге зерттеу жасауын талап етеді. Өзін-өзі дамыту – бұл мақсатқа жету емес, үздіксіз үдеріс.

Ғылыми әдебиеттерге жасалған талдаулардың нәтижесі «өзін-өзі дамыту» терминін педагогика ғылымы философия және психология ғылымдарынан алғанын, әрі ол өзін-өзі жылжыту ұғымымен байланысатынын көрсетті. Тұлғаның өзін-өзі дамыту феноменін өзіне сіңіру бойынша психологиялық шындықтың бар екенін растайтын деректі бүгінде тұлға мәселелерімен шұғылданатын барлық зерттеушілер мойындап отыр.

Тұлғаның өзін-өзі дамыту мәселесіндегі әдіснамалық бағыт келесі аталатын бағыттарда айшықталған: тұлғаның өзін-өзі дамыту механизмінің ерекшелігін сипаттау және негіздеу (Ж.Пиаже, Д.Н. Узнадзе, К.Юнг); тұлғаның өзін-өзі дамытуындағы өрлеуді және олардың әлеуметтік табиғаты мен мазмұнын анықтайтын негізгі факторларды нақтылау (Л.М. Божович, К.Левин, Э.Эриксон және басқалар). Тұлғаның өзін-өзі дамытатын субъект сапасын философиялық тұрғыдан негіздеу іс-әрекетте немесе қызмет түрлері барысында тұлғаның санасын қалыптастыру мәселесін зерттеумен байланысты (Л.С. Выготский, А.Н. Леонтьев, Л.С. Рубинштейн және басқалар).

Тұлғаның өзін-өзі дамыту үдерісінің жекелеген бағыттарын (индивидтің «Мен тұжырымдамасының» және өзін-өзі анықтау және т.б. мәселелер) Е.Н. Чеснокова, Д.И. Фельдштейн, Н.Я. Михайлов, И.С. Кон, А.Г. Спиркин және басқалар зерттеген.

Біз, ең алдымен, өзін-өзі «тұлғалық» және «кәсіби» дамыту атты екі ұғымның біздің зерттеулерімізде

бір-бірімен қиылысатынын анықтадық. Өзін-өзі жетілдіру бойынша қажеттіліктен шынайы іс-әрекетке немесе қызметке өту барысы сол іс-әрекеттің немесе қызметтің мақсаты мен міндетін, жолын, құралдарын, әдістемесі немесе әдіс-тәсілдерін белгілеу қабілетін қалыптастырады. Бұл әртүрлі кескінде жүзеге асуы мүмкін және ол тұлғаның естиярлық деңгейіне де байланысты. Адам әлеуметтік тұрғыдан қаншалықты естияр болса, ол өзін-өзі дамытуға соншалықты қабілетті. Ал ЖОО-ның оқытушысына ұсынылатын кәсіби талаптар мен міндеттер өзін-өзі жетілдірудің қажеттілігін айқын талап етеді. Бұл кәсіби шеберлікті дамытудың жеке бағдарламасы болуы мүмкін және тұлғалық сапасына түзетулер енгізу және жаңа біліктіліктері мен дағдыларын дамыту болуы мүмкін. Өзін-өзі дамыту техникасының негізгі үш элементі бар: біріншісі – ұйымдастырушылық-басқарушылық сипаттағы тәсіл; екіншісі – интеллектуалды дамуға бағытталған; үшіншісі – психикалық күйлерін өзі реттеуі.

Тұлғаның субъективтілігі мен субъектілігі әлеуметтік қоршаған ортадағы ортақ заңдылықтарда, кейде осы заңдылықтарға кереғар, объективті шарттарда белсенді әрекеттер жасау барысында көрінеді.

Субъект сараланған мазмұндағы ұғым: ол адамдарды бір-бірінен олардың жасайтын іс-әрекеттері мен қызмет түрлерінен және жалпы өмір сүру жолынан, алдына қойған өмір мақсаттарынан айырмашылығын көрсетеді және т.б.

Демек, тұлғаның белсенділігі дегеніміз бұл үнемі жылдам қозғалыстағы сипаты, ол тұлғаның өмір жолын, оның құрылымын өзі жоспарлап, өзі құрастыруына мүмкіндік береді (мысалы, қарым-қатынастарда, іс-әрекеттерде, тану үдерістерінде). Сонымен бірге, белсенділікті оның субъектілігінің сақталып қалуын қамтамасыз ететін оның тұлғалық тұрғыдан өзін-өзі жүзеге асыруы мен өзін-өзі таныстыру тәсілі деп те қарастырылады.

Болашақ маманның креативтілігін қалыптастыруға бағытталып отырған біздің тұжырымдамамыздың контекстіндегі белсенділік тұлғаның мақсаттары мен құндылықтарын құрастырудың, оның көптұлғалы, әлеуметтік-психологиялық кеңістігінің құрылымын жасаудың негізі. Сонымен бірге тұлғаның белсенділігі оның іс-әрекеттерінің жобасын жасап, мінез-құлық стратегиясы мен қарым-қатынастарының стратегиясын да, жобасын да жасайды, ең тиімді шешімдердің нұсқасын алдын ала жасауға мүмкіндік береді.

Маманды іс-әрекеттің немесе қызметтің субъекті, индивиді, тұлғасы сапасында дамытуға арналған педагогикалық мамандықтың ең тиімді қорлары пайдаланылады. Педагогикалық мамандықтың қор жасаушы мамандық екенін айта кету керек.

Кәсіпқой маман күрделі жағдайларда өзінің мінезін басқаруға бар күш-жігерін қосуға тиісті. Сондықтан адамның өзін-өзі реттеуші жүйесімен шарттасып жатқан тұрақты психологиялық құрылымын дамыту кәсіпқой маман болып қалыптасуына және оның тұрақты мінезі қалыптасқан адам санатына жетуіндегі негізгі психологиялық деңгей болып табылады. Мұндай психологиялық құрылымның құрамына еріктілік сапасындағы мотивтер немесе себептер, дағдылар, әдеттер, білімі, тәжірибесі, мақсаттылығы, ұстамдылығы, батылдығы, жаңашылдығы, өзіне сенімділігі мен басқа да жігерлі әрі саналы сапасы кіреді. Барлық еріктілік сапалары бір-бірімен өзара байланысқан. Олардың жоғары даму деңгейі екі түрлі феноменде байқалады: зиянды ықпалдарға қатысты (сыртқы және ішкі) адамның толеранттылығы және қиын жағдайларда іс-әрекеттерінің немесе қызметінің тиімділігін сақтап қалуы.

«Өзіндік» ұғымы өзін-өзі жүзеге асыру мазмұнымен байланысты болғандықтан, адамның өзі туралы көзқарастар жүйесі деп қарастырылуы ықтимал, адамның белсенділігін шынайы «ұйымдастырушысы» сапасында болуы ықтимал және нәтижесінде «өзін-өзі ортақ заңдылықтарға бекіту», «өзін-өзі анықтау немесе бекіту» ұғымдары мен көзқарастардың негізі болып табылатын тұлғаның психикалық және физикалық өзгерістері. Сазгер болғысы келген жас жігіт («Мен асылмын» тұжырымдамасы), мысалы, өзінің «денесінің» және ерік-жігерін пайдалану арқылы көптеген сағаттарға созылған үздіксіз сабақтардың нәтижесінде, «жағымды немесе позитивті» медициналық-биологиялық ғылымдар мен көзқарастар тұғысынан алғанда, оның қабілеттері, біліктілігі мен дағдылары туралы көзқарастар негізіндегі нейрофизиологиялық, әрекеттенушілік жүйелеріндегі өзгерістердің белгілі бір жасушалар арасындағы байланыстарда және жасушаның ішінде өзгерістердің пайда болуын қалыптастыруға ықпал жасаған. Бұл мысалда адамның «өзін құру» қабілеті болып табылатын оның теориялық білімдерін физикалық дамуға белсенді бағыттауының нәтижесі.

Әрбір адамның жеке және қайталанбас «меңгерген тәжірибе кеңістігі» бар, оның құрамында кейде адамның өзі түсіне бермейтін ықпалы, сезімі, қабылдауы, оқиғасы бар. «Меңгерген тәжірибе кеңістігінде» оның «өзіндік» құрамы бар, оны тұрақты мағына, анатомиялық объект деп қарастыруға болмайды. Ең алдымен, бұл өзін-өзі ұсыну, өзін-өзі бағалау. Бұл қабілет адамда сәбилік шағында ата-анасымен, кейін достарымен және ұстаздарымен қарым-қатынас жасауда қалыптасады. К.Роджерстің пікірінше, адам өзі

туралы көптеген қарама-қайшылықтардан қайсысы шынайы екенін қалай таңдайтыны туралы болып тұр. Оның ойынша: «Әрбір қадам жасаған сайын бірқалыпты үйренуді немесе жәй өсіп келе жатқан мазмұн туралы айтып отырған жоқпыз, әрине, оның нәтижесі гештальттың өзара байланысу реті, бұл жерде бастапқы бағыттың өзгеру нәтижесінде, кескіннің бейнесі толық өзгереді. Өзіндік – бұл сананың үздіксіз үдерісте болу нәтижесінде жағдайдың өзгеру шамасына қарай қалыптасу үдерісінде үздіксіз қатысатын ұйымдасқан және байланысқан гештальт... Жақсы өмір – бұл үдеріс, ол тіршіліктің жағдайы емес. Бұл алдын ала тағайындау емес, бұл – бағыт». Жақсы өмір үшін адамға «асыл өзіндік» қажет – бұл адамның кім болғысы келетіні туралы оның өзінің жеке көзқарасы. Бұл асыл өзінділік те гештальт болып табылады. Егер асыл өзінділік немесе өзіндік шынайылықтан айырмашылығы көп болатын болса, онда бұл өсуге кедергі болып табылатынын Роджерс дәл айтқан. Қарапайымдылыққа үнемі ұмтылу керек, өзіңді бар сипатыңмен шынайы қабылдауың керек. Үнемі біртұтас сәйкестікте (конгруэнттілікте) болған дұрыс, басқаша айтқанда, өмірдегі шынайы тәжірибе мен сол тәжірибені ауызша бағалау арасындағы айырмашылықтардың шамалы болғаны абзал.

«Абстрактты бақылаушы» немесе абстрактты «жоғарғы жетістіктер» мен олардың теориялық межелері, қалып пен өзгерістер туралы медициналық-статистикалық көзқарастардағы ұстанымдармен өзін-өзі өзектілеу үдерісін қарастыруға болмайды, бұл үдерісті шындық өмірдің «орындалуын» түсінетін және адамның оған сол сәтте, сол жерде қатысатыны тұрғысынан түсінген дұрыс.

Өзін-өзі өзектілеу туралы адамның әрбір жас шамасындағы даму сатысында айтуға болады. Өзін-өзі өзектілеу әрекетіне, мысалы, сәбидің белгілі бір қалыптасқан дағдысы (велосипед тебуді үйренуі) деп түсіну керек немесе жасөспірімнің гитара шертіп үйренгені, немесе ЖОО-на түсу үшін оқушының белгілі бір білімдерді жинақтауын айтуға болады. Бұл аталған әрбір оқиғада адамның үздіксіз әрекеттенуінің нәтижесінде өзін мойындау үдерісі пайда болады: Мен жасай аламын! Мен білемін! Көп еңбектенудің нәтижесіндегі сандық өзгерістердің жинақталуы немесе шоғырлануы өмір тәжірибесінде белгілі бір әлеуметтік немесе тұлғалық құзіреттілікті сипаттайтын жаңа бір сапаны бір сәтте көрсетеді. Мұндай түсіну немесе мойындау күйзеліс шыңына жеткізеді әрі ата-аналар мен үлкендер және емтихан қабылдаушылар жағымды баға береді. Өмірдегі жетістіктердің ең жоғары болуы маңызды емес, оның шынайы болуы маңызды. Тәжірибеде өзін-өзі өзектілеуді түсіну «қайткенде де жетем» деген («соқыр үміт») ұстаным алдыңғы өміріндегі сатыларында үнемі «жоғары» ұстанымдарда болған үлкендерге де қатысты, егер іс-әрекетіне немесе қызметіне қанағаттанбағандар немесе көңілі толмағандар басқа кәсіпті таңдауға көшіп, өзінің күш-жігерін басқа салада жаңа сипатта меңгерген. Соңғы уақытта адамдарның әртүрлі жағдайларға байланысты мамандығын ауыстыру оқиғалары көп және оларды басқа салада еңбек етуіне мүмкіндік беретін жаңа мамандыққа оқытудың арнайы бағдарламалары тез жетіліп, дамып келеді.

Өзін-өзі өзектілеу – бұл бір сәттік рахатқа бөлейтін үдеріс емес, бұл – үздіксіз өсудің қуатты үдерісі, ауыр еңбектің аз ғана жетістіктері.

Ғылыми-техникалық өрлеумен, коммуникациялық құралдардың дамуымен, сананың жаппай ақпараттануымен шарттасқан қоғам дамуының жоғары қозғалысы тұлғаның әлеуметтенуіне жоғары талаптар қояды. Осыған байланысты қоғам және білім беру жүйесінің алдында білім алушылардың бойында өмірге жағымды көзқараспен қарау қабілетін, тұлғалық мәнінің болуын, кез келген қиын жағдайда немесе оқиғада өзінің тұлғалық даралығын сақтап қалуға қабілеттілігін қалыптастыру мәселесі тұр.

Әдебиеттер:

1. Морозов А. В., Чернилевский Д.В. Креативная педагогика и психология. –М.:Академический проект, 2004.

2.Маслоу А. Мотивация и личность /А. Маслоу. – СПб., 1999.

3.Скотт Торп. Учебник креативного мышления. Простой подход к нестандартным решениям. – М., 2010. – 273 с.

4. Иванова, И.П. Развитие творческого мышления студентов в условиях проблемно-деятельностного обучения / И.П. Иванова. – Ставрополь, 2002.

5.Оспанова Б.А., Жолдасбеков А.А. Креативная психология.Учебник. – Алматы, 2012. – 420 с.

6. Ospanova B.A. Theory and technology of formation of creativi of the future specialist. Monograph.- Germany.- 2013.

Резюме

В современных условиях нестабильности найти себя как личность и профессионала может только самоактуализирующийся субъект.

Креативность выступает условием творческого саморазвития личности, является существенным резервом ее самоактуализации. Саморазвитие – скорее непрерывный процесс, чем цель, которую необходимо достичь.

Субъектность или субъективность личности проявляется в активности. Следовательно, активность можно рассматривать как способ самовыражения и самоосуществления личности. Образование, ориентированнное на развитие личности, достигает своих целей в такой степени, в какой создает ситуацию востребованности личности, ее сил саморазвития.

Summary

In modern conditions of instability to find oneself as a person and a professional can only self-actualizing person.

Creativity serves condition creative self-development, it is a significant reserve of self-actualization. Self-development - an ongoing process rather than a goal to be achieved.

Subjectivity or individual subjectivity manifested in activity. Consequently , the activity can be considered as a way of self-expression and self-realization of the individual. Education, development-oriented person, achieves his or her goals in such extent that creates a situation of demand personality, his or her self-development.

ФОРМИРОВАНИЕ КУЛЬТУРЫ МЕЖНАЦИОНАЛЬНОГО ОБЩЕНИЯ

Хайруллин Г.Т. – *Каз НПУ им.Абая*

В рамках данной работы будем рассматривать культуру межнационального общения как культуру «взаимодействия идентичностей», где идентичность представляет собой«соответствие…либо сопричастность личности системе норм, ценностей какой-либо общности (этнической, гражданской, региональной, гендерной, возрастной и т.д.)» [1]. При этом будем иметь в виду только лишь этнические общности, понимая термин «нация» в этническом смысле.

В любом многонациональном сообществе с достаточно развитым национальным самосознанием его членов существует потенциальная опасность возникновения межнациональных трений и конфликтов, которые чреваты трудно прогнозируемыми отрицательными результатами. Поэтому в современном полиэтничном мире формирование культуры межнационального общения приобретает особую остроту, становится всеобщей задачей. Прежде всего,это относится к школьной и студенческой среде, т.к. именно от степени сформированности упомянутой культуры у школьников и студентов будет зависеть в будущем сохранение межнационального мира исогласия между гражданами любого государства.

С указанной точкизрения, в формированиикультуры межнационального общения можно было бы выделить три вида (главные направления) «педагогической деятельности:

1) познавательный (рациональный, интеллектуальный, когнитивный) - обогащение учащихся знаниями по проблемам теории и практики межнациональныхотношений;

2) эмоциональный (эмоционально-психологический) - развитие эмоционально-психологических характеристик;

3) поведенческий (волевой, деятельный) - формирование сознательного активного, деятельного субъекта межнационального общения» [2].

Очевидно, все направления педагогической деятельностидолжны осуществляться в органическом единстве и взаимно дополнять друг друга. При этом следует использовать возможности учебных занятий и специальных воспитательных мероприятий. В содержании школьных учебных дисциплин, особенно учебных дисциплин гуманитарного цикла, можно подобрать немало материала, при изучении которых могут быть реализованы указанные направления. Продуманное применение новых инновационных технологий в обучении способствует организации работы по формированию культуры межнациональ-ного общения. Сама организация учебных занятий требует активизации обучаемых и вовлечения их к активному участию в этом процессе, что в той или иной степени будет связано с межличностным общением.

Воспитательные мероприятия могут быть специально организованы для достижения цели формирования культуры межнационального общения. В иных случаяхлюбое воспитательное мероприятие подразумевает общениевоспитанников, которое при полиэтническом составе учащихся может принять достаточно выраженный межнациональный характер. Поэтому педагог должен исходить из понимания того обстоятельства, что все обучаемые, воспитанники «имеют родные языки и чувство национального самосознания, в котором находят свое отражение историческое прошлое и настоящее родного народа,специфика самобытной культуры,традиций,психологии» [3].

Впроцессе формирования культуры межнационального общения педагог решает целую систему

разнообразных задач. На наш взгляд, в данную системуцелесообразно включать нижеследующие задачи:

- воспитание любви к Родине - Республике Казахстан, формирование истинного патриотизма;
- формирование уважительного отношения ко всемсогражданам независимо от ихнациональной, расовой, конфессиональной принадлежности;
- воспитание уважительного отношения к национальным культурным ценностям и языку собственного народа и других народов;
- воспитание уважительного отношения к историческому пути развития каждого народа;
- воспитание чувства сыновней любви к своей малой родине;
- формирование бережного отношения к родной природе и к ее обитателям;
- формирование системы знаний о международных актах и законодательных актах своего государства по вопросам наций и межнациональных отношений;
- формирование правового сознания и правовой культуры
- воспитание уважения к национальному достоинству и национальным чувствам любого человека;
- воспитание уважения к общечеловеческим ценностям;
- формирование понятия самоценности человеческой жизни;
- воспитание уважения к правам и свободам любого человека;
- формирование культуры гражданинаданногогосударства, чувства личной заинтересованности в дальнейшем демократическом развитии страны;
- воспитание заботливого, тактичного, чуткогоотношения к другим людям, готовности и способности придти на помощь другому человеку;
-формирование умений и навыков организации и проведения процесса межличностного общения;
-формирование умений распознавать и преодолевать барьеры межличностного общения;
-воспитывать стремление и умение распознавать и учитывать психологическое состояние партнера по общению;
-формирование национального самосознания, открытого для восприятия ценностей других народов;
-формирование умений распознавать и предотвращать конфликтные ситуации;
-формирование умений мирно разрешать конфликты на межнациональной почве;
-формирование умений волевого управления своим поведением и т.д.

Очевидно, круг подобных задач может быть расширен идополнен. Педагог должен четко представлять себе круг такихзадач и пути их эффективногорешения. Он должен проводить постоянный мониторинг-сформированности тех или иных личностных качествсвоих воспитанников, их соответствующих знаний и умений в сфере межличностного общения.

В работе по формированию культуры межнационального общения педагог руководствуется определенными принципами, т.е. основополагающими исходными положениями. Очевидно, в учебном процессе имеют место дидактические принципы,в воспитательном - принципы воспитания. Данные принципы являются незыблемыми, они не зависят от содержания обучения и от направленности воспитательных усилий педагога. По-другому говоря, при формировании культуры межнационального общения остаются в силе как дидактические принципы, так и принципы воспитания. В то же время можно было бы сформулировать примерный перечень специфических принципов формирования культуры межнационального общения, учитываяособый характер этого процесса.

Практика показывает, что в число подобных принципов формирования культуры межнационального общения целесообразно включать нижеследующие принципы:

1. Учет особенностей студенческого контингента и возрастных категорий школьников.
2. Учет сложившихся межнациональных отношений между этносами, к которым принадлежат воспитанники.
3. Направленность на сохранение многовековых дружеских, толерантных отношений между представителями различных этносов Казахстана.
4. Уважительное отношение к истории, языкуи традициям любого народа, как уникального явления, общего духовного богатства всего человечества.
5. Равенство прав всех этносов Казахстана.
6. Направленность на обеспечение равных прав каждому человеку независимо от расовой, национальной и конфессиональной принадлежности.
7. Уважение к взглядам и мнениям других людей.
8. Гуманность, заботливость и тактичность в системах «педагог-воспитанник» и «воспитанник-воспитанник».

9. Направленность на сохранение и развитие языков и культурных традиций всех народов страны.

10. Сочетание патриотического, национального и общечеловеческого аспектов воспитания.

11. Направленность на взаимообогащение культур народов страны.

12. Направленность на формирование уважительного отношения к культурным ценностям других народов.

12. Направленность на взаимопонимание, сотрудничество и толерантность.

13. Направленность на предотвращение конфликтных ситуаций в межнациональных отношениях.

14. Направленность на противодействие пропаганде расизма, национальной исключительности и шовинизма.

В исследовании проблем межнациональных отношений вообще и культуры межнационального общения в частности, нередко сопоставляются национальные чувства, национальное самосознание, национализм, космополитизм, интернационализми т.д. При этом интернационализм трактуется как положительное явление, а национализм – как однозначноотрицательное. Стала заметной тенденция «размывания» основного содержания понятия «национальное самосознание» и его приближения к понятию «интернационализм». Известно, что интернационализм «связан с чувством уважения и доброжелательности к другим нациям, народам и странам…Интернационализм выступает как … принцип, провозглашающий, в противоположность национализму и шовинизму, равенство, солидарность и сотрудничество всех народов» [4]. Национализмже понимается как «идеология, психология, социальная практика, мировоззрение и политика подчинения одних наций другим, проповедь национальной исключительности и превосходства, разжигания национальной вражды, недоверия и конфликтов» [5].

Однако национализмбазируется также и натаких качествах, как национальная гордость, национальное чувство, национальное самосознание и т.п. Национальное чувство выражается в любви к своей нации, люди которой «как правило, имеют общие интересы, связанные с общей родиной,… культурой, языком, традициями… Руководствуясь национальными чувствами, человек реагирует на сложившуюся межнациональную ситуацию… Исторический опыт показывает стойкость и большую силу национального чувства, что требует тонкого и бережного отношения к национальному с учетом национального многообразия» [3].

В вопросах, относящихся к межнациональным отношениям, особое место занимает вопрос о национальном самосознании, которое тесно связано с национальнымчувством. «Если сущностью национального самосознания являются мысли, взгляды, идеи, представления о своей и других национальностях, осознание своей принадлежности к определенной национальной общности,то национальное чувство выступает как социально-психологическое явление, в основе которого лежат эмоции, переживания, волнения. Из всех социальных чувств национальное-наиболее ранимое и больше подвержено влиянию кризисных явлений» [3].

С приведенными высказываниями трудно не согласиться. Тогда тем более требуется очень точно и четкопроводить разделительную черту между национализмом и национальным чувством, с национальным самосознанием. На практикелюбые проявления национального самосознания нередко оцениваются как проявление национализма в его худшем понимании. Такая трактовка становится поводом для обвинений в оголтелом национализме и шовинизме любого человека, который имеет развитое национальное чувство, который гордится принадлежностью к своему народу. Чаще всего, подобное «искривленное» отношение к национальному самосознанию применяется по отношению к представителю так называемых «малых народов». А это вызывает глубокую обиду представителя «малого народа», и это является естественной, обоснованной реакциейна допускаемую несправедливость. В такой ситуации нет никакой надежды на организацию эффективного межнационального общения.

Следовательно, педагог сам должен понимать четкие границы используемых понятий, сам должен быть убежден в том, что национальное чувство, национальное самосознание-суть необходимые атрибутылюбой развитой личности, любого человека, который не относит себя к космополитам. Педагог должен обладать необходимыми теоретическими знаниями в области национальных проблем, должен уметь использовать возможности учебных дисциплин в воспитательных целях. Педагог должен иметь стремление и умения организовать деятельность многонационального ученического коллектива. А такая деятельность, естественно, проходит в активном межнациональном общении.

Подготовка такого школьного учителя, который мог бы формировать культуру межнационального общения в среде школьников – важнейшая задача педагогических вузов. Поэтому проблемы межнационального общения, вопросы методики формирования соответствующих личностных качеств у

школьников должны найти свое отражение не только в учебных дисциплинах педагогическогоцикла. При изучении других учебных дисциплин гуманитарного цикла также следует использовать все возможности формирования и закрепления культуры межнационального общения. Каждый вузовский преподаватель, как воспитатель будущего школьного учителя, в своей практической деятельности постоянно должен демонстрировать умения организации и проведения межличностного общения в полиэтнической среде.

Литература

1.Набок И.Л. Педагогика межнационального общения. –М., 2010.

2.Золотова Б.Х. Формирование культуры межэтнического общения в поликультурной образовательной среде. www.superinf.ru

3. Гасанов З.Т. Педагогика межнационального общения. – М., 1999.

4. Харламов И.Ф. Педагогика.- М., 1990.

5.Политологический энциклопедический словарь. –М., 1993.

Резюме

Рассмотрены вопросы межнационального общения, его задач и принципов. Указано на связь культуры межнационального общения с интернационализмом, с национальным чувством и национальным самосознанием.

Symmary

The problems of inter-ethnic communication, its objectives and principles. Specified to communicate the culture of interethnic communication with internationalism, national feeling and national identity.

NATIONAL AND CULTURAL STEREOTYPES of PSEUDONYMS in DIFFERENT LANGUAGES

Toizhan Dzharasova –
Associate Professor in the Department of General Linguistics and Foreign Philology at al-Farabi Kazakh National University,
Kozhan Altynai –
student at al-Farabi Kazakh National University

В статье рассматриваются национально-культурные стереотипы образования псевдонимов и их функционирование в казахском, русском и английском языках. При комплексном исследовании ономастических единиц – псевдонимов в разноструктурных языках были выявлены общие закономерности псевдонимной номинации, а также определена национально-культурная специфика псевдонимов. Сопоставительное изучение псевдонимов в разных языках позволяет выявить уникальные, творческие приемы создания псевдонимов, что в свою очередь отражает языковую ментальность и национальную культуру автора вымышленного имени.

Системный анализ псевдонимов в лингво-культурном контексте предполагает исследование данной языковой единицы во временном, культурном и территориальном пространстве определенного социума в тесной связи с национальной культурой, традициями, особенностями психологии людей. Рассмотрение лексико-семантических особенностей словообразования псевдонимной номинации и описание их национально-культурных стереотипов в разных языках позволяет выявить общие закономерности и универсальные характеристики функционирования псевдонимов.

National and cultural stereotypes of formation of pseudonyms and their functioning in the Kazakh, Russian and English languages are considered in this article. At complex research of onomastic units – pseudonyms in the different languages the general regularities of the pseudonym nomination were revealed, and also its national and cultural specifics are defined.

Comparative studying of pseudonyms in different languages allows to reveal its unique and creative methods of producing pen-names that in turn reflects language mentality and national culture of the author of an assumed name.

The system analysis of pseudonyms in a lingvo-cultural context assumes research of this language unit in temporary, cultural and territorial space of a certain society in close connection with national culture, traditions, features of psychology of people.

Consideration of lexico-semantic features of word formation of pseudonym nomination and the description of national and cultural stereotypes of pen-names in different languages gives us a good opportunity to reveal the general regularities and universal characteristics of functioning of pseudonyms.

Pseudonyms belong to a name of people, as the only object having extremely difficult and various range of names that is directly connected with the national and cultural stereotypes, including language, cultural, temporary and territorial space in which this unit functions.

The proper name in particular, pseudonym is the border dividing universal and national and cultural and specific qualities of formation new names. According to scientists A.T. Kaidarov and E.A. Kerimbayev, "features of national onymes are caused not only and not so much by their belonging to this or that national language, but how many specifics of national culture in the environment of which this or that national names were created and formed these unit functions" (Kaidarov, 1990, p.12).

The Lingvo-cultural analysis of pseudonyms represents synthesis of lexico-semantic research of structure of the author's onomastic units and the characteristic of their word-formation models promoting definition of traditional and individual and author's methods of creation of new, fictional surnames.

Considering national and cultural stereotypes of education and functioning of pseudonyms in different languages, it should be noted that an onymes of each separate language deeply – national as it characterizes it inherent only the unique lines caused by specifics of separate national culture

So, at research of lexical units of pseudonyms in Russian us it is established constructive heterogeneity and a functional variety of onymes in creation of the pseudonym nomination. For formation of the Russian pseudonyms communication with a certain era and culture when formation and the use of double surnames becomes norm is especially characteristic.

Cultural and national mentality of the Russian pseudonyms is observed in a combination of the real and fictional names when "the bulk of pseudonyms costs closer to surnames and is used in parallel with them" (Superanskai,1981, p.139).

Let's make a brief review of Russian pen-names.

The greatest number of pseudonyms are used together with real surnames: *Solovyov-Andreevich* – E.A. Solovyov, *N. Leskov-Stebnitsky* – N. S. Leskov *Agrenev-Slavyansky* – D. A. Agrenev, *Alekseev - Kungur* – N. A. Alekseev, *Lebedev-Polyansky* – P.P. Lebedev, *Lebedev-Kumach* – V. I. Lebedev, sometimes a pseudonym comes to the forefront, and the real name joins it: *Karonin-Petropavlovsky* – N. E. Petropavlovsky.

The most interesting imagines formation of the Russian pseudonyms combining names: real name with fictional where the last name means the name of places of an origin, a residence, work, service, etc. We will review some examples: *Leskov-Karelian (he is from place Karelia)* – N. F. Leskov; *Bestuzhev-Marlinsky (a pseudonym after the name of station)* – A. A. Bestuzhev; *Mamin-Sibiryak (the authour was born in Sibiria)* – D. N. Mamin; *Gusev-Orenburg (he worked in the Orenburgsky Listok newspaper)* – S. I. Gusev; *Vasilyev-Severyanin* – P. V. Vasilyev, *Sergeyev-Tsensky (he was born and spent the childhood in Tambov located on the river bank of Tsna)* – S. N. Sergeev.

Pseudonyms gain the additional values having semantic and emotional and estimated components at the expense of specifics of an internal form of words which are characterized by distinctive signs. Use of the descriptive adjectives having emotional coloring and indicating the main traits of character of the author or some parties of his destiny becomes the main methods of creation of such pseudonyms in Russian. As the famous scientist A.V. Superanskaya writes, "it is possible to carry a series of the pseudonyms formed from adjectives" (Superanskaya, 1975, p.139). So, for example, *Roman Dobry (kind)* – R. A. Antropov, *Mikhail Odinoky (lonely)* – M. N. Kochura, *Sergey Grustny (sad)* – S. M. Arkhangelsky, *Panas Mirnyi (peaceful)* – A.Ya. Runchenko, *Cheerful Artem*– N. I. Kochkurov, *V. Vazhny (important)* – V. V. Vorovsky, *Hungry Mikhail* – M. S. Enstein, *Mild Emil* – E.Ja. *Hermann Independent* – I.I. Yasinsky, *Anton New* – A.V. Lunacharsky.

In Russian it becomes possible to carry a combination of the binding word "uncle" to proper names to the extraordinary use of pseudonyms: *The uncle Fedya* – Fedor Bereshtov, *the Uncle Yakov* – Yakov Brodsky, *Emel's Uncle* – A.M. of a slang – (a real name A.M. Goldenberg), *the Uncle Mischa* – M. Katayev, *the Uncle Gilyay* – V.A. Gilyarovsky, *the Uncle Seryozha* – A.S. Neverov – (a real name A.S. Skobelev), *the Uncle Vlas* – Vlas Doroshevich, *the Uncle Kostya* – K.S. Yeremeyev.

As showed the analysis, in the Russian literature especially wide circulation was gained by the pseudonyms used in satirical and comic works when authors by means of a context and puns select comic, comic pseudonyms. The structure of pseudonyms depends on genre features of works which are used very often in such types as: feuilleton, parody, satire, fable, epigram etc.

Such pseudonyms can be carried to the category paizen (from Greek paizein – to joke) – the signatures containing value judgment, creating derisive ironical sounding, it is frequent with the expressed comic effect. So, the playful and ironical connotation can be tracked in the following pseudonyms: *Kozma Prutkov's friend* – F.M. Dostoyevsky*, the Journalist of average years* – V. M. Doroshevich*, In itself* – Sasha Cherny*, the Critic from Patriarchal ponds, the Ex-student Nicodemus Nedoumenko* – N. I. Nadezhdin*, Don't remember the dashing* – I.A. Kushchevsky*, One of the present, Iyegudil Hlamida* – M. Gorky*, the Old satirical jade, Nikita Bezrylov* – A.F. Pisemsky*, Dante from Plyuschikha, Figaro from Sushchev* – M. K. Savin*, Trifon Shakespeare, the Moscow Don Quixote* – D. D. Minayev*, Horace Ch.Bryukva* – L. Andreyev*, Nikita Bezrylov* – A.F. Pisemsky*, Mitrofan Gorchitsa* – V.P. Katayev*, Tyap-Lyap* – A.A. Fedorov-Davydov, *Bozhidar* – B. P. Gordeyev, *the Mocker* – A.S. Skobelev *(*A. Neverov *is known under a literary surname).*

Thus, pseudonyms with a comic orientation represent result of emotional and cogitative activity of the author, reflecting his cultural and national mentality.

At present day it becomes more perspective in the scientific plan studying of functioning of the Kazakh pseudonyms which represent rather difficult, multidimensional and still up to the end unexplored problem which is very interesting.

Pseudonyms in the Kazakh language, connected with the general for the majority of Turkic languages the phenomena and processes, have also the specific features. For the majority of the Kazakh pseudonyms the indication of identification to this or that sort of a tribe, belonging to a certain nationality is the characteristic feature.Here the famous Kazakh linguist E.A. Kerimbayev writes: "Research of ethnocultural bases of the nomination and functioning of the Kazakh own names assumes use of culturological aspect in studying of onomastic system of the Kazakh language" (Kerimbaev,1995, p.123).

Systematization and the analysis of pseudonyms-ethnonims of the Kazakh language confirms that situation that they become part of onomastic's space and represent a rich and an interesting material. "Pseudonyms-ethnonims as a name of people treat the unique nomination and have historical and cultural and scientific and practical value" (Kerimbaev,1995, p.124). So, studying of pseudonyms-ethnonims in the Kazakh language gives quite certain notions of structure of the patrimonial relations. The aspiration to consciousness, knowledge of the historical and cultural heritage, the appeal to national sources defined a choice of many Kazakh pseudonyms.

It is quite natural that in the Kazakh language cultural and national mentality of pseudonyms has rather wide range of the use which point to their specificity, identity and belonging to the breeding union, a tribe or patrimonial group. We will review some examples: *Orta zhuzdyn balasy* (average tribe) – A. Otynzhy, *Kyzylbas* (patrimonial division) – Zh. Aymautov, *Balykshy* (patrimonial division) – Isa Toktybaev, *Argyn* (pseudonym of two known writers) – M. Auezov и M. Dulatov, *Naymansky* – (from patrimonial group "Nayman" and it is added a suffix *-sky*), so subscribed the writer the playwright Қ. Togusov and the publicist, the jurist Zh. Abayev, Madiyar (patrimonial division) – M. Dulatov, Matay (sort) – I. Zhansugurov; Malay (patrimonial division) – B. Mailing.

In the Kazakh language the greatest rate the use of the auxiliary word ("balasy"-child and "zhas"-youth, young) in the phrase with other anthroponimic components that point to an originality of the language units, inherent in traditions and culture of the Kazakh people possesses. As the Kazakh scientist T. Zhanuzakov notes," the name of children on the father in the Kazakh language was expressed by a name of the father in a possesive form in a combination to the words ("balasy"-child, "uly"-son, "kyzy"-daughter). (Zhanuzakov,1971, p. 12).

Therefore the word "balasy" uses in combination with other components pseudonyms are emphasized by belonging of the author to this or that family, a sort, a tribe, an aul, the earth, etc., thereby expresses the related close relations with other people. For example, *Shubar teniz balasy* – E. Aldangorov, *Bi balasy* – Sh.Aimanov, *Alatau balasy* – B.Syrtanov, *Arashaly balasy* – A. Cegizbaev, *Ауыл balasy* – M. Ayezov, *Қir balasy* – A. Bokeyhanov, *Қarash balasy GUMAR* – Қarashev Gumar, *Orta zhusdyn balasy* – Ia Otynshy, *Turkmen Tulek balasy* – Sh. Tulecov, *Mayly balasy Bimuhanbet* – B. Mailin.

The use of the word "zhas" (young) in pen-names means belonging of the author to young generation, its special situation in literary society. For example, *Zhas bala, Zhas мүрік, Zhas малап, Zhas қайрат, Zhas kazakh, Zhas қыран, Zhas алаш, Zhastar, Zhas mammon, Zhas zhigyt, Zhas zhazushy, Zhasykelgen.*

In the conditions of emergence of new information and communication system – the computer Internet – identification and systematization of pseudonyms of English and American literature becomes one of available methods of researches. On the basis of this extensive actual material forms of education and a tendency of development of pseudonyms of these countries are analysed.

As A.I. Rybakin in "The dictionary of English personal names" notes, "the nomenclature of modern English personal names is submitted the peculiar, very freakish mosaic made of names of ancient and new of primordially English and borrowed, traditional and thought up, differing from each other on structural and semantic signs" (Rybakin, 2000, p. 11).

English names differ a structural originality of anthroponimic system of official names and the surnames consisting as from two, three, and four-membered components. "The first name (first-Christian name) is the Christian name giving at the birth, average (second-midlle name) is an additional characterizing name, here it is possible to carry (maiden name) a maiden name of mother, a middle name of the father, names of other relatives native, and last (surname or last name) – a surname" (Rybakin, 2000, p. 12). Emphasizing extremely important and interesting system of proper names in English, A.I. Rybakin notes that "the second personal and average name were given in honor of relatives, the godfather, the godmother, any outstanding personality, a historical event or for any religious and other reasons.

At British and Americans such tradition of a name remained up to now" (Rybakin, 2000, p. 17). For example, in a metrics of the outstanding English writer realist of Charles John Huffam Dickens, John – a personal name of the father, and Huffam – a surname of the godfather. Full name of the Anglo-American writer of Harriet Elizabeth Beecher Stowe, at this Beecher – a maiden name, Stowe – a surname of the husband. As a pseudonym she chose the first and second name Harriet Elizabeth names I remained up to now" (Rybakin, 2000, p. 17).

The valid surname of the English writer of detective stories Agatha Mary Clarissa Christie Mallowan, as a pseudonym she took an average name – *Agatha Christie*. "The English crime writer wrote an impressive 66 detective novels and more than 15 short story collections under her own name, but she also wrote six romance novels under the name *Mary Westmacott*" (Rowling, 2000, p.2). Such pseudonyms are typical for English and American literature. For example, *Dr.Seuss* – Theodor Seuss Geisel, *Leonard Douglas* – Ray Douglas Bradbery, *Margaret Vere* – Gabrille Margaret Vere Campbell, *Edward Kelly* – Alexander Edward Crowley, *Howard Tom* – Tom Howard Reid, *Royce Kenneth* – Kenneth Royce Gandley.

At research of national and cultural specifics of onomastic lexicon of pseudonyms of this or that language, it is necessary to rely on concept of onomastic space which is defined by the sum of own names which are using for a pseudo-name of real subjects.

One of peculiar sectors of onomastics space is mifonimys, playing a part in the field of pseudonyms and presented as Geronimo (from Greek heros – the hero) – surnames of literary characters, and also the names taken from mythology.

The definite influence on the character select aliases in English Geronimo served as actively employed as lexical units pseudo-family and names. As pointed out by T.D. Suslova, "literary characters, so-called "*speaking names*" make whole gallery names and opens space for authors of different eras and trends" (Suslova, 1981, p.110).

Popular American science fiction writer Forrest J. Ackerman published a book "A Book of Weird Tales", 1960 ("The Book of horror stories"), which was published under the pseudonym *Dr.Acula* - mystical hero of the story "Terror from Transylvania" ("Terror Transylvania"). The British novelist Marry Novallis Murfree first short stories published on behalf of his character *Charles Egbert Gradlock*. The generic name of the epic heroes John Golsworthy - *Forsyte* put under his articles American journalist S. Sryton.

Thus, there are clearly distinguished the "ready" proper names (mainly - historical, mythological or literary) that express certain ideas and thoughts of the author, create an overall picture of the estimated carrier name.

In the English language system pseudonyms nomination classified three main types of education aliases: collective (collaborative pseudonym), constantly-changing or changeable (the floating pseudonym) and fixed (house name) or sometimes it's - (house pseudonym). To diverse and variable use of aliases include:

collective and changeable (collaborative and floating), the author can use different versions of fictional and artificial names that its composition did not differ from those of comparable education aliases languages.

Pseudonyms, called "house name", have some differences, both in form and functional purpose. In business, especially in the American publishing practice, there are also controlled by publishers passing aliases (house names), which are commonly used for publishing works relating to any of the sales cycle (eg, alias "Maxwell Grant" for the cycle of adventure novels).

«House name» a kind of "pragmonim" - wordmark advertising or "mark" of the writer, which is selected by or in conjunction with the publisher, chief editor or editor defines the name in order to consolidate the author of the special status as a permanent member of the publishing house and to be printed under the pseudonym "house name".

The famous journalist, general manager and editor Moira Allen, in his article "Should You Use a Pseudonym?" notes that "by cooperating with a certain publisher or employee editor can't publish his work under another name or even real name, if he has previously published his work under the pseudonym "house name" (Moira Allen, 2001, p.1).

Analysis of peculiarities of pseudonyms in the Kazakh, Russian and English languages allowed to note the national and cultural stereotypes in the category of aliases with their unique ability create new names. It should be noted that the identity and content pseudonyms determined prevailing for a long time features of national culture and traditions.

References:

1. *Zhanuzakov T.J. (1971). History of Kazakh Names. – Almaty: Gylym , 317 p.*
2. *Kaydarov A.T., Kerimbaev K.A. (1990). Kazakh ethno-linguistic aspects of onomastics. Scientific Journal. Series Philology, № 3, 3-5.*
3. *Kerimbaev K.A. (1995). Kazakh onomastics ethnocultural, nominative and functional aspects. – Almaty, 248 p.*
4. *Moira Allen. Should You Use a Pseudonym? //http://www/lcweb.loc. gov/copyright/fls/fl101/pdf.*
5. *Reformatsky A. A. (1963). On their own names. Pseudonyms. Journal School and Family, 6, 43-44.*
6. *Rybakin A.I. Dictionary of English personal names (2000). – Moscow, 224 p.*
7. *Suslova A.V., Superanskai A.V. (1981). Modern Russian families. – Moscow,174 p.*
8. *Superanskai A.V.(1973). The general theory of the proper name. – Moscow, 364 p.*
9. *Rowling J.K. (Robert Galbraith) (2000). Famous Authors with Secret Pseudonyms.* Sunday Times*, 4, 11-12.*

АБАЙ ҚҰНАНБАЕВ ШЫҒАРМАЛАРЫНДАҒЫ ҚАРЫМ-ҚАТЫНАС ЭСТЕТИКАСЫНА ҚАТЫСТЫ ОЙЛАР

Кансеитова У.Р. – *п.ғ.к., ҚазМемҚызПУ*

Аңдатпа. Еліміздің көркейіп өркениетті елдер қатарына, әсіресе, халықаралық деңгейге көтерілуіне осы заманғы жас ұрпақтың бет-бейнесі және олардың тәрбиелік деңгейіне де тікелей байланысты.

Бұл мақаланың негізгі мақсаты бүгінгі жоғары оқу орындарындағы студент жастар бойында жаһандану заманына лайық, әлемдік мәдениет пен өзге тілдерді меңгеру және тіл арқылы өз мәдениетінің жетістігін дамыту мүмкіндіктерін қарастыру. Олай болса, Абайдың эстетикалық көзқарасы мен ой-пікірлері, адамдар арасындағы қарым-қатынас эстетикасына қатысты ойлар берілген. Ақын шығармаларынан алдымен адамдар арасындағы немесе адамдардың өзара қарым-қатынасына қатысты бірқатар көркемдік-эстетикалық тәрбиелік пікірлер, Абай шығармалары негізінде студенттердің эстетикалық санаттар тұрғысынан әсерленуі, эмоциямен сөйлеудегі сезім көрінісі, достық, жолдастық, құрбы, туысқандық; көркем тіл мысалдармен келтірілген. Қазіргі кезде осыған орай тағы бір аса маңызды мәселе – қарым-қатынас мәдениетін қалыптастыру. Осылардың барлығы эстетикалық маңызға ие. Сонымен қатар Абай шығармаларындағы қарым-қатынас эстетикасына келгенде оны эстетикалық тәрбие, эстетикалық даму секілді педагогикалық санаттармен ұштастыра білу керектігі айтылған.

Түйін сөздер: қарым-қатынас этикасы; эстетикасының санаттары: көркемдік, комедиялы, қайғылы, асқақ, ұсқынсыз немесе опасыздық; эстетикалық тәлім-тәрбиеге қатысты ойлар; философия, психология, әлеуметтік-этикалық; Абай мұрасында эстетиканың келтірілген санаттар; достық, жолдастық, құрбы, туысқандық; көркем тіл;

Эстетикалық тәрбиеде мән беретін маңызды мәселелердің бірі – адамдар арасындағы қарым-қатынас этикасы. Бұлай деудегі басты пікіріміз адамдар сөйлеген сөзін, істеген ісін, мінез-құлқы мен жүріс тұрысын үнемі эстетика заңдылықтарымен салыстырмалап, ойланып отырмайды және оған мүмкіндік те жоқ, қажет те емес шығар. Алайда, эстетика адамның ішкі жан-дүниесі, сезім әлеміне тиесілі болғандықтан оны әуел бастан-ақ тәрбиелеп қалыптастыру қажет екені де белгілі. Эстетикалық тәрбие дегенде адамдар көбінесе музыка және көркем сурет, театр, көркем әдебиетті ойға алады, сол арқылы ғана тәрбиелеуге болады деп жұмыстарды әсіресе мектеп, лицей, колледж, жоғары оқу орындары сияқты білім беру мекемелерінде ұйымдастырады. Әрине педагогика тұрғысынан алғанда дұрыс, дегенмен отбасындағы күнделікті тұрмыс эстетикасы, қоршаған орта мен адамдар арасындағы қарым-қатынас эстетикасын ескере бермейміз.

Қарым-қатынас (общение) эстетикасы кең мағынада алатын болсақ адамдардың өзара қарым-қатынасынан бастап жеке адамның немесе белгілі бір әлеуметтік топтың табиғатқа, ең алдымен жаратылыс тәжі болып отырған адамға, жан-жануарлар, жер-су, ондағы әр алуан құбылыстарға болған мәмілесі (отношение), заттық әлемге, дүние-мүлікке (вещи-вещизм-фетишизм), т.б. болған мәмілесін, оны бағалау мүмкіндіктерін білдіреді. Осы тұрғыдан алып қарағанда Абай шығармаларынан алдымен адамдар арасындағы немесе адамдардың өзара қарым-қатынасына қатысты бірқатар көркемдік-эстетикалық тәрбиелік пікірлерді табуға болады.

Философияда адамдар арасындағы қарым-қатынас эстетикасының санаттары: көркемдік, комедиялы, қайғылы, асқақ, ұсқынсыз немесе опасыздық тұрғысынан сипатталады. Ал психология осылардың пайда болу себептерін адамның ішкі жан-дүниесімен ұштастыра зерделесе, педагогикаэстетикалық тәрбие аясында адамның (өсіп келе жатқан жас буындардың) болмысында осылардың көрініс беруін талдап және реттеуді көздейді. Абай мұрасында эстетиканың келтірілген санаттарының барлығы өлең және қара сөздерінде кездеседі. Мәселен, ол адамдардың өзара қарым-қатынастарын талдай келе, кейбір жекелеген тұлғалардың іс-әрекетін бақылай келе оларды қу-қулық, сұм-сұмдық, сұмырай, алдамшы, өтірікші, тұрақсыз – деген секілді бір адамның екінші біреуіне болған мәмілесін көрсететін сөздермен сипаттайды. Бұндай көріністердің адамзатымен қоса жасасып келе жатқанын және қашан да бола беретінін ақын шығармаларынан аңғаруға болады. Ол бұларға«татулық» деген ұғымды қарсы қояды:

Татулықты бұрынғы
Не қылып ол ойласын?...
Кемді күн қызық дәурен тату өткіз,
Жетпесе біріңдікін бірің жеткіз!
Күншіліксіз тату бол шын көңілмен
Қиянатшыл болмақты естен кеткіз!...

Татулық – ғұлама ақын ұғымыда үнемі жалғасын тауып тұрса (татулықты бұрынғы), уақытты татулықпен өткізу, біріне-бірі көмектесу (жетпесе біріңдікін бірің жеткіз), күншіліксіз анығын айтқанда, қызғанбау, қиянатшыл болмау дегентүсініктерді беріп, соның кепілі бола алады. Ақын шығармаларындағы татулық, достық, жолдастық туралы пікірлері адамның терең сезімдерін шынайылығымен қозғайды. Оларды талдау барысында кім де болса «рас солай» деген қорытындыға келеді.

Жалпы тұрмыс көріністері, табиғат, дүние-мүлік, адамдар арасындағы қарым-қатынас, т.б. қатысты барлығы эстетиканың заңдылықтары бойынша көркем (прекрасное), асқақ (возвышенное), қасіретті (трагическое), сайқымазақ (комическое), опасыз (низменное) санаттарға топтастырылады. Абай мұрасында осы санаттардың барлығы орын алумен қатар өлең түрінде талданып, таратылады және көркем тілмен сезімге әсерлі сипатталады. Ақын адамдар арасындағы қарым-қатынастың көркем көріністерін ішкі жан дүниесімен астарластыра келтіріп, сыртқы сипатын да жеткізеді. Болашақтағы бір халықтыңданасы бала кезінде-ақ сезімтал, байқағыш және көргенін сөзбен ұтымды жеткізетін қабілетті болғанын «Әлифби» өлеңі мен «Иузи-рәушан, көзі-гаүһар» өлеңінен байқауға болады. Сондай жан мен кездесуден туындайтын жағымды жан толқуларын:

Мүбада болса ол бір кәз,
Тамаша қылса йузма-йуз
Кетіп қуат, йұмылып көз,
Бойың сал-сал бола нигә?

Ақынның адамдар арасындағы қарым-қатынас эстетикасына болған көзқарасын тек педагогикалық тұрғыда ғана қарастыру жеткіліксіз. Сондықтан философия, психология, әлеуметтік-этикалық т.б.

тұстарын да қоса талдау керек. Біз бұл жерде соның эстетикалық тәлім-тәрбиеге қатысты кейбір тұстарына тоқталамыз. Бұл ретте оның қара сөздері мен өлеңдерін зерделей келе қарым-қатынас эстетикасын әр нәрсеге болған көзқарастан туындайдын мәміле (отношение) ретінде бағалағанын көруге болады. Айталық ол мынадай үш түрлі сипаттағы мәмілені дәріптейді адамзатына, Аллаға, әділетке болған мәмілені ақын мұрасын зерттеген философ, әдебиетші ғалымдар ақынның өз пікіріне сүйене отырып «үш сүю» деп атайды да махаббат, сүйіспеншілік сезімдерімен байланыстырады. Осы «үш сүюдің» ішіндегі «адамзаттың бәрін сүй бауырым деп» дегені бір жағынан, адамдар арасындағы қарым-қатынасты реттейтін қағида сипатында болса, тағы бір жақтан, адамның адамға болған мәмілесін (отношениесін) көрсететін өлшемді білдіретін ой тұжырым.

Жалпы бұл үшеуі барлық нәрсеге болған қарым-қатынастың тұғыры десе де болады. Түптеп келгенде екеуінің мәні кез келген адаммен қарым-қатынасқа енуде бір есептен өз адамдық сипатын немесе адамшылығын, адамгершілігін алдыға салып, соған негізделу керектігіне жаңсаса, тағы бір есептен, істеген қарым-қатынас қарсы жақты, әріптесіңді жақсылықтарға жетелейтін, ізгі мәнде болуы керек екендігін көрсетеді.

Әдетте адамдар арасындағы қарым-қатынастың сипатын білдіретін сөздер – достық, жолдастық, құрбы, туысқандық деген ұғымдар бар. Абай бұлардың негізі татулық, әділдік болуы керек екенін дәріптейді. Қазіргі кезде дос ұғымынан гөрі құрбы және жолдас ұғымы кеңірек орын алғанын көреміз. Өйткені, дос болуы, достық мәмілені тоздырмай таза ұстау бұл күнде мүмкін емес не болмаса өте күрделі болғандықтан болса керек, ол сиректеп барады. Дос тұту өмірде кемірек кездеседі. Бұл Абай заманында да солай болса керек. Ақын шығармалары арқылы достық қарым-қатынастың психологиялық астарын пайымдауға болады.

Абай достық қарым-қатынасты «доссыз ауыз тұщымас» деп жоғары бағалай келе достық қарым-қатынастың негізін – парыз, әділ, сенімді, берік, таза, айнымас, жанға жақын, босаспайтын берік, мұңдасар, жан аямайды – деген секілді асқақ сезімді қозғайтын жақтарымен көрсетеді. Мәселен: «Досыңа, достық қарыз іс» - дегендегі достық қарыз адамдар арасындағы осы байланыстың құнын айқындайды. Осы қарызды ақтаса – дос, болмаса – жоқ, дос емес. Өлеңдегі «Дұшпаныңа әділ бол» – бұл да адамдар арасындағы асқақ сезімге қатысты, жаны таза, саналы адал адам әр қашан әділ, досына да, қасына да.

Достық қарым-қатынастың тағы бір қыры тазалық, шынайы көңіл, адал сезіммен болатын қарым-қатынас. Егер осындай таза сезім болса ғана достық туындайды, жалғасады, әйтпесе жоқ «Анық таза көрмейміз досымызды» - деп достыққа сенімсіздік білдірудің жиілеп бара жатқанын көрсетеді.

Қылт етпеге көңілдің кешуі жоқ,
Дос – асықтың болмайды бөтендігі,
Қосылған босаспайды жүрек жігі...
Сеніскен досым да жоқ асығым да...
Құдай берген бұл достық – кәннің бірі...
Мұңдасқанда қалмайды көңіл кірі...
Айнымас серт қайда бар?
Аямай жанын дос ерер,
Жолдастықты ақтаса...

Бұл жердегі достық қарым-қатынасты дәріптейтін «болмайды бөтендігі», «босаспайды жүрек жігі», «сеніскен», «мұңдасқанда қалмайды», «аямай жанын», «шын дос» – деген сөздер болып осылардың маңызын ашып жете түсіну – достық жай ғана екіадам ортасындағы қарым-қатынастан гөрі тереңірек болып ол сезіммен бекітілетінін айғақтайды.

Ал, осы ұғымдарға қайшы келетін достық қарым-қатынасқа жатпайтын не болмаса оны бұзатын іс-әрекеттерді оның жалған жақтарын әдетте опасыздық дейді. Осының өзі-ақ адамның жан дүниесін күйзелтіп, кейісті, күйініштi екенін тағы да ақын өлеңінде сипаттап көрсетеді. Көріп отырғанымыздай достық қарым-қатынастың алғашқысы – асқақ сезімді, кейінгісі опасыздақты бейнелейді. Эстетиканың бұл санаттары ақын өлеңдерінде нақты көрініс тапқан. Өлең – Абайдың пайымдауында көңіл сергітетін, көңіл көтеретін үстірт мәндегі құбылыс емес, керісінше өмір, тұрмыс көріністерін ұрымтал да терең сипаттайтын эстетикалық санаттарды қамтитын аса маңызды өнер түрі. Демек, ол шынайы өмір эстетикасын нақты да тиімді жеткізетін құрал. Олай болса ол эстетикалық тәлім-тәрбиенің де құралы бола алады.

Адамдар арасындағы достық сезімге нұқсан келтіретін не оны бұзатын қарым-қатынас түрлері де ақын мұрасында терең пайымдалған:

Дос алады бермесең бұлт берем деп,
Жауыңа қосылуға сырт берем деп...
Көңілім қалды достан да дұшпаннан да,
Жалғыз-жарым болмаса анда-санда...
Досын келіп досына жамандайды,
Шіркінде ес болсайшы сезед деген.
Жүрегінде жатады өкпе сызы.
Біздің доспыз, асықпыз дегеніміз –
Жалғандықтан жасалған көңіл жүгі.

Бұл өлең шумақтарынан келтірілген үзінділерде достықты бұзатын әркеттерге қатысты негізгі сөздерді айқындауға болады. Олар мыналар: «бұлт берем», «сырт берем», «жамандайды», «сезед деген», «өкпе сызы», «көңіл жүгі». Абай ақын болғандықтан осының барлығына болған өз пікірін, көзқарасын сезім арқылы түйсініп көркем сөзбен жеткізген. Ал, көркем сөз, оның ішінде өлең сөз-поэзия адамдардың санасынан орын алудан бұрын сезімнен өтеді, соған әсер етеді сол арқылы санаға қонады, сол себепті ол эстетикалық мәнге ие. Бұл жерде ақын поэзиясының эстетикалық ықпалы сөз өнерінің иландырушы қасиеті, психикаға әсерінің қуатты болатын себебі оның мазмұны шынайы өмірден алынған болса түрі – көркемсөз - поэзия .

Философияда адамдар арасындағы қарым-қатынас эстетикасының санаттары: көркемдік, комедиялы, қайғылы, асқақ, ұсқынсыз немесе опасыздық тұрғысынан сипатталады. Ал психология осылардың пайда болу себептерін адамның ішкі жан-дүниесімен ұштастыра зерделесе, педагогика эстетикалық тәрбие аясында адамның (өсіп келе жатқан жас буындардың) болмысында осылардың көрініс беруін талдап және реттеуді көздейді. Абай мұрасында эстетиканың келтірілген санаттарының барлығы өлең және қара сөздерінде кездеседі. Мәселен, ол адамдардың өзара қарым-қатынастарын талдай келе, кейбір жекелеген тұлғалардың іс-әрекетін бақылай келе оларды қу-қулық, сұм-сұмдық, сұмырай, алдамшы, өтірікші, тұрақсыз – деген секілді бір адамның екінші біреуіне болған мәмілесін көрсететін сөздермен сипаттайды. Бұндай көріністердің адамзатымен қоса жасасып келе жатқанын және қашан да бола беретінін ақын шығармаларынан аңғаруға болады.

Адамдар арасындағы қарым-қатынаста кездесетін екіжүзділікті «мен досыңмын деп жүріп, дұшпандығын оздырар..., бүгінгі дос ертең жау..., қажымас дос халықта жоқ..., Кімге достық көп еттім, түбі болды бір кейіс..., дос құбылып әуре етер..., дүние дос..., малға достың мұңы жоқ малдан басқа» - деп көрсеткен. Бұл ақын достық қадірін білмеген дегендік емес, керісінше ол жаны күйзелгенде сырласып-мұңдасар, ой бөлісер бір адал досқа өзінің зар екенін «Доссыз ауыз тұшымас..., досыңа достық қарыз іс..., досқа ынтық..., арман етті досынан» деп баяндаған. Адамдар арасындағы қарым-қатынастың осы тұстары Абай шығармаларында көптеп көрініс тапқан.

Адамдар арасындағы қарым-қатынас – бұл қоғамдық құбылыс, өйткені белгілі бір әлеуметтік ортада өмір сүрген адамдар бір-бірімен, өзара қарым-қатынасқа енуге мұқтаж. Олай болмаған күнде адам күйзеліске ұшырайды. Демек, қарым-қатынас – бұл адамдарда әлеуметтік қажеттену туындатады. Себебі өзара қатынастан туындайтын әсерленудің болмауы, эмоциялық пікір алмасудың болмауы «сенсорлық аштық» туындатады. Адамдар арасында жүріп те қарым-қатынас қажетін қанағаттандыра алмайтын ахуалдар да кездеседі. Қазіргі кезде осыған орай тағы бір аса маңызды мәселе – қарым-қатынас мәдениетін қалыптастыру. Осылардың барлығы эстетикалық маңызға ие.

Қарым-қатынас эстетикасына келгенде оны эстетикалық тәрбие, эстетикалық даму секілді педагогикалық санаттармен ұштастыра қарастыру керек. Бұлар адамның ішкі жан дүниесін, психикасын адамгершілік істерге жетелейді. Сөйтіп, кез келген эстетикалық мәміле тұлғалар арасындағы аса маңызды сәттерді сипаттайды, сонысымен ерекшеленеді тіпті мәңгі есте қалады. Демек, ол эмоционалды әсерге ие болғандықтан адамның жан дүниесін толқытқандықтан сезім әлемінен орын алды, жақсы жақтарынан бағаланды, яғни, құндылығы белгіленді.

Пайдаланылған әдебиеттер тізімі:

1 *Әуезов М. Абай Құнанбаев: Мақалалар мен зерттеулер. – Алматы: Ғылым, 1967. – 391 б.*
2 *Сүйіншәлиев Х. Абайдың эстетикалық көзқарасы //Қазақ әдебиеті. –1980. – 18 июль. – 10 б.*
3 *Нұрқатов А. Эстетикалық тәрбие негіздері. Оқулық /ред. басқарған Дремов А.К. – Алматы, 1975. – 327 б.*

4 *Мұхаметханов Қ. Ұлы ақынның қайраткерлік қызметі //Абай. №1. – Б. 38-42.*
5 *Ахметов З. Абайдың ақындық әлемі. – Алматы, 1995. – 271 б.*
6 *Қабдолов З. Сөз өнері. – Алматы, 2002. – 360 б.*

Резюме

В статье рассматриваются эстетические взгляды на воспитание касающиеся отношений между людьми в произведениях Абая.

Summary

This article deals with the aesthetic views on the education concerning the relations between people in Abay's works.

FORMATION AND DEVELOPMENT OF STUDENT'S LINGUA-CULTURAL COMPETENCE AT THE LESSONS OF FOREIGN LANGUAGE

Askarova S.A. – *candidate of philological sciences, Associate professor*
Kazakh National pedagogical University named after Abai
Institute of philology and multi –lingual education

Abstract: Culture and language are means of collective co-existence and social practice kept in the memory of the society that is created by the people during the centuries. Cultural awareness helps people to become more understanding and tolerant of behaviors which are different from their own.That individual is a thinker, a creator, a transmitter of the culture, he is the part of the society, and he uses the language for communication with other members of this society where he is supposed to be understood as they belong to the same community. The problems of formation and development of students' competences at the lessons of foreign language are considered as the most important aims to achieve at the lessons of foreign language.It is important to know the meaning and definitions of the term "competence" and "competency", to elicit the main goals of education directed to development and acquisition of these competences by students. Such basic competences like communicative, linguistic, lingua-cultural, socio-cultural, strategic, language and discourse competences attract special attention, the development and improving of which are of great importance in teaching process seems to be actual today.Linguo-cultural competence takes special place and attracts great interest in the formation of linguo-cultural personality. In this connection the necessity of elaborating the ways of organizing the work on formation of given competence and the forms of control of its acquisition by students.

Абстракт: Язык и культура являются средствами коллективного сосуществования и социальной практикой сохраненной в памяти общества, которая создавалась людьми на протяжении веков. Знание культуры помогало людям понимать поведение других, что отличала их от родной культуры поведения. Так как личность является мыслителем, создателем и культуры и передает свою культуру, то он является частью этого общества и использует язык в целях коммуникации с другими членами общества, где он может быть понят, так как он принадлежит к этому обществу. В этой связи вопросы формирования и развития компетенций у студентов на занятиях иностранного языка является одной из важнейших задач для достижения на уроке. Важно знать определения значений терминов «компетенция» и «компетентность», выявить основные цели образования направленные на развитие и усвоение студентами данных компетенций. Особое внимание привлекают такие виды компетенций как коммуникативная, лингвистическая, лингво-культурологическая, социо-культурологическая, стратегическая, языковая и дискурсивная компетенции, развитие и совершенствование которых в учебном процессе являются актуальными на данный период. Лингво-культурологическая компетенция занимает особое место и привлекает больший интерес в формировании лингво-культурологической личности. В связи с этим видится необходимость разработки способов организации работы по формированию данной компетенции и формы контроля его сформированности устудентов.

Абстракт: Тіл мен мәдениет ғасырлар бойы қалыптасқан қоғамдағы ұжымдық құрал және әлеуметтік тәжірибе нәтижесі. Мәдени білім адамдарға өздерінің мәдениетінен ерекше басқалардын мәдениетін ұғынуға көмектесті, өйткені ол саналы мәдениетті жасаушы әрі таратушы ойшыл тұлға, ол қоғамның бір мүшесі және тілді басқа мүшелерімен коммуникативті қарым-қатынас үшін қолданады. Осыған орай, шетел тілі сабағында студенттердің құзіреттіліктерін қалыптастыру және дамыту мәселелері сабақтың негізгі мақсаты болады. «Құзірет» және «құзірет-тілік» терминдер мағынасын және білімнің құзіреттіліктерінің дамуына бағытталған негізгі мақсаттарды анықтау

қажет. Қазіргі кездешетел тілін оқыту барысында коммуникативтік, тілдік, лингво-мәдени, әлеуметтік-мәдени, стратегиялық және дискурстік құзіреттіліктерді дамыту мен жетілдіру қазіргі кезендегі көкейтесті мәселе болып табылады және ерекше назар аударылады. Лингво-мәдени тұлғаны қалыптастыруда лингво-мәдени құзіреттіліктің алатын орны ерекше және зор қызығушылық танытуда. Осыған орай, көрсетілген құзіреттіліктерді студенттерде қалыптастыру жұмысын ұйымдастыру тәсілдері, оның бақылау түрлерін анықтайтын жұмыс бағдарламасы қажеттілігі туындайды.

Key words: competence, communicative ecompetence, linguistic competence, lingua-culturalcompetence, socio-cultural competence, strategic competence, language competen ceand discourse competence, forms of control.

Ключевые слова: компетенции, коммуникативная компетенция, лингвистическая компетенция, лингво-культурологическая компетенция, социо-культурологическая компетенция, стратегическая компетенция, языковая компетенция, дискурсивная компетенции, формы контроля.

Тірек сөздер: құзіреттілік, коммуникативті, тілдік, тілдік мәдени, әлеуметтік мәдени, стратегиялық және дискурстық құзіреттіліктер, бақылау түрлері.

Competence is a combination of knowledge, skills, abilities, formed in the process of learning a foreign language.A competency is a system of conceptual and procedural parts of knowledge organized into operating schemes that, help identify a problem-task and its solution through an efficient action within a set of situations.A competency involves the necessary knowledge and capacities that a given solution requires. As it is possible to evaluate a competency through performance, then a competency is the final stage of a cycle, a period, and determines intermediate and long terms prospects of the learner's development.[1]

The purpose of the school is the formation of key competencies.Government strategy of modernization of education suggests that the basis of the updated content of general education will be based on the "core competence". It is assumed that the number of generated and developed key competences in the school must enter information, legal and socio - communicative competence.This approach to the definition of key competencies consistent with the understanding of the fundamental goals of education set out in the UNESCO documents:

- teach to acquire knowledge (learning to learn);
- learn to work and earn (teaching for work);
- live - teach (teaching for life);
- learn to live together (the doctrine for living together).

General competencies include:

-The ability to learn;
-Existential competence;
-Declarative knowledge;
- Skills and know-how.

The following competences are aimed to develop in foreign language learning [2]:

- *Communicative competence*
- *Linguistic competence*
- *Lingua- cultural competence*
- *Strategic competence*
- *Socio linguistic competence*
- *Socio cultural competence*
- Discourse competence

Further we give short definitions and descriptions of all mentioned competences.

Linguistic competence is the knowledge of how to use the grammar, syntax, and vocabulary of a language. Linguistic competence asks: What words do I use? How do I put them into phrases and sentences?

Socio linguistic competence is the knowledge of how to use and respond to language appropriately, given the setting, the topic, and the relationships among the people communicating. Sociolinguistic competence asks: Which words and phrases fit this setting and this topic? How can I express a specific attitude (courtesy, authority, friendliness, respect) when I need to? How do I know what attitude another person is expressing?

Discourse competence is the knowledge ofhow to interpret the larger context and how to construct longer stretches of language so that the parts make up a coherent whole. Discourse competence asks: How are words, phrases and sentences put together to create conversations, speeches, email messages, newspaper articles? [3]

Socio- cultural competence includesknowledge of native speakers' cultural characteristics, their habits, traditions and norms of behavior, etiquette and the ability to understand and properly use them in the process of

communication (being a speaker of another culture); formation of socio cultural competence involves the integration of an individual in the system of the world and national cultures.

Strategic competence is the knowledge ofhow to recognize and repair communication breakdowns, how to work around gaps in one's knowledge of the language, and how to learn more about the language and in the context. Strategic competence asks: How do I know when I've misunderstood or when someone has misunderstood me? What do I say then? How can I express my ideas if I don't know the name of something or the right verb form to use?

Lingua-cultural competence in a foreign language promotes the ability to communicate in a foreign language, the ability to use all kinds of language skills: reading, listening, speaking, writing. Lingua- cultural competence includes language and speech competencies.[3]

Forms of control for lingua-cultural competence:

1. Games. Games *create psychological readiness of pupil for speech communication; provide a natural necessity of multiple repetition of language material; train the students to choice the right speech variant.*Games develop students' memory, attention, logical thinking.[4]

2. Role games.Role games activate the learning process. They can be used at the initial stage of learning and in senior classes at school. They allow pupils to feel themselves relaxed, to show the creativity and imagination during the performance of the role.

3. Self-work. During the self- work the student is in a direct contact with the educational material. He concentrate his attention on it, mobilizes all the reserves of intellectual, emotional and volitional character.[4]

The self- work helps in developing pupils' self- control, which is the highest indicator of mastering the foreign language and the key to its further development.

4. Games-competitions. Games-competitions relieve the students' fatigue. The practice showed that the control for lingua-cultural competence will be more effective and interesting to the students if all students are involved in a game competition. In this case the teacher acts as the main and equal partner of communication.

5. Lesson- conference. Conferences are held according to the given situations in a form of a game (the actors are students). Conferences require a lengthy preparation and an active participation of all the students. The teacher chooses some students with the high level of knowledge. And they help him to make the plan of conference, to identify the issues for discussion. Students prepare visual aids for the lesson, let out a wall newspaper, organize an exhibition of books according to the studied subject.

6. Lesson-lecture. Control in a form of lesson-lecture practices with senior pupils. The teacher plans the lessons in a such way that they become interesting for all the students. The lessons shouldn't be boring when the teacher transfers the needed information. During the lecture pupils should participate in the conversation, they should select the most important information in the teacher's speech.

7. Lesson- seminars. Another form of control are the lessons- seminars. The lessons help in generalizing repetition. The seminars should be organized in a form which does not turn into a tedious audition of prepared messages. A creative group of students prepare an interesting quiz.

8. Extracurricular work. One of the major factors which contribute to successful training and control for the formation of students'lingua-cultural competence in the foreign language, is the organization of extracurricular activities.[5]

In this article we suggest a lesson fragment aimed to develop students' competences while working with the text.

The theme: "The places to visit"

Aims:1. To develop reading skills, speech skills in dialogues, monologues,writing skills.

2. To introduce new words and practice their pronunciation.

3. Developing of linguo- cultural competence.

4. To give information about the country of the target language.

Sources:1.The book for 9thgrade" Happy English- Reader" T.B.Klementyeva,J.Shannon, the book for 9thgrade " Happy English" KaufmanK.I., Kaufman M.YU; 2.Texts in electronic format;3.Pictures of London sightseeing; 4. Computer network connected to Internet.

Steps of activity:

I. A teacher introduces the theme of the lesson "The places to visit**".**

II.Reading.A teacher asks students to guess the main idea of a text, possible events. Then a teacher gives pictures. He/ she helps the students ask questions. A teacher introduces new words. Ex: bronze [brənz], columns [kələmz], ravens [' reivn], prison ['prizn].

Work with the text:

- The teacher asks pupils to choose and read the sentences to illustrate the pictures.
- The teacher gives a task to find true or false variants.
- The teacher asks students to find the name for each text's header.
- Describe The Trafalgar Square.
- Find the antonyms to words
- The teacher asks to come up with a new title to the text.
- Work in groups
- Work in pairs
- The teacher asks the students
- to say the proverbs/ poems/ songs about England

III. Reflection and evaluation.

Literature:

1. Davies P., Pears E. 2000. Success in English Teaching. Oxford: Oxford University Press.

2. Penny Ur. A course in language teaching. Practice and theory. Cambridge teacher training and development.

3. Widdowson H.G. Teaching Language as Communication. Oxford University Press,1992.

4. Nunan D. Designing tasks for the communicative classroom. – Cambridge University Press. 1989.

5. Щукин А.Н. Преподавание иностранного языка. Теория и пратика. Филоматис, 2004.

6.WilliamLittlewood. Communicative Language Teaching. Cambridge University Press,1992.

Resume

The article "Formation and development of student's lingua-cultural competence at the lessons of foreign language"is devoted to studying the problems of developing competences, especially linguo-cultural competence at the lessons of foreign language and the forms of control ofacquiring this type of competence by students.

Резюме

В статье «Формирование и развитие лингво-культурологической компетенции студентов на уроках иностранного языка» рассматриваются вопросы развития компетенций, в том числе лингво-культурологической компетенции на уроках и формы контроля сформированности данной компетенции у студентов.

Түйін

«Шетел тілі сабағында студенттердің лингво–мәдени құзіреттілігін қалыптастыру және дамыту» мақаласында лингво-мәдени құзіреттілікті дамыту мәселелері қарастырылып және студенттерде көрсетілген құзіреттілікті қалыптастыруды бақылау түрлері көсретілген.

УДК №811.111-13

ИМПРИТИНГ КАК ПСИХОЛОГИЧЕСКОЕ ЯВЛЕНИЕ В ПРОЦЕССЕ ФОРМИРОВАНИЯ СЛОВАРНОГО ЗАПАСА СТУДЕНТОВ

IMPRINTING AS A PSYCHOLOGICAL PHENOMENON IN THE FORMATION PROCESS OF THE STUDENTS' LEXICAL VOCABULARY

СТУДЕНТТЕРДІҢ СӨЗДІК ҚОРЫН ҚАЛЫПТАСТЫРУ БАРЫСЫНДАҒЫ ИМПРИНТИНГ ПСИХОЛОГИЯЛЫҚ ҚҰБЫЛЫСЫ

Акбергенова Г. – *магистрант первого курса*
Иностранный язык: два иностранных языка (англ. и турецкий языки)
Институт магистратуры и докторантуры PhD
Казахский национальный педагогический университет имени Абая, Алматы, Казахстан

Андатпа. Қазіргі таңда ағылшын тілін жетік меңгеру еліміздегі ең маңызды міндеттердің бірі болып табылады. Ағылшын тілін білу арқылы кез-келген адам сол елдің халқымен, мәдениетімен кеңірек танысуға және әлем туралы өмірлік көзқарасын одан әрі дамытуға мүмкіндік алады. Ал бұның барлығы белгілі бір сөздік қоры болған жағдайда ғана жүзеге асырылатынын мойындағанымыз жөн. Сол себепті бұл мақала жоғары оқу орындарындағы студенттердің ағылшын тілі пәні бойынша сөздік қорын қалыптастыру және оны байыту үдерісі барысында ескерілетін «импринтинг» психологиялық құбылысына арналады.

Лексика – әрбір тілдің негізгі кілті болып саналады, себебі ол қоғамда адамдар арасындағы қарым-қатынасты орнатуға септігін тигізетіні сөзсіз. Ағылшын тілін оқыту барысында студенттердің сөздік қорын қалыптастыру – өте күрделі әрі ауқымды үдеріс екендігі бәрімізге мәлім. Әрбір студент өз алдына жеке тұлға болып табылады. Сондықтан да олардың сөздік қорын игерудегі қабілеттерінің де әртүрлі болатынын ескеруіміз қажет.

XXI ғасырда ағылшын тілі бойынша сөздік қорын молайтудың әртүрлі әдістері бар. Кезінде қолданылған дәстүрлі әдістердің орнын жаңа заманауи, яғни «инновациялық» әдістер басуда. Алайда, сол сөздік қорын дамыту барысында«импринтинг» атты психологиялық құбылысын да ескеру қажет. Жалпы айтқанда, адам жаңа мәліметті қай кезде де көзбен көру арқылы тезірек есте сақтап қалатынын бәріміз білеміз. Жоғарыда айтылған «импринтинг» немесе «еске сақтау» құбылысы үйретілетін жаңа сөзді белгілі бір ассоциация жасау арқылы жадыға бекітуді қарастырады.

Бұл құбылыс сөздік қорын қалыптастыру барысында ерекше орын алады. Сол себепті, студенттерге жаңа сөздерді таныстыру барысында түрлі-түсті суреттері бар көрнекі құралдарды қолдану өте пайдалы болып табылады.

Ключевые слова: межкультурная коммуникация, личностно-ориентированный подход, импринтинг, активная и пассивная лексика, семантизация.

Keywords: intercultural communication, learner-centred approach, imprinting, active and passive vocabulary, semantization.

Слова, слова, слова.
У. Шекспир
Гамлет. 2 акт, 2 сцена

В настоящее время в связи с развитием международного сотрудничества Казахстана с зарубежными странами появилась острая необходимость в изучении английского языка. И следует отметить, что на сегодня английский язык рассматривается не только как основной язык межкультурной коммуникации, но и как язык международного делового общения.

В Послании народу Казахстана от 28 февраля 2007 года *«Новый Казахстан в новом мире»* Глава государства особо отметил поэтапную реализацию культурного проекта *«Триединство языков».* Н.А. Назарбаев: «Казахстан должен восприниматься во всем мире как высокообразованная страна, население которой пользуется*тремя языками*. Это – *казахский язык* как государственный язык, *русский язык* как язык межнационального общения и *английский язык*как язык успешной интеграции в глобальную экономику [1].

17 марта 2010 года Казахстан подписал Болонскую декларацию Европейского пространства высшего образования. Наша страна − первое центральноазиатское государство, признанное полноправным членом европейского образовательного пространства.

Таким образом, с целью соответствия мировым стандартам образования была введена новая концепция, известная как *«личностно-ориентированный подход»* в обучении.

Согласно данному подходу, обучающийся является главным и активным субъектом учебного процесса, при котором особый акцент делается на его индивидуальном развитии и самореализации.

Система образования, базируясь на личностно-ориентированной концепции, нацелена не на формирование личности обучаемого в «заданном русле» (как это считалось ранее), а на создание условий, в которых обучаемый развивает собственную универсальную сущность, свои природные силы [2]. Поэтому, следует также учесть данный подход в формировании и в развитии основных речевых умений обучающихся во время обучения иностранному языку.

Нам необходимо признать тот факт, что лексика является стержнем любого языка, вне зависимости – иностранный это язык или родной язык. Ведь слова – это определенные символы, знаки, с помощью которых каждый человек выражает свою языковую картину мира. Поэтому, формирование определенной лексики при изучении английского языка– это один из необходимых и важных этапов развития речевых умений обучающихся.

Умение читать, говорить или понимать иноязычную речь невозможно без определенных знаний и умений в области лексики, так как именно с ее помощью происходит межкультурная коммуникация. В лексикологии различают такие понятия, как активная лексика и пассивная лексика. *Активная лексика* – это базовый набор лексических единиц, которые обучающиеся должны знать и уметь воспроизводить в продуктивных видах речевой деятельности (говорении и письме). *Пассивная лексика* – это лексика, которую обучающиеся должны понимать в ходе рецепции (при аудировании и чтении) [3].

Следует признать, что лексика расширяется при чтении книг, так как мозг человека автоматически запечатлевает ту или иную форму слова, которое в дальнейшем воспроизводитсяв речи. Далее, наличие определенной иноязычной языковой среды также отлично влияет на обогащение словарного запаса. Например, общение с носителем языка или изучение английского языка за рубежом, где и происходит полное погружение не только в языковую, но и в культурную среду этой страны. Таким образом, овладение иноязычной лексикой происходит посредством познания иноязычной культурной среды.

Следует отметить, что часто бывают и такие случаи, когда лексика по пройденной теме не закрепляется, и обучающиеся быстро забывают ранее выученные иноязычные слова. Также бывает, что они как бы владеют этими словами, но обнаруживается, что они неправильно применяютих в своей речи. Такая дилемма вусвоении иноязычной лексики свидетельствует о наличии некоторых недостатков в методике обучения иностранному языку.

Прежде всего, мы должны уделить внимание вопросу о том, что представляет собой *слово*. С психологической точки зрения слово является, с одной стороны, сложным комплексным *раздражителем* (при восприятии и понимании устной и письменной речи), а с другой стороны, слово – это сложное *ответное действие человека* (при выраженииустной или письменной речи, собственных мыслей).

Как раздражитель *слово* имеет в своей структуре *два основных компонента – слуховой и зрительный*. Например, мы слышим слово, или видим его в напечатанном или написанном виде. Как реакция человека, слово характеризуется наличием еще *третьего* компонента, т.е. *двигательного компонента*. Данный компонент внутри разделяется на два вида, такие как артикуляционный и моторно-графический двигательные компоненты. Как и всякая другая двигательная реакция, произнесение слова или его написание сопровождается двигательными ощущениями. Поэтому, при усвоении определенного слова в коре полушарий головного мозга образуется довольно сложный комплекс временных нервных связей между зрительным, слуховым и двигательным участками коры.

Таким образом, словесное представление всегда бывает зрительным, слуховым и двигательным, вследствие чего в психологическую структуру слова входят слуховое, зрительное и два двигательных (артикуляционное и моторно-графическое) представления слова. С этой точки зрения преподаватель поступает правильно, когда он в целях усвоения обучающимися нового иноязычного слова произносит это слово вслух, пишет его на доске и предлагает обучающимся самим произносить и писать его [4].

Следует особо отметить, что когдапреподаватель вводит новые слова, есть возможность возникновения в мозге человека такого психологического явления как *импринтинг(imprinting)* или *процессзапечатления,* который осуществляетсячерез визуальное восприятие объекта. Согласно выводам выдающегося советского психолога А.Н. Леонтьева, наша память работает не только по типу заучивания. Она работает и по другому механизму, который в последнее время стали называть механизмом импринтинг, т.е. запечатления по типу *«раз и навсегда»*. Для того чтобы произошел импринтинг, нужно, чтобы то, что запоминается, отвечало бы потребности и немедленно подкреплялось ее удовлетворением. Тогда в памяти образуется как бы ловушка для слова, благодаря чему оно и запечатлевается» [5].

Итак, при формировании и обогащении лексики обучающихся следует особое внимание обратить на необходимость изучения тех или иных слов, так как именно слова употребляются для выражения мыслей, мнений, желаний и.т.д. Далее, следует обеспечить определенную мотивацию, при котором обучающийся должен осознать особую роль изучаемых слов. Ведь успешное овладение иноязычной лексикой означает не только заучивание или зазубривание списка слов, но ипонимание необходимости слов и языка как средства общения и коммуникативного акта. При заучивании новых слов по конкретной тематике обучающимся надо объяснить, что необходимо отказаться от такого стереотипа в мыслях как «я должен выучить эти слова», а вместо этого глубоко осознать, что каждое новое слово – это как маленький кирпич, из которыхобразуется иноязычная лексика.

Далее существует такое понятие в лексикологии как «*семантизация*», которое описывает процесс раскрытия значения слова. Различают две группы семантизации, которые включают следующие способы.

К первым относятся контекст, дефиниция, синонимы, антонимы; ко вторым – перевод на родной язык и, в случаях расхождения в объеме значения слова на иностранном и родном, толкование на родном языке (Рис.№1).

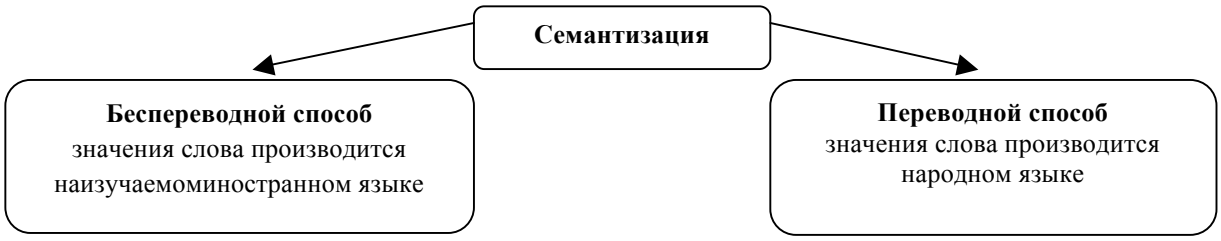

Рис.1. Способы семантизации

*К беспереводным*способам семантизации относятся демонстрация предметов, жестов, действий, картин, рисунков, а также раскрытие значений слов на иностранном языке. Ниже перечислены разные способы семантизации, которые включают:

1) определение (дефиниция) – описание значения слова, котороераскрывает смысловую и понятийную природу слова. Однако дефиниции следует применять в обучении студентов более высокого уровня, так как они уже обладают базовой лексикой иностранного языка. Вдобавок, не прямой перевод слова, а именно передача дефиниции нового слова способствует быстрому обогащению словарного запаса. Например: *A**dress*** is one-piece garment for a woman or a girl that covers the body and extends down over the legs; ***gratitude*** is a feeling of thankful appreciation for favors or benefits received.

2) перечисления;

Например:*Carrot, cucumber, potato, onion, beetroot, garlic are **vegetables**.*

3) семантизация с помощью синонимов или антонимов;

Например, на начальном этапе обучения иностранному языку антоним прилагательных на английском языке можно объяснитьпри помощи иллюстрации, где описываютсяразные ситуации.

Например, такиеантонимы как: *lovely-horrible, hot-cold, cheap-expensive, small-big*. Ниже следует вот такая иллюстрация (Рис.№2).

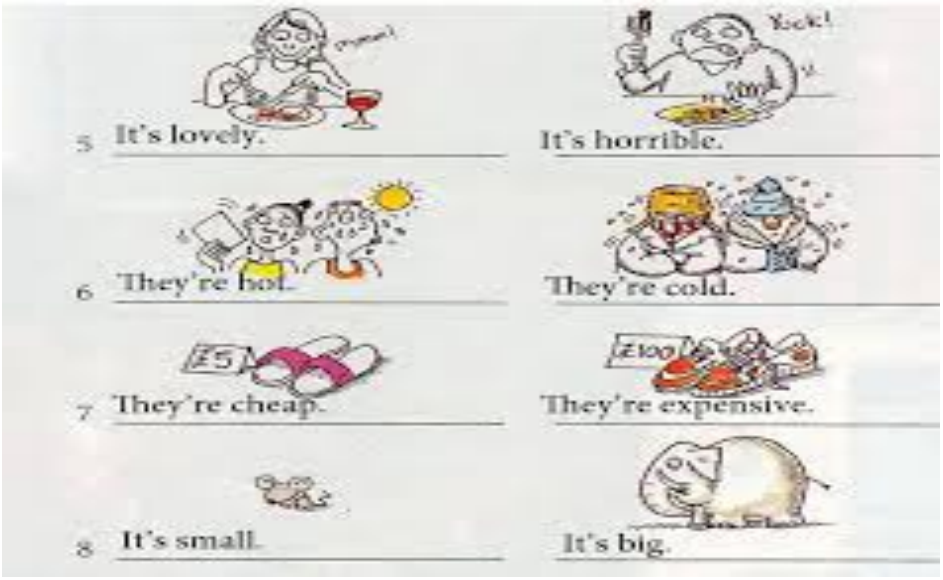

Рис.№2. Антонимы в английском языке

4) определение слова на основе контекстуальной догадки, знания фактов; например: *Christopher Columbus discovered Americain 1492.*

К переводным способам семантизации относится перевод - толкование, при котором помимо эквивалента на родном языке обучающимся сообщаются сведения о совпадении (или расхождении) в объеме значения. Например: big – большой (означает величину, размер), great – большой (знаменитый, великий) [6].

Поэтому во время объяснения того или иного слова на иностранном языке следует использовать определенные средства наглядности (разноцветные картинки, фотографии, карточки), которые способствуют восприятию образа самого слова. И при этом, нет необходимости переводить данное слово на родной язык. Более того, всем известно, что на первоначальном этапе обучения иностранному языку именно наглядность усиливает ассоциативную функцию речи, так как большой объем передаваемой информации, в данном случае это слова и предметы, в основном запоминаются визуально.

Таким образом, на основе вышесказанных утверждений, хотелось бы особо отметить, что визуальное восприятие и запоминание (импринтинг) новых понятий при обучении иностранному языку способствует эффективному и качественному усвоению иноязычной лексики. Такжеследует отметить преимущества использования разных красочных иллюстраций дляпрезентации новых слов на начальном этапе обучения иностранному языку и введения дефиниции новых слов для студентов с высоким уровнем знания иностранного языка.

Список использованной литературы

1. Назарбаев Н.А. Послание Президента Республики Казахстан Н.А. Назарбаева народу Казахстана «Новый Казахстан в новом мире» от 28.02.2007 г.

2. Гальскова Н.Д. Современная методика обучения иностранным языкам: Пособие для учителей. – 2-е изд., перераб. и доп. –М.: АРКТИ, 2003. – 192 с.

3. Введение в коммуникативную методику обучения английскому языку: Пособие для учителей России. – Oxford University Press, 1997.

4. Зимняя И.А., Ильинская Е.С. Психологический анализ урока иностранного языка. // ИЯШ, 1986 . № 2. – С.24.

5. Леонтьев А.Н. Лекции по общей психологии. – М.: Смысл,2001.

6. Гальскова Н.Д., Гез Н.И. Теория обучения иностранным языкам. – М.,2006.

Түйін

Бұл мақалада жоғары оқу орындарындағы студенттердің ағылшын тілі пәні бойынша сөздік қорын қалыптастыру және оны байыту үдерісі барысында ескерілетін «импринтинг» психологиялық құбылысы қарастырылады.

Resume

This article deals with a psychological phenomenon “imprinting” which is taken into account during formation and development of the students’ lexical vocabulary in English at the higher institution.

УДК- 7 (574) (09)

ХАЛЫҚТЫҚ ДӘСТҮРЛІ ҚОЛДАНБАЛЫ ӨНЕР АРҚЫЛЫ СТУДЕНТТЕРДІҢ РУХАНИ ТАНЫМДАРЫН ҚАЛЫПТАСТЫРУ

Development of spiritual knowledge of future teachers through the development of the traditional method of manufacturing of felt

Батырбекова Ұ.Д. –
«Кәсіптік оқыту» мамандығының магистранты, ҚазМемқызпу

Аңдатпа. Президент Н.Ә. Назарбаев Қазақстан халқына жолдауында «...жаңа жағдайларға сай біздің бәрімізді алаңдататын мәселе – білімді, кәсіби даярлығы бар адам тәрбиелеу ғана емес, қоғамдық өмірдің барлық саласында ұлттық және дүниежүзілік құндылықтарды қабылдауға қабілетті, рухани және әлеуметтік - адамгершілік мүмкіндігі мол тұлғаны қалыптастыру болып табылады» - деді [1].

Қазіргі кезде көп ұлтты Қазақстан мемлекеті алдында, біріншіден, біртұтас білім кеңістігін қалыптастыру міндеті тұрса, екіншіден, ұлттың этнопедагогика мен этнопсихологиялық озық дәстүрлеріне сүйене отырып, жеткіншектер санасына туған халқының дүниетанымын, сондай-ақ ұлттық салт-дәстүрімізді, тіліміз бен әдебиетімізді, тарихымыз бен өнерімізді қастерлеу рухани қажеттілік болып отыр. Сондай қажеттіліктің бірі - халықтың қолөнері, оның ішінде киіз, ою-өрнек өнерінің тәлім-тәрбиелік мүмкіндіктерін қазіргі ұрпақ тәрбиесінде тиімді пайдалана білу болып табылады.

Аннотация. Президент Н.А.Назарбаев в своем послании народу Казахстана говорит, что «…в новых условиях перед нашим государством стоит проблема – не только воспитание образованных и профессионально подготовленных людей, но формирование личностей, способных принять национальные и мировые ценности в любой сфере, с большими духовными и социально-человеческими возможностями» [1].

В настоящее время перед многонациональным Казахстаном стоит, в первую очередь, задача формирования комплексного образовательного пространства, во-вторых, задача формирования уважения в сознании молодежи к мировоззрению родного народа, национальным обычаям и традициям, литературе и языку, истории и искусству, основываясь на передовые традиции национальной этнопедагогики и этнопсихологии. Одна из таких необходимостей – рациональное использование народного искусства, в том числе, воспитательных возможностей войлочного и узорного искусства в воспитании современного поколения.

Annotation. President Nursultan Nazarbayev in his message to people of Kazakhstan said that "... in the new environment for our state there is a problem - not only the upbringing of educated and professionally trained people, but the formation of personalities who can take the national and universal values in any field, with large spiritual, social and human capabilities "[1].

At present, the multinational Kazakhstan faces, primarily the task of forming an integrated educational environment, and secondly, the task of forming the minds of young people in respect to the outlook of the native people, the national customs and traditions, literature and language, history and art, based on the tradition of cutting-edge ethnopedagogics national and ethnic psychology. One of these necessities - rational use of folk art, including educational opportunities and patterned felted art education in the modern generation.

Ұлттық мәдениетімізді ұлықтап, бар жоғымызды түгендеп, жүйелеп келер ұрпаққа аманаттау «Мәдени мұра» бағдарламасының басты мақсаты деп елбасымыз Нұрсұлтан Назарбаев өзінің ұлттық мәдениетімізді дамыту жолындағы үндеуінде көрсеткен. Ата-бабаларымыздың өмірі көшпелі болғанмен, рухани болмысы көшпелі болған емес. Бабаларымыздың ұрпаққа деген өсиет үлгісі өнер арқылы жеткен. Атадан баласына, анасынан қызына мирас болып келе жатқан қолданбалы - сәндік өнерінің өзі ұлттық мәдениетіміздің дамуына ықпалын тигізеді.

«Адамның жақсы өмір сүруіне үш сапа негіз бола алады, олар: адал еңбек, мінсіз ақыл, таза жүрек», - дейді Ш.Құдайбердиев. Ендеше осы рухани-адамгершілік құндылықтарды бойына сіңірген адам қандай да келеңсіз іс-әрекеттерден аулақ жүреді. Көшпелі халық тұрмысында мал шаруашылығы өнімдерін өңдеу - тері илеу, киіз басу, сүйек-мүйіздерден асқан шеберлікпен бұйымдар жасау ерекше қолөнерін қажет етсе, оларды пайдаланып қажетіне асыруға тапқырлық керек болады. Бұның айқын көрінісі киіз үй жасаулары мен жиһаздары болып табылады. Өзінің көшпенді халықтардың өмірін зерттеген еңбегінде ғалым Л.Н.Гумилев киіз үй жайында «табиғатпен тамырлас көшпенділердің мұндай киіз үйлерде тұруы астамшылық емес. Қажеттілік болған» деп жазады [1].

Қазақ қол өнерінің көркемдік ерекшелігінің негізі болып киіз басу өнері саналады. Киізден тұрмысқа қажетті әртүрлі бұйымдар жасаумен қатар оған оюлап, өрнек салудың табиғи ыңғайлылығын пайдалана отырып, сәндік қасиетін көне заманнан бері кеңінен қолданғанын Пазырық (б.д.д.V ғ.) қорғанынан табылған дүниелер айғақтайды. Алайда, Пазырық қорған-төбесінен, Алтай қорғанынан табылған кілем, кілемшелердің қалдықтарына қарап отырсақ, сырмақ пен текеметтердің өрнектері олардың жасалу жолдары қазіргі текемет, сырмақтармен ұқсас келеді [2].

Ескірмейтін мәдени құндылықтардың бірі халықтық қолөнер болып саналады. Қазіргі таңда ұлттық ерекшеліктермен жасалған бұйымдарға сұраныстың артуы студенттерге қазақ халқының кәсіптік қолөнер бұйымдарын дайындай білу іскерлігіне баулу қажеттігін тудырады. Бұл мәселені шешудегі негізгі себеп: жастарды жаңа экономикалық жағдайда еңбек етуге, өз бағыт-бағдарын анықтауға, мүмкіндіктерін іске асыруға даярлайды. Студенттерді қолданбалы-сәндік өнерге үйрету үшін киізбен, қағазбен, матамен, жіппен, бисермен, былғарымен, ағашпен жұмыстар ұйымдастырылып, оқу процесінде жасалған жұмыстары шығармашылық көрмелерге қойылып тұруы қажет [3].

Бүгінгі таңда жоғары оқу орындарында жастардың рухани мәдениетін дамытуда және көркемдік тәрбиенің ұтымдылығын арттыруда, қазақ қолөнер шығармашылығын жинақтап зерттеудің, оның айналасындағы тәлім-тәрбиесі, мол тәжірибесі негізінде жасөспірімдерді тәрбиелеуге, халықтық педагогиканы қолданудың теориялық-практикалық негіздерін зерттеудің қажеттілігі туып отыр. Соның ішінде мәселелердің бірі қазақ қолөнер шығармашылығының тәрбиелік мүмкіндіктерін қазіргі ұрпақ тәрбиесінде тиімді пайдалану болып табылады. Қолөнер мәселесі жалпы білім беретін орта мектепте көркемдік білім беру мен эстетикалық тәрбие беру мақсатындағы зерттеу еңбектерінде көрініс тапқан (Қ.Әмірғазин, Б.Әлмұқанбетов, Ж.Балкенов, Ә.Қамақов, О.Сатқанов, С.Жолдасбекова т.б) болашақ мұғалімдер даярлауға ғылыми еңбектер мен оқулықтар жазған С.И. Архангельский, В.А .Сластенин, Н.В. Кузьмина, М.А. Құдайқұлов, А.Көбесов, Қ.Қ. Құнантаева, Қ.Б. Бержанов психологтар Л.С. Выгодский, Е.И. Игнатьев, Қ.Б. Жарықбаев және т.б. ғалымдарды ерекше атауға болады [4]. Қазақ киіз басу өнері арқылы берілетін тәрбиенің нәтижелі болуы болашақ өнер маманының рухани таным қасиеттері мен оны оқушылар тәрбиесінде пайдаланаалу іскерлігі мен дағдысынан көрінеді. Атап айтқанда, әсемдік тәлім-тәрбие беруде шәкірттердің білімі мен біліктілігінің дәрежесі қандай болатынын мұғалімнің қызметі айқындайды. Сондықтан, болашақ ұстаздар даярлау барысында халықтың ғасырлар бойы жинақталған қазақ қолөнер шеберлерінің мұрасын пайдаланудың білімдік – тәрбиелік тәжірибесін тиімді қолдану процесі еліміздің «Ұлттық мұра» бағдарламасы аясында назарға алынады. Рухани-адамгершілік құндылықтарға елімізде бірнеше ғалымдар өз зерттеулерін бағыттады: тұлғаны тазалық, ұқыптылық, салауаттылық негізінде ізгілікке тәрбиелеу (Х.Досмұхамедов), қазақтың ұлттық тәлім-тәрбиесінің негізінде рухани-адамгершілікке тәрбиелеу (К.Қожахметова, С.Қалиев, Қ.Жарықбаев), қоғам дамуының жаңа кезеңінде ұлттық тәрбие негізінде адамгершілікке тәрбиелеу (Р.К.Төлеубаева), рухани –адамгершілік ізгілік негіздерін талдау (А.Тұрсынов, С.Нұрмұратов, С.Тілеуова), жеке тұлғаның рухани – адамгерші-лігін дамыту (Б.Игенбаева), рухани-өнегелі тұлғалық бағдарлы ізгілікке тәрбиелеу (Ш.Майғаранова), халық педагогикасы негізінде рухани-адамгершілік тәрбие беру (А.Қисымова, Ж.Сәдірмекова, Ш.И.Джанзакова), студенттердің рухани-адамгершілік құндылықтарын қалыптастыру (Г.А. Ерғалиева) және т.б. Ал, Б.Г. Ананьевтің пікірінше: «Рухани даму дегеніміз - өзінің өмірдегі орнын, атқаратын міндетін, қазіргі және болашақ ұрпақ алдындағы жауапкершілігін, дүниенің күрделі құрылымын түсіну және өзің өзі үздіксіз, бірқалыпты жетілдіру» - дейді [5].

Ә.Тәжімұратовтың еңбектерінде халықтық қолданбалы өнеріміздегі киіз басу, киіз үй оның жасау жиһаздары туралы жазылған еңбектерге шолу жасалып, ою-өрнектің халықтық қолданбалы өнерде, тұрмыста алатын орны жөніндегі пікірлері қазақ халқының әдет-ғұрыптарымен байланыстырыла әңгімеленіп, оны бүгінгі таңда қолдану жағдайы сөз етіледі.

Халқымыз дәстүрлі қолданбалы өнер арқылы жастарды отаншыл рухта тәрбиелеп, ерліктің, еңбекқорлықтың, қайырымдылықтың, ізгіліктің, ұлттық тәрбиенің тамаша дәстүрлерін қалыптастырған. Ұлттық мәдениеттің негізі-халықтың қолданбалы өнері. Өткен дәуірлерде халқымыздың негізгі кәсібі мал шаруашылығы болғанын, ішіп жем, киім-кешек, киіз үй жабдықтары т.б тұрмысқа қажетті заттарын төрт түлік мал өтейтінін, осыған орай қазақтың ұлттық қолданбалы өнері ең алдымен осы мал шаруашылығынан алынатын шикізат қорын ұқсатып, тұтынуға байланысты өркендегені тарихи-этнографиялық еңбектерден белгілі. Әсіресе төрт түлік малдың жүні қазақ халқының өмір тіршілігінде зор рөл атқарған. Киіз үйге қажетті жабу, арқан, жіп, басқұр-баулар, төсеніш, текемет, сырмақ, тұрмыста қолданылатын аяқ қап, кесе қап, сандық қап сияқты бұйымдарды жасау барысында жүнді өңдеп, одан киіз басу өнерінің

өзіндік технологиясы дүниеге келді, әрі ғасырлар бойы ұрпақтан-ұрпаққа ауысып, бүгінгі күнге дейін сол дәстүрлер ел арасында кеңінен пайдалануда.

Қазақ халқының қолданбалы өнерінің түрлері мен оны жасайтын шикізат көздерін өңдеу жолдары сан-алуан. Өткен дәуірлерден қазақ халқының мал жүнінен киіз басып, текемет, сырмақ жасау өнері Қазақстан аумағының бар аймақтарында бірдей кең тараған. Махмұт Қашқаридың (XI) «Диуани лұғат ат-түрік» жинағында «сірі» сөзі кездеседі, ол «мықтап тігу, сыру» мағынасын береді екен, осыдан заттық атау «сырмақ» шыққаны даусыз.

Қазіргі кезде киіз жасау технологиясында С.Бөлтірікова, М.Қалқабаев, сияқты өнер шеберлері өз үлестерін қосып келеді. Халықтық қолданбалы өнеріміздің асылын ұрпақ жадында табиғи, ұлттық сипатында сіңірмей, болашақ ұрпаққа берер тәрбие еш уақытта баянды болмайды. Студенттердің ұлттық тәрбиесінде ізгілік қасиеттерді халықтық дәстүрлі қолөнер арқылы сіңіру олардың жеке тұлғасын дамытып, қалыптастыруға көмектеседі. Әсемдікке құштарлықтары көркем құнды заттарды жасайтын еңбек үстінде дамиды [6].

Халықтық қолданбалы өнер-шындық болмыстың құбылыстарын жаңа сатыда жаңғырта көрсетудегі ұлттық қолданбалы өнер шеберінің ақыл-ойы, қиялы мен сезімі, эмоциялық әсерлі көңіл-күйі және көркемдік бұйым жасаудағы шығармашылық іс-әрекеттері арасындағы күрделі қатынастардың нәтижесі. Олай болса, халықтық қолданбалы өнердегі шығармашылық іс-әрекет (әсерленушілік-эстетикалық-сезімталдық-көркемдік талғам) қабілетінің қалыптасуына, оның сапалы дамуына ықпал жасайтын психологиялық құбылыс. Халықтық қолданбалы өнердегі көркем өнер-ой мен сезім бірлігі арқылы әлемнің тұтастай көрінісін жасайтын адам әрекетінің бір түрі. Көркем өнер адамның рухани өміріне тұтастай әсер етеді және шығармашылық әлеуетінің дамуына ықпал етеді. Халықтық қолданбалы өнер арқылы оқушылардың ұлттық дүниетанымын қалыптастыру тек көркемдік құндылықты тануда ғана емес, сонымен қатар олардың қоршаған орта, табиғат, кеңістік, әлем туралы білімін кеңейтеді. Өнер құралдары арқылы жеке тұлғаның рухани әлеміне мақсатты түрде әсер ету үшін, алдымен оқушылардың қолданбалы өнер туындыларына деген қызығушылығын оятып, оны көре білуге, әдемілікті сезіне білуге баулу қажет. Сонда ғана олар көркем өнердегі қайталанбас әсемдікті жете түсініп қабылдауға, терең талдай білуге, өнердегі сұлулықты көре білуге үйренеді, талғамы мен белсенділігі артады. Таным-дүниенің адам миында айнаға түскендей бейнеленуінің жай ғана сәулеленуі емес, ол білмеуден білуге қарай, шала білуден толық білуге қарай ұмтылатын ой қозғалысының күрделі үрдісі. Танып, білу арқылы баланың ойлауы дамиды.

Қорытындылай келе, қолөнер – ежелден келе жатқан ата кәсіп. Ол халқымыздың өмірімен, тұрмысымен бірге дамып, ұрпақтан-ұрпаққа беріліп отырған. Қолөнер шеберлері табиғаттың әсем көріністерін қолөнер бұйымдарында жиі қолданып, әр алуан бұйымдар жасаған. Әр елдің тарихи дамуы мен тұрмысы, тарихи ерекшелігіне және эстетикалық талғамы өзіндік өшпес із қалдырып келеді.

Пайдаланған әдебиеттер:

1. *Әмірғазин Қ. Қазақ қолөнері. – Алматы, 2004. – 47-49 б.*
2. *Касиманов С. Қазақ халқының қолөнері. – Алматы,1995. – 4 б.*
3. *Ералина А.К. Болашақ мұғалімдерді қазақ қолөнері арқылы оқушыларға эстетикалық тәрбие беруге даярлаудың педагогикалық шарттары. пед.ғыл.канд., дисс... – Шымкент, 2005. – 12-13 бб.*
4. *Айджанова З. Ж. Бастайыш мектеп оқушыларының рухани-адамгершілік құндылықтарын қалыптастыру. пед.ғыл. канд.,дисс... – Ақтау, 2009. – 51б.*
5. *Жиентаева Б. Ж. Оқушыларға технология сабағында халықтық қолданбалы өнер арқылы ұлттық тәрбие беру (5-7сынып). пед.ғыл. канд.,дисс... – Қарағанды, 2004.*
6. *Тәжімұратов Ә. «Шебердің қолы ортақ». – Алматы, 1997. 53-56 бб.*

Резюме

В этой статье рассматривается формирование духовных ценностей присущие человекуи высшие человеческие достоинство в сознание и кругозоре студентов, используя казахское прикладное искусство.

Summary

In this article are considered structure of cultural wealth with inherent humanity and the highest human dignity in perception and mental outlook of a student by using Kazakh’s applied art.

УДК 378.147: 37.035.6

ПОДГОТОВКА БУДУЩИХ УЧИТЕЛЕЙ ИНОСТРАННОГО ЯЗЫКА К ЭТНИЧЕСКОМУ ВОСПИТАНИЮ: МЕТОДОЛОГИЧЕСКИЕ ПОДХОДЫ И ПРИНЦИПЫ

Цай Е. Н., Сейтмагамбетова У.К.

Аңдатпа. Білім беру жүйесін реформалау және омары білікті мамандарды кәсіби даярлауға қойылатын талаптардың өсуі жағдайында, болашақ мұғалімдердің сапалық дайындығын айқындайтын ғылыми-теоретикалық қағидаттарды зерттеу және жүйелеудің рөлі артады. Адамзат қоғамының педагогикалық мәдениетінің шындыққа жанасатын қалпын, әр халық тәрбиесіндегі педагогикалық жүйенің этникалық ерекшеліктерін тереңдете талдау, сонымен бірге оларды болашақ мұғалімдерді кәсіби педагогикалық ісіне даярлауда қолдану этникалық тәрбиеде болашақ мұғалімдердің кәсіби дайындығын өзектендіре түседі, бұл оның іске асуы үшін негізгі әдістемелік бағыттарды, яғни әдістемелік тәсілдер мен қағидаттарын іздестіруді талап етеді. Бұл мақалада философ, ғалым және зерттеушілердің ой, теория, тұжырымдама мен жүйелерінде дәлелдерін тапқан болашақ шет тілі мұғалімдерін мектеп оқушыларына этникалық тәрбие беруге даярлаудың әдіснамалық тәсілдері мен принциптері қарастырылған. Болашақ шет тілі мұғалімдерінің кәсіби маңызды қасиеттерін қалыптастыруға бағытталған, көпмәдениетті, көпмәдениетті орта жағдайында тұлғаға бағытталған, этномәдениеттанымдық, этнодидактикалық, этнопедагогикалық және іс-әрекеттік амалдары мен мәдени, табиғи сәйкестілік, жалпы адами мен ұлттық-этникалықтың диалектикалық бірлігі, мәдениеттер сұхбаты мен өзара әрекеттестігі принциптерін талдау болашақ шет тілі мұғалімдерін зерттеліп отырған әрекет түріне даярлауды тиімді етуге ат салысатын мектеп оқушыларына этникалық тәрбие беруге болашақ шет тілі мұғалімдерін даярлау мазмұнын айқындауға септігін тигізеді. Болашақ мұғалімдерді этнопедагогикалық дайындау шеңберінде этникалық тәрбиелеуге дайындау әдістемесі білім беру үдерісі субъектілерінің өзін-өзі көрсету, дамыту және іске асыру тұтастығы, олардың этникалық қарапайымдылығы және ерекшелігі үшін жағдай жасауға бағытталған.

Annotation. Under the conditions of reforming of the system of education and rising of requirements to professional training of highly qualified specialists, the role of studying and systematization of scientific and theoretical theses is increased. A deep analysis of the real state of pedagogical culture of human societies and ethnic peculiarities of the pedagogical system of education of each people as well as the usage of these ethnic peculiarities in the preparation of future teachers for their professional pedagogical activities makes the professional training of future teachers for ethnic education especially relevant and requires the search of basic methodological benchmarks, i.e. methodological approaches and principles. In the given article, the basic methodological approaches and principles of training of would be teachers of foreign languages for ethnic education of schoolchildren concretized in the ideas, theories, conceptions and systems of philosophers, scientists and researchers are considered. The choice and analysis of personality centered, ethnic and cultural, ethnic and didactic, ethnic and pedagogical, activity approaches and the principles of cultural conformity, nature conformity,universal and national and ethnic dialectical unity, dialogue and cultural interaction allow to revealthe strategy and content oftraining of would be teachers of foreign languages for ethnic education of schoolchildren in multiethnic, multicultural environment providing forming of professionally meaningful qualities of would be teachers of foreign languages.

Тірек сөздер: әдіснамалық тәлілдері мен принциптері; болашақ шет тілі мұғалімдерін даярлау; мектеп оқушыларына этникалық тәрбие беру; этномәдениеттанымдық; этнодидактикалық; этнопедагогикалық; іс-әрекет; мәдени сәйкестілік; табиғи сәйкестілік.

Keywords: methodological approaches and principles, training of would be teachers of foreign languages, schoolchildren ethnic education, personality centered, ethnic and cultural, ethnic and didactic, ethnic and pedagogical, activity, cultural conformity, nature conformity.

В настоящее время решение педагогических проблем, стоящих перед современным образованием и воспитанием, невозможно без серьезного анализа реального состояния педагогической культуры человеческого общества, этнических особенностей педагогической системы воспитания каждого народа, а также их использования в подготовке будущих учителей к профессиональной педагогической деятельности. В этом контексте особенно актуальна профессиональная подготовка будущих учителей к этническому воспитанию, что требует поиска основных методологических ориентиров для его осуществления, т.е. методологических подходов и принципов.

И.В. Блауберг дает определение методологическому подходу следующим образом: «Методологический подход – принципиальная методологическая ориентация исследования, аспект, с которого рассматривается объект изучения, как понятие или принцип, руководящий общей стратегией исследования» [1, с.224]. Изучение научно-теоретических основ подготовки будущих учителей иностранного языка к этническому воспитанию школьников в условиях полиэтнического общества позволили нам выделить личностно-ориентированный, этнокультурологический, этнодидактический, этнопедагогический,

деятельностный подходы и принципы культуросообразности, природосообразности, диалектического единства общечеловеческого и национально-этнического, диалога и взаимодействия культур как базовые и наиболее ценностные в определении содержания подготовки будущих учителей иностранного языка к этническому воспитанию школьников.

В настоящей работе представлено обоснование выбора вышеназванных методологических подходов и принципов в качестве основных стратегических ориентиров для осуществления этнического воспитания на основе анализа научных трудов Б.Г. Ананьева, В.Г. Бабакова, Е.В. Бондаревской, Ю.В. Бромлея, Г.Н. Волкова, С.А. Узакбаевой, К.Ж. Кожахметовой, П.И. Гнатенко, Г.Б. Корнетова, А.Б. Панькина, М.Н. Скаткина, В.В. Серикова, Э.Б. Тайлора, П.Я. Гальперина, Н.Ф. Талызиной, Ф.Г. Ялалова, И.С. Якиманской и других ученых [2-15].

Личностно-ориентированный подход представляет собой парадигмальный принцип гуманистической педагогики. Переход от знаниево-ориентированного подхода, к личностно-ориентированному подходу означал новый прогрессивный этап в педагогической науке и практике, основные положения которого нашли отражение в работах Б.М. Бим-Бада, В.С. Леднева, М.Н. Скаткина, А.В. Петровского [11]. Разрабатывался он как принцип исследования явлений психологии, этнолингвистики, феноменов педагогической практики. Сущность данного подхода заключается в проектировании педагогических процессов, учитывая их направленность на развитие «индивидной» и «личностной» сущности человека. Как индивид, он идентичен социальным нормам, эффективен в отношении ожидаемых социальных ролей. Это внешнее соответствие человека этническому идеалу совершенного человека [17]. Анализ трактовок понятия «личностно-ориентированный подход» позволяет выделить их в следующие группы: гуманистический феномен, подразумевающий уважение прав, свобод и достоинств ребенка, его семьи при выборе образовательной траектории; определенная цель, программа педагогической деятельности, предполагающая формирование личности с «заданными» свойствами; образование, основа которого – создание определенной системы (ситуации, пространства, среды), «запускающей» механизмы функ-ционирования и развития (саморазвития) личности (Е.В. Бондаревская, В.В. Сериков, И.С. Якиманская) [4; 12; 16].

Осуществление подготовки будущих учителей иностранного языка к этническому воспитанию школьников с учетом особенностей личности ориентирует на создание условий для целостного проявления, развития и самореализации субъектов образовательного процесса, учет возможностей конкретного индивида, в том числе врожденных качеств, на этническую самобытность и уникальность. Содержание подготовки педагогов должно быть направлено на развитие природных особенностей человека (здоровья, способностей мыслить, чувствовать, действовать); социальных свойств личности (быть гражданином, семьянином, тружеником); свойств субъекта культуры (свободы, гуманности, духовности, творчества).

Глубокое методологическое значение для осуществления этнического воспитания имеет этнопедагогический подход. Этнопедагогический подход предполагает рассмотрение педагогического процесса как естественно-исторического, когда воспитание – вечная и всеобщая категория – выступает как естественная форма деятельности и поведения. При этом этнопедагогика, – отмечает Г.Н. Волков, – доказывает объективный характер законов педагогического процесса [6, с.47]. По мнению К.Ж. Кожахметовой, прогрессивные традиции этнопедагогики, в которых заложены гуманистические и демократические идеалы народа могут способствовать воспитанию подрастающего поколения в духе любви к родной земле, к труду, почитания старших, уважения и доброжелательного отношения к представителям различных национальностей, бережного отношения к природе. на формирование внутреннего мира будущего учителя, его духовно-нравственного облика [18]. Воспитание на этнопедагогической основе, по определению Жетписбаевой Б.А., это целенаправленное восхождение ребенка к культуре своего народа, развитие способности жить в современном обществе, зная и помня при этом свои исторические корни, язык, обычаи и традиции и сознательно строить свою жизнь достойного человека как субъекта этноса [19]. Разработанная отечественными учеными концепция этнопедагогического образования студентов высшей школы (Узакбаева С.А., Кожахметова К.Ж.) регламентирует этнопедагогическое образование как процесс и результат овладения студентами системой знаний о научных основах этнопедагогики, приобретения умений и навыков творческого использования богатейшего воспитательного опыта народа в современных условиях и ценностного отношения к его духовной культуре [7]. К.Ж. Кожахметова считает, что этнопедагогическое образование направлено на формирование внутреннего мира будущего учителя, его духовно-нравственного облика. И у этнопедагогики тут особые возможности, так как «в ее содержании гармонически сочетается национальное с общечеловеческим, что позволяет познать национальные особенности своего народа, глубже понять и увидеть

своеобразие другого народа. В результате этнопедагогической подготовки у будущего учителя формируется его этническая позиция и этнопедагогическая культура [20, 33]. Этнопедагогический подход к подготовке будущих учителей иностранного языка в условиях иноязычного и полиязычного образования означает раскрытие и использование воспитательного потенциала содержания учебного языкового материала, развитие умений педагогов преподнести его так, чтобы знания в целом, и этнопедагогические знания, в особенности, «нашли свою нужную нишу в сознании субъекта-объекта, ибо только тогда оно будет иметь свое развитие в действиях, адекватных цели» [6, с. 111].

Основы этнокультурологического подхода были обоснованы и реализованы С.Т. Шацким, который рассматривал культуру как интегративное средство, объединившее воспитание и образование. Научную гипотезу, в рамках которой для понимания этнокультурных систем образования важно знать исторический, социальный и культурный контексты выдвинул Сэдлер. Э.Б. Тайлор исследовал наличие сходных черт и принципов функционирования различных культур, при этом он признавал единство мировой культуры, общность культурного богатства человечества [11]. Культуру как общечеловеческое явление во всех ее этнических формах определяют в своих работах и В.Г. Бабаков, Ю.В. Бромлей, П.И. Гнатенко [3; 5; 8]. Анализ особенностей этнокультурологического подхода показывает, что он имеет общие характеристики с цивилизационным подходом. Общепризнанно, что цивилизация дает общую оценку социального бытия культуры. Это позволяет, как утверждает Г.Б. Корнетов, вполне органично переносить цивилизационный подход на поле всемирного историко-педагогического процесса, в центре которого стоит человек, воспитывающий и воспитываемый, осваивающий культуру, созданную предшествующими поколениями, и преобразующий себя и культуру в ходе этого освоения [9, с.5]. Этнокультурологический подход, опираясь на приоритет общечеловеческих характеристик, в подготовке будущих учителей иностранного языка к этническому воспитанию школьников открывает путь для глубокого рассмотрения явлений в их исторической ретроспективе, позволяет осуществить переход от всеобщего через общее и особенное к единичному и обратно, что способствует строго научной классификации и типологизации педагогических явлений и систем, нахождению общих точек развития всемирно-исторического процесса.

Одно из новых и активно разрабатываемых направлений в современной педагогической науке основывается на этнодидактическом подходе. В научной работе Ф.Г. Ялалова обосновывается и излагается его сущность. В основу этнодидактического подхода исследователем положен трехуровневый подход П.П. Блонского к решению проблемы национального и общечеловеческого начал в образовании, диалектическое учение о философских категориях «единичный», «особенный» и «всеобщий», которым соответствуют понятиям «этнос», «народ», «человечество», и системно-текстологическая концепция образа мира: «образ – Я»; «образ Другого»; «обобщенный образ предметного мира» [15, с.89]. Стержневым положением этнодидактического подхода к проектированию этнического образования является трехкомпонентное структурирование его содержания, а именно, содержание образования должно состоять из этнического, межэтнического и полиэтнического компонентов. Использование этнодидактического подхода в нашем исследовании означает паритет национального и общечеловеческого компонентов. Включение в содержание подготовки будущих учителей к этническому воспита-нию этнокультурного, межкультурного, поликультурного компонентов знаний и их усвоение обеспечивает формирование представителя конкретного этноса, человека культуры и человека планетарной культуры.

В науке проблема деятельности в формировании и развитии личности разрабатывалась в философии (П.В. Капнин, Э.В. Ильенков, Э.Г. Юдин, М.С. Каган и др.) и психологии (Б.Г. Ананьев, А.Н. Леонтьев, С.Л. Рубинштейн, А.В. Петровский, П.Я. Гальперин и др.). В основу деятельностного подхода заложены идеи Л.С. Выготского о том, что исторический опыт человечества должен присваиваться в активной форме и теория П.Я. Гальперина, Н.Ф. Талызиной о поэтапном формировании умственных действий, которые характеризуют процесс получения знаний в результате и при условии выполнения обучаемым определенной системы действий [14]. Руководство деятельностным подходом в подготовке будущих учителей иностранного языка к исследуемому виду деятельности означает, что субъект деятельности не только усваивает и осваивает способы предстоящей педагогической деятельности, но ему предоставляется возможность самому создавать образцы профессионального поведения, адекватные личностной позиции, ценностным ориентациям, творческому потенциалу. Это создает возможности для «вживания» в профессию, адаптации и самореализации.

Принцип культуросообразности позволяет по-новому взглянуть на проблему взаимосвязи национального и общечеловеческого начал в развитии всех сторон духовной жизни общества. В культуре того или

иного народа не все является только его достоянием, поскольку исторические судьбы народов складываются так, что в силу определенных причин возникают такие черты культуры, которые становятся общими для ряда других народов, объединяя их в отношении культуры. Человек содержит в себе часть культуры, развивается на основе культуры и вносит в неё своё, новое. В подготовке будущих учителей к этническому воспитанию необходимо учитывать социокультурную среду развития личности, использовать органичное единство возможностей языка, искусства, религии, традиций и достижений мировой цивилизации, использовать расширение полномочий гуманитарных дисциплин для формирования у студентов подлинной духовности и общечеловеческих ценностей.

Впервые обоснованный Я.А. Коменским, принцип природосообразности был позднее разработан и представлен в педагогических системах Ж.Ж. Руссо, И.Г. Песталоцци, Ф.А. Дистервега, П.Ф. Каптерева и др. Учет этнической природы, к которой относят язык, народную мудрость, устное народное творчество, этнорелигиозные взгляды, педагогические воззрения и традиции, обычаи и обряды, этику и мораль, народные игры и песни, трудовые традиции и этнопромыслы; этнический менталитет, национальную психологию и этническое самосознание, этнокультурные представления ориентирует будущего учителя на внутренний мир человека, анализ его целей, мотивов, поступков, способствует раскрытию природы человека, природы, окружающей человека, а также взаимовлияния и взаимодействия этих явлений.

Принцип диалектического единства общечеловеческого и национально-этнического получил первоначальное развитие в работах философа Н.А. Бердяева, который определил их диалектическое соотношение через наличие у каждого конкретного человека черт члена человеческого рода вообще, и черт, присущих каждой индивидуальной национальности, в частности; единство судьбы отдельного человека с исторической судьбой народа и всего человечества; зависимость реальности всего человечества от реальности национальностей; взаимосвязь национальной и общечеловеческой культуры, которая является не отвлеченной, а конкретно-национальной и тем самым восходящей до общечеловеческой [17, с. 116]. Следование данному принципу позволяет будущему учителю уяснить, что «у каждого народа должна быть и своя особенная система воспитания, которую нельзя заимствовать у другого народа. Нельзя воспитывать по чужой педагогической системе, как бы ни была она стройна и хорошо обдумана». С другой стороны, необходимо учитывать то, что этнический элемент входит в воспитание как неизбежное условие осуществления общечеловеческих начал, прежде всего, воспитание человека в соответствии с идеалами истины, добра и красоты.

Принцип диалога и взаимодействия культур получил обоснование в философской концепции М.М. Бахтина, в которой диалог интерпретируется не только как способ взаимодействия личностей, но и как средство их взаимоотношений с объектами, явлениями культуры и искусства различных культур в исторической перспективе[21]. Анализируя эти взаимоотношения, необходимо отметить, что сущность определенной культуры познается на границах культур. Поэтому взаимодействие личности с объектами другой культуры, взаимоотношения носителей различных культурных ориентаций, с одной стороны, позволяют глубже осознать уникальность духовного и культурного достояния своего этноса, с другой – создают условия для познания и понимания ценностей культуры других этносов, формирования уважительного отношения к иным этносам и их представителям и приобретает немаловажное значение в русле нашей научной работы.

Таким образом, личностно-ориентированный, этнопедагогический, этнокультурологический, этнодидактический и деятельностный подходы, а также принципы культуросообразности, природосообразности, диалектического единства общечеловеческого и национально-этнического, диалога и взаимодействия культур, рассматриваемые как базовые и наиболее значимые в исследуемом нами виде деятельности, позволили определить стратегию и содержание деятельности по подготовке будущих учителей иностранного языка к этническому воспитанию школьников в условиях полиэтнической, поликультурной среды. Методология подготовки к этническому воспитанию в рамках этнопедагогического образования будущих учителей ориентирует на создание условий для целостного проявления, развития и самореализации субъектов образовательного процесса, их этнической самобытности и уникальности.

Литература:

1.Блауберг, И.В. Проблема целостности и системного подхода. – М.: Эдиториал, 1997. – 452 с.

2.Ананьев Б.Г. Человек как предмет познания. – М.: Педагогика, 1980. – 230 с.

3.Бабаков В.Г., Семенов В.М. Национальное сознание и национальная культура (методологические проблемы). – М.: Высшая школа, 1996. – 70 с.

4. Бондаревская Е.В. Ценностные основания личностно-ориентированного воспитания / Е.В. Бондаревская // Педагогика. – 1995. - № 4. – С. 29-36.

5. Бромлей Ю.В. Этнос и этнография. – М.: Мысль, 1973. – 280 с.

6. Волков Г.Н. Этнопедагогика: Учеб. для студ. сред. и высш. пед. учеб. заведений. – М.: Издательский центр «Академия», 1999. – 168 с.

7. Узакбаева С.А., Кожахметова К.Ж. – Концепция этнопедагогического образования студентов высшей школы. – Алматы, 1998. – 48 с.

8. Гнатенко П.И. Национальный характер, мифы и реальность. – Киев: Виша школа, 1984. – 151 с.

9. Корнетов Г. Б. Цивилизационный подход к изучению всемирного историко-педагогического процесса. – М.: РАО, 1994. – 265 с.

10. Панькин А.Б. Организационно-педагогические основы развития системы образования: автореф. дис. ... канд. пед. наук. – Волгоград, 1995. – 19 с.

11. Скаткин М.Н. Методология и методика педагогических исследований: в помощь начинающему исследователю. – М.: Высшая школа, 1986. – 152 с.

12. Сериков В.В. Компетентностная модель: от идеи к образовательной программе / В.В. Сериков // Педагогика. – 2003. – №10. – С. 12 -15.

13. Тайлор Э.Б. Первобытная культура. – М.: Политиздат, 1989. – 573 с.

14. Гальперин П.Я., Талызина Н.Ф. Психология мышления и учение о поэтапном формировании умственных действий. – М.: Наука, 1966. – 277 с.

15. Ялалов Ф.Г. Национальные гимназии России: инновационный опыт. – Нижнекамск: Изд-во: Чишмэ, 2001. – 203 с.

16. Якиманская И.С. Технология личностно-ориентированного образования. – М., 2000. – 93 с.

17. Бердяев Н.А. Проблема национальности. – М., 1990. – 240 с.

18. Кожахметова К.Ж. Казахская этнопедагогика: методология, теория, практика. – Алматы: Ғылым 1998. – 317 с.

19. Жетписбаева Б. А. Сравнительная этнопедагогика: Казахстан и Германия. – Алматы: Білім, 2006. – 213 с.

20. Кожахметова К.Ж. Развитие этнопедагогики как науки и учебной дисциплины за годы независимости Казахстана. – Вестник КазНУ. – Серия «Педагогические науки». – 2011. – № 3(34).– С. 30-26.

21. Библер В.С. Диалог культур и школа XXI века // Школа диалога культур: идеи, опыт, проблемы / Под ред. В.С.Библера. – Кемерово: АЛЕФ, 1993. – С.9-106.

Түйін

Бұл мақалада философ, ғалым және зерттеушілердің ой, теория, тұжырымдама мен жүйелерінде дәлелдерін тапқан болашақ шет тілі мұғалімдерін мектеп оқушыларына этникалық тәрбие беруге даярлаудың әдіснамалық тәсілдері мен принциптері қарастырылған.

Резюме

В данной статье представлены основные методологические подходы и принципы подготовки будущих учителей иностранного языка к этническому воспитанию школьников, получивших конкретизацию в идеях, теориях, концепциях, системах философов, ученых и исследователей.

Summary

In the given article, the basic methodological approaches and principles of training of would be teachers of foreign languages for ethnic education of schoolchildren concretized in the ideas, theories, conceptions and systems of philosophers, scientists and researchers are considered.

ЖОО-да СТУДЕНТТЕРДІҢ ПСИХОЛОГИЯЛЫҚ БІЛІМДЕР МЕН ДАҒДЫЛАРДЫ ЖӘНЕ ІСКЕРЛІКТЕРДІ МЕҢГЕРУДЕ ОҚУ ІС-ӘРЕКЕТІНІҢ ЫҚПАЛЫ

Бапаева М.К. – *психол.ғыл.к., доцент*
Қазақмемлекеттік қыздар педагогикалық университеті
Теориялық және практикалық психология кафедрасы

Аңдатпа. Мақалада жоғары мектепте студенттердің психологиялық білімдер мен дағдыларды және іскерліктерді меңгеруде оқу іс-әрекетінің ықпалы қарастырылған**.** Білімді берудегі педагогикалық процесс – психологиялық тұрғыдан әрқашан сананы, оның жоғарғы формаларын, маманды даярлау барысында кәсіптік сананы қалыптастыру процесі екені белгілі. Кәсіптік сананы қалыптастыру міндеттерін табысты шешуде негіз болатын екі түрлі шарт бар: *біріншіден*, студенттерді болашақ кәсіби іс-әрекеттің мазмұны, формалары, құралдар мен әдіс-тәсілдерін игеруге бағдарлау; *екіншіден,* кәсібиіс-әрекеттің мазмұнын игеру және оны түсіну деңгейі жатады. Сонымен қатар мақалада студенттердің кәсіби іс-әрекетке психологиялық даярлығында жоғары мектептің және оқытушының ықпалының психологиялық ерекшеліктері талданған.

Аннотация. В статье рассмотрено влияние учебной деятельности в усвоении студентами психологических знании и навыков в высшей школе. Известно, что педагогический процесс в образовании в процессе подготовки специалиста – формирует профессиональное сознание. Есть два условия эффективного решениязадачи формирования профессионального сознания. Во-первых, направление студентов в освоении содержания, форм, сдредств, методов будущей профессиональной деятельности. Во-вторых, освоение содержания профессиональной деятельности и уровень ее понимания. Следовательно, в статье дан анализ психологических особенностей влияния высшей школы и преподавателя в психологической подготовке студентовк профессиональной деятельности.

Annotation. In the article influence of educational activity is considered in mastering by students psychological knowledge and skills at higher school. It is known that pedagogical process in education in the process of preparation of specialist - forms professional consciousness. There are two conditions of effective decisionof task of forming of professional consciousness. Firstly, direction of students in mastering of maintenance, forms, сдредств, methods of future professional activity. Secondly, mastering of maintenance of professional activity and level of her understanding.Consequently, in the article the analysis of psychological features of influence of higher school and teacher is given in psychological preparation of studentsto professional activity.

Түйін сөздер: оқу әрекеті, кәсіптік сана, танымдық қызығушылық, моральды және эмоциялық тұрақтылық, сенімдердің нақтылығы.
Ключевые слова: учебная деятельность, познавательный интерес, моральная и эмоциянальная устойчивость, конкретизация убеждении.
Keywords: educational activity cognitive interest, moral and эмоциянальная stability, specification persuasion.

Қазіргі кезде оқу әрекеті – оқудың арнаулы формасы ретінде, арнайы ұйымдастырылатын (өзін-өзі ұйымдастыру), басқарылатын (өзін-өзі басқару), бақыланатын (өзін-өзі бақылау) объект түрінде көрінеді.

«Оқу» ұғымының мазмұны тым кең, көп жақты және түрлі ғылымдар тұрғысынан қарастырылады.

Сонымен, кез-келген білімді берудегі педагогикалық процесс – психологиялық тұрғыдан әрқашан сананы, оның жоғарғы формаларын, оның ішіндегі кәсіптік сананы (маманды жоғары оқу орнында даярлау туралы айтқанда) қалыптастыру процесі. Кәсіптік сананы қалыптастыру міндеттерін табысты шешу үшін біздің ойымызша негіз болатын екі түрлі шарт бар:

Біріншісі, студенттерді болашақ кәсіби іс-әрекеттің мазмұны, формалары, құралдар мен әдіс-тәсілдерін игеруге бағдарлау шарты.

Жоғары білімнің мазмұнын айқындау мен сипаттаудың әдіснамалық тұрғыдан дұрыс жолы, индивидтердің қоғамдық тұрмысының формалары мен нақты іс-әрекеттерін талдауға сүйенген тәсіл. Білім берудің бұл арнаулы сатысының өзі де осындай іс-әрекеттерге дайындау үшін құрылған.

Білім беру процесі сыртқы заттық іс-әрекетінің белгілі формаларын ұйымдастыру мен индивидтің кәсіптік іс-әрекетпен біте қайнасуы арқылы ғана іске асырылуы мүмкін және солай болуы да керек.

Осындай жағдайда адамның мінез-құлқының психологиялық механизмдерін реттестіретін санасының, психикасының белгілі формалары қалыптасады.

Жоғары мектептің көптеген проблемалары оқу материалының мазмұны ретінде білімнің сәйкесті салаларында алынған танымдық іс-әрекеттің нәтижелерінің қарастырылуымен байланысты. Демек, танымдық іс-әрекеттің нәтижелерін ұтымды және тиімді меңгеру, осындай нәтижелерге әкелетін іс-әрекеттің өзі

меңгерілгенде ғана мүмкін болмақ. Кәсіптік еңбектің түрлі саласындағы мағына ретіндегі оқытушының іс-әрекеті де тікелей білім беру емес.

Сонымен, дәстүрлі оқу пәні – мазмұны жағынан білімнің сәйкес саласының қысқаша баяндалуы, «бейнеленудің бейнеленуі» болып табылады, және де оқыту процесінде игерілуге міндетті заттық іс-әрекеттің нәтижесінің таңбалы формасы болады.

Екіншіден, кәсіптік сананы қалыптастырудың тағы да бір маңызды шарты – кәсібиіс-әрекеттің мазмұнын игерудің сапалық деңгейін көрсетеді, оған осы мазмұнды түсіну деңгейі жатады. Студенттің іс-әрекетін материалдың тереңдегі мәнділік сипаттамаларына бағдарлау, жоғары білімді маманның білімі жүйелі болуы керектігін көрсетеді, себебі болмыстың процестері мен құбылыстарын жүйелі түсінгенде ғана студент өз іс-әрекетінде осы болмыстың сәйкесті түрде дамуы мен өзгеруін болжай алады. Сонымен бірге, кез келген «жүйелі» және «мәнді» білім әрқашанда белгілі деңгейдегі арнаулы, тап осы кезге сай қалыптасқан қоршаған әлемді тану тәсілі [1].

Оқу іс-әрекеті бағыттылығы бойынша ерекшеліниіп, нақты жүйеде білімдердің, дағдылар мен іскерліктердің меңгерілуін қамтамасыз ететін процес болып табылады. Еңбек іс-әрекетіне қарағанда оқу іс-әрекеті материалды және рухани құндылықтардың өндірісін қамтамасыз етпегенмен, адамның өндіріс, не болмаса құндылықтардың қалыптасуы жүзеге асырылмайтын білімдер, әрекеттің жалпыланған тәсілдері түрінде қоғамдық-тарихи тәжірибеге ие болуын қамтамасыз етеді. Оқу ерекше мотивацияны, студенттердің білімдерге ие болу қажеттіліктерін талап етеді. Кез келген мәдениетті адамға тән білімдергеие болу және жаңарту қажеттілігі қазіргі таңдағы ғылыми және техникалық ақпараттың үдемелі көлеміне байланысты аса жоғары мәнге ие болуда.Осы тұста білімдердің меңгерілуімен қатар оқыту қызметінің тәсілдерін, студенттің іс-әрекетін өз бетінше басқару, ұйымдастыру іскерліктерін қамтамасыз ететін *оқу іс-әрекетінің* маңызы артуда. Білімдердің меңгерілуіне бағытталған оқу іс-әрекеті – студент тұлғасын қалыптастырудың аса маңызды бастауы болып табылады.

Оқу іс-әрекеті білімдерді меңгеру тиімділігіне тікелей ықпал етеді. Меңгерілуі тиіс оқу материалының аумағында студенттердің интеллектілі дамуында да өзгерістер орын алады. Меңгерудің қорлары, олар арқылы психикалық дамудың қосымша бастаулары ашылады. Оқыту мен даму өзара тығыз әрі ажырамас байланыста болады. Оқу іс-әрекетінің ұйымдастырылуына қарай тұтастай тұлғаның қалыптасуы мен дамуы да байланысты.

Білімдердің толыққанды меңгерілуін қамтамасыз етіп оқыту оқу іс-әрекетін қалыптастырып, тікелей ақыл-ой дамуына ықпал ететін оқыту *дамытпалы оқыту* деп аталады[2].

Аталмыш процестің жүзеге асырылуы оқу процесінің арнайы ұйымдастырылуын талап етеді.

Тікелей меңгерудің әлеуметтік мәніне бағдарланған *танымдық қызығушылық* оқу іс-әрекетінің маңызды бастауы болып табылады. Бұл адамның еңбек іс-әрекетіне, қоғамдық қатынастар жүйесінде өз орнын табу үшін сол жүйеге белсенді енуіне қажет құрал болып табылады.

Қазіргі заманғы өндіріс жағдайындағы еңбек пен жоғары мектепте білімдердің меңгерілуінің мазмұнын көп жағдайларда ортақ ұғымға ұласады. Жоғары мектеп адамның еңбекке даярлығын – міндеттерін шығармашылықпен және жауапкершілікпен орындауда жағымды мотивтердің, қажеттіліктердің, интеллектілі белсенділіктің қалыптасуын, ойлаудың дербестілік, бастамашылдық, шапшаңдық, сыншылдық сияқты қасиеттерінің дамуын анықтайды. Кез келген іс-әрекет тәрізді оқу да орындалған жұмыстан рахат сезімін тудыруы тиіс.

Студенттердің еңбекке психологиялық даярлығында жоғары мектептің, оқытушының рөлі маңызды. Оқытушы білімдерді хабарлау арқылы студентті дербес өмірге, оның қазіргі заманның талаптарын ескере отырып даярлайтын іс-әрекеттің әлеуметтік мәніне бағдарлап, әрқайсысының оқу іс-әрекетін қалыптастыруы тиіс. Яғни оқытушы білімдердің меңгерілуін қамтамасыз етумен шектелмей, тұлғаның: байқампаздық, білімге құштарлық, еңбекке қабілеттілік, моральды және эмоциялы тұрақтылық, сенімдердің нақтылығы сияқты маңызды қасиеттерін дамытуы тиіс.

Оқу іс-әрекетінде тұлғаның интеллектілі қасиеттері көптеген факторлардың ықпалынан қалыптасады. Олардың қалыптасуын басқару мәселесі оқу іс-әрекетінің құрылымын жете түсініп білуді болжайды.

Кез келген іс-әрекет сияқты оқу іс-әрекеті де *қажеттіліктердің* ықпалынан қалыптасады. Білімдерді меңгеру қажеттігі – қоғамдық тәжірибені меңгеру арқылы жүзеге асырылатын тек адамға ғана тән қажеттілік болып табылады.

Аталмыш қоғамдық тәжірибенің меңгерілуі, оның пайдаланылуы мен дамуы арнайы ұймдастырылған оқыту процесінде жүзеге асады.

Білімдерді меңгеру қажеттілігі мотивтерде іске асырылады. Мотив бұл - іс-әрекеті ынталандырушы

қуат. Оқу іс-әрекетінің мотивтері динамикалық сипатқа ие. Олар тұлғаның әлеуметтік бағдарларына, оның оқыту процесінде қалыптасуы мен дамуына байланысты өзгеріп отырады.

Оқу іс-әрекетінің мазмұнына қарай мотивтер ішкі және сыртқы болуы мүмкін. Сыртқы мотивтер әлеуметтік сипатқа ие. Студенттер білімді болу үшін, таңдаған мамандықтарын жете меңгеріп шығу үшін, қоғамға барынша көп пайда әкелу үшін оқиды.

Ішкі мотивтерге тұлғаның ерекше бағдарлары жатады. Оқу іс-әрекетінің мотивтері алғашында сыртқы факторлардың ықпалынан қалыптасады. Алайда оқу іс-әрекетінің мазмұнына қатысты сыртқы мотивтер болашақта меңгеру процесінің өзіне – білімдердің мазмұнына, оларға ие болу тәсіліне қызығушылықты тудыратын танымдық мотивтерге ұласады.

Танымдық мотивтер білімдердің мазмұнын меңгерумен қатар оларды қабылдау тәсілдерін анықтауға да ықпал етеді.

Оқу іс-әрекеті студенттің білімдерді меңгеру процесінде тұлғасының қалыптасу мен дамуын қамтамасыз ететін іс-әрекеттің жетекші формаларының бірі ретінде қарастырылады. Ол білімдерді меңгеру қызметтеріне қарай *арнайы* және *жалпылама* деп жіктелетін оқу әрекеттерінен құралады.

Арнайы оқу әрекеттері білімдерді нақты мазмұндарында меңгерілуін қамтамасыз етеді. Олардың құрамы, орындау реті нақты тапсырманың мазмұнымен, қисынымен анықталады. Тапсырма мазмұнының өзгеруі оқу әрекеттерінің құрамының өзгеруіне әкеледі.

Жалпылама оқу әрекеттері оқу материалын талдауға, нақты мазмұнына қарамастан онда бағдарлану тәсілдеріне жалпы тұрғыны қалыптастырады. Ондай әрекеттерге өңдеу, салыстыру, топтастыру әрекеттері жатады. Арнайы оқу әрекеттеріне қарағанда жалпылама оқу әрекеттері кез келген тапсырманы талдауда қолдануға қолайлы. Олардың негізінде материалды ұғыну, оның маңызды тұстарын ажырату, әртүрлі негіздері бойынша топтастыру іскерліктері қалыптасады [3].

Қайсібір әрекеттің орындалуы оқу тапсырмасының мазмұнына байланысты болады. Оқу тапсырмасы – оқу іс-әрекетінің аса маңызды компоненті болып табылады.

Студенттерге оқу тапсырмасының ұсынылуы олардың іс-әрекетін арнайы ұйымдастырумен тығыз байланыста болады.

Білімдерді меңгеруде, тапсырмаларды шешуде студенттердің объектілерді қабылдауда қалыптасатын бейнелердің рөлі маңызды. Аталмыш бейнелер елестетудің нақты тәсілдерінің көмегімен жүзеге асырылады. Бейнелер қалыптасып қана қоймай қайта құрылады. Олар арнайы тәсілдердің көмегімен операцияланады.

Дамытпалы оқыту студенттерге олардың ақыл-ой дамуының деңгейін ескере отырып, жеке тұрғының жүзеге асырылуын қамтамасыз етеді. Оның ұйымдастырылуы оқытудың негізінен студенттердің танымдық белсенділіктерінің, дербестіліктерінің дамуына бағытталған нақты әдістеріне байланысты болады. Ол білімдерді баяндаудың дәстүрлі жүйесінен олардың меңгерілуінің деңгейін анықтап, бағалау тәсілдеріне дейін оқыту процесінің өзгеруін талап етеді.

Дамытпалы оқытуда білімдердің меңгерілуі студенттің белсенді дербес жұмысы ретінде анықталады. Сондықтан оқытудың дараланууы бір уақытта аталмыш оқытудың салдары әрі негізгі мазмұны болып табылады. Е.С. Рабунскийдің пікірінше оқыту процесіндегі дара тұрғы әрбір оқушыға, оның шығармашылық даралығына ерекше назардың бөлінуін білдіреді.

Әртүрлі оқушыларға тән шынайыіс-әрекет анықталмайынша меңгерудің тиімділігіне қол жеткізуге болмайды.

Қазіргі заманғы жағдайда оқытудың даралығы білімдерді меңгеру деңгейінің анықталуымен қатар, оның құрылымының негізінде оқу іс-әрекетінің белсенді қалыптасуын болжайды.

Студенттердің дара мүмкіншіліктерін бағалауда оқу материалының меңгерілгендігінің тексерілуі маңызды болғанымен де, жалғыз көрсеткіш болып табылмайды. Көптеген оқытушылар осы жағдайды ескере отырып, қиындығы жоғары қосымша тапсырмаларды енгізеді. Ондай тапсырмалардың міндеті – бағдарламадағы материалдың меңгерілу деңгейінен басқа оқу іс-әрекетінің жеке қырларының даму деңгейін тексеріп, бағалауда анықталады. Олар: студенттің дербес жалпылау, материалда жасырын қалған заңдылықтарды іздеп, анықтау қабілеті, оқу тапсырмаларын үйреншікті жағдайлардан өзге әдіс-тәсілдерді пайдалана отырып шешу іскерлігі және т.с.с. жатады. Осы тектес тапсырмаларға деген қызығушылық соңғы жылдарда артуда. Аталмыш оқу тапсырмаларының мақсатты бағыты әртүрлі болуы мүмкін. Біріншісі студенттердің білімдер мен дағдылардың жүйесін қалай меңгергендерін тексеруді, оларды оқу тапсырмаларын шешуде қалай қолданғандарын анықтауды мақсат етеді. Екіншісі, студенттің шығармашылық мүмкіндіктерін анықтауға бағытталады.

Екі түрлі типтегі – шығармашылық және тексеруші – оқу тапсырмаларының пайдаланылуы студенттердің танымдық мүмкіншіліктерін екі түрлі бағытта: бағдарламадағы материалдың меңгерілуінің динамикасын тіркейтін тігінен және студенттің даму динамикасын анықтайтын көлденең анықтауға мүмкіндік береді.

Студенттің әртүрлі типтегі тапсырмаларды орындауындағы жетістіктерінің анализі мен бағалануы оқытушының оның күнделікті іс-әрекетін бақылауымен қатар жүзеге асырылуы тиіс. Әрбір студенттің әрқилы көрсеткіштерді пайдалана отырып, ұзақ мерзімді зерттелуі оның танымдық мүмкіндіктерінің толыққанды бағалануын қамтамасыз ете алады. Мұнда сандық әрі сапалы көрсеткіштер бір ұғымға бірігіп, меңгерудің *нәтижелері* қарастырылып қана қоймай, оларға жету *процесі* де мұқият зерттелінеді [4].

Студенттердің даралық айырмашылықтарын анықтаудың әртүрлі әдістерін қолданудың негізінде ғана олардың танымдық мүмкіншіліктерін жіктеп, қалыптасуын басқаруға болады.

Біз дамытпалы оқытудың психологиялық алғышарттарын, оны тиімді ұйымдастыру шарттарын қарастырдық. Оқыту адамзатпен білімдер, дағдылар мен іскерліктер түрінде жинақталған қоғамдық-тарихи тәжірибені меңгеру барысында тұлғаның қарқынды дамуы, оның барлық психикалық мүмкіндіктері, соның ішінде ақыл-ойы қалыптасып жүзеге асырылатын күрделі де көп деңгейлі процесс болып табылады.

Ақыл-ойдың дамуы, құрылымы, бір жағынан оқытудың мазмұны мен құралдарымен, екінші бір жағынан студенттің білімдерді меңгерудегі субъективті дайындығымен анықталатын оқу іс-әрекетімен жанамаланады.

Оқыту түрі оқу іс-әрекетінің мазмұнын анықтап, тікелей ақыл-ой әрекетіне ықпал етеді. Сонымен бірге оқытудың бір түрінің шеңберінде меңгерудің біршама нұсқалары кездеседі. Сол себептен әрбір студенттің жас ерекшелік және даралық ерекшеліктері ескерілетін шынайы процесс жүзеге асырылатын мақсатты түрде оқу іс-әрекеті қалыптасатын жағдайда ғана ақыл-ой дамуының басқарылуын шынайы деп есептеуге болады.

Оқу іс-әрекетінің қалыптасуы меңгерудің рационалды құралдарын қамтамасыз етіп, арнайы ұйымдастырылуы қажет. Ол құралдардың ерекше қарастырылуы оқу іс-әрекетінің қалыптасуында маңызды рөл атқарады /6/.

Дамытпалы оқытудың ұйымдастырылуы білімдердің мазмұнын негіздемелі іріктеуді, оқыту құралдарының жетілдірілуін болжайды. Дамытпалы оқытуды жүзеге асыру үшін бағдарламалар мен оқулықтарда білімдерді меңгеру сапасынан басқа, студенттердің ақыл-ой іс-әрекеттерінің қасиеттеріне, олардағы оқу іс-әрекетінің қалыптасу деңгейіне қатысты талаптардың сипатталуы қажет [5].

Пайдаланылған әдебиеттер:

1. Бапаева М.Қ. Жоғары мектепте психологиялық білім берудің жетілдіру үрдісі. – Алматы, 2006. – 160 б.

2.Якобсон П.М.Психологическиепроблемымотивациповедения человека. – М., 1969. – 317 с.

3.Пономарев Я.А. Психология творческого мышления. – М.: Изд-во Академ.наук РСФСР, 1960. - 352 с.

4.Ляудис В.Я.Памятьвпроцессеразвития. – М.:Изд-воМосковского университета, 1976. – 254 с.

5Якиманская И.С. Развивающее обучение. – М.: «Педагогика»,1979. – С.143

Түйін

Мақалада студенттің психологиялық білімдердің, дағдылар мен іскерліктердің меңгерілуін қамтамасыз ететін оқу іс-әрекетінің рөлі қарастырылған. Сонымен қатар тұлғаның әлеуметтік бағдарларына, оның оқыту процесінде қалыптасуы мен дамуына байланысты өзгеріп отыратын мотивтеріне сипаттама берілген.

Резюме

В статье рассматривается роль учебной деятельности, которая обеспечивает усвоение студентом психологических знаний, навыков и умении. А также дана характеристика мотивов, которые подвергаются измениямсоциальной установки,формированием и развитием личности на основе учебного процесса.

Summary

The article examines the role of learning activities, which provides the student mastering the psychological knowledge, skills and abilities. As well as the characteristic motifs, which are subject to change social attitude and the formation and development of the individual on the basis of the educational process.

ӘОЖ: 81’23

ПЕДАГОГИКАЛЫҚ АСПЕКТІДЕГІ «ИНТЕЛЛЕКТ» МАКРОКОНЦЕПТІСІ

Рахимова А.М., Абиров Д.А. –
PhD, аға оқытушы, І.Жансүгіров атындағы Жетісу мемлекеттік университеті

Аннотация: В этой статье рассматривается макроконцепт «интеллект» с лингвопедагогической тчоки зрения. А именно, сделан концептуальный анализ педагогических понятии, как «воспитание», «личность», «человек». Автор считает, что данные педагогические концепты на прямую связаны с формированием и употреблением макроконцепта «интеллект». Так же в статье говорится о том, что когнитивная лингвистика не должна развиваться и рассматриваться в стороне от педагогической науки. Так как, педагогика не может обойти стороной все науки о человеке. В настоящее время исследование концептуализации интеллектуальных свойств человека в педагогическом аспекте является актуальным. Если интеллект человека в рамках языкознания (когнитивная лингвистика, психолингвистика, лингвокультурология) будет изучаться комплексно, перекрещиваясь с педагогической наукой, будет реализовываться, беря за основу требования современности и науки, то был бы осуществлен один из механизмов научного вклада в реализацию стратегической цели Президента РК.

В условиях использование в жизни людей новейших достижений науки и техники усиливается необходимость внедрение в сознание человека народной педагогики и национальных компонентов воспитания. Главный критерий здесть – укрепление национального духа, этнического сознание, знание традиций. Причина в том что сегодня интеллектуальный мир человека подвержен новейшим влияниям. Развитие всех сфер науки, способствуя облегчению решениях проблем, с которыми сталкивается совремный человек, порождает новую – космическую эру. Сегодня интеллект человека направлен на ускорение и результативность. И хотя мы всегда утверждаем тесную связь интеллекта с воспитанием, стремительное развитие сегодняшней жизни опережает темпы воспитания. И вчера, и сегодня знания, полученные без воспитательного заряда, представляют опасность для будущих поколений.

Annotation: In this article the macroconcept "intelligence" with lingvopedagogichesky тчоки sight is considered. Namely, the conceptual analysis pedagogical concept, as "education", "personality", "person" is made. The author considers that these pedagogical concepts on a straight line are connected with formation and the macroconcept use "intelligence". As in article it is said that the cognitive linguistics shouldn't develop and be considered away from pedagogical science. As, the pedagogics can't avoid all sciences about the person. Now research of conceptualization of intellectual properties of the person in pedagogical aspect is actual. If the intelligence of the person within linguistics (cognitive linguistics, psycholinguistics, a lingvokulturologiya) is studied in a complex, crossing with pedagogical science, will be implemented, taking as a basis of the requirement of the present and science, one of mechanisms of a scientific contribution to realization of a strategic objective of the President of RK would be carried out.

In conditions use in life of people of the latest developments of science and equipment amplifies need introduction in consciousness of the person of national pedagogics and national components of education. The main criterion здесть – strengthening of national spirit, ethnic consciousness, knowledge of traditions. The reason in that that today the intellectual world of the person is subject to the latest influences. Development of all spheres of science, promoting simplification solutions of problems which the sovremny person faces, generates the new – a space age. Today the intelligence of the person is directed on acceleration and productivity. And though we always approve close connection of intelligence with education, prompt development of today's life advances rates of education. Both yesterday, and today the knowledge gained without an educational charge, constitutes danger to future generations.

Тірек сөздер: тәрбие, педагогикалық ғылым, интеллект, тұлға, концепт, суперконцепт, макроконцепт, педагогикалық іс-әрекет, интеллект, ойлау, ұстаным, идея, шығармашылық, педагогикалық тұлға.

Қазіргі уақытта ғылымдар тоғысында зерттеу жүргізу қай-қай саланың маманы үшін де маңызды әрі өзекті үдеріс. Танымдық тіл білімін зерттеушілер үшін тілімізде қолданылатын концептілерді қарастыру педагогикадан тыс іске асырылмауы заңды. Әлемнің концептуалдық бейнесіндегі адамның интеллектуалдық сипаты педагогикада кеңінен көрініс тауып, үнемі қолданылады. Педагогика – адаммен бірге дамып, бірге жаңарып отырады. Адам педагогиканы зерттеп, біледі, шарттарын орындайды, ал педагогика адамды (баланы) тәрбиелейді.

Педагогика өзінің дамуында әлемде бар барлық ғылым салаларымен етене байланысты. Әсіресе, философия, психология, акмеология, антропология, демография, мәдениеттану, логика, семиология, әлеуметтану, тіл білімі және т.б. қоғамдық ғылым салалары тікелей адамның жеке дамуы мен тіршілігіне қатысты болғандықтан, бұл салалардың тенденциясында педагогикалық қатынастар үнемі байқалады. Ең жүйелі түсініктемесі бойынша: педагогикалық ғылым – «1) тәрбиелеу процесінің нақты-тарихи

дамуының объективті заңын зерттейтін, қоғамдық қатынастардың даму заңдылықтарымен және бала тұлғасын қалыптастырумен органикалық байланысты ғылым, сондай-ақ өскелең ұрпақты қалыптастырудың шынайы қоғамдық тәрбиелі-оқытушы практикасының тәжірибесі, педагогикалық процесті ұйымдастыру ерекшеліктері мен жағдайлары; 2) педагогикалық іс-әрекет, оның заңдылықтары мен мәнді қасиеттері, сондай-ақ оны зерттеудің және қайта құрудың тәсілдері туралы ғылыми білімнің жүйесі; тәрбие, білім беру мен оқытуды зерделеуші теориялық қолданбалы ғылым жиынтығы; 3) тәрбие, білім беру және адамды дамытуға арналып бағытталған өзін-өзі тәрбиелеумен, өзіндік білім алумен және өзіндік оқумен оқытудың өзара байланысы процесінде пайда болатын тәрбие қатынастары туралы ғылым; 4) педагогика оқу орындарында және басқа да мекемелерде бағдарлы бағдарламалар бойынша оқытылатын оқу курсы» [1].

Адамның интеллектуалдық сипатының педагогикамен қандай байланысы бар деген сұраққа келер болсақ: адамның биофизиологиялық – ми қызметі, психофизиологиялық – жан мен тәннің дамуы, лингвоперсонологиялық – адам, индивид, тұлға ретінде тілді қолдану, әлеуметтік – отбасында, жалпы қоғамдағы адам қызметі, лингвокогнитивтік – адам танымының тілмен байланысы, ең алдымен, интеллектуалдық (ой, сана, ақыл, тәжірибе, мәдениет, сөйлеу және т.б.) сипатқа негізделеді. Жан тәрбиесі мен тән тәрбиесі педагогикалық үдерісті қалыптастыратындықтан бұл, әсіресе, халық педагогикасынан танылады. Осы орайда, «интеллект» макроконцептісінің педагогикалық астарын ашу үшін *адам, тұлға, тәрбие* сияқты ұғымдарды концептуалдық тұрғыдан талдап, олардың адамның интеллектуалдық қызметімен байланысын айқындауды мақсат етеміз.

М.Жұмабаевтың «Педагогикасында» тәрбиенің түрлері мен адамның өміріндегі, білім жолындағы маңыздылығы айқындалған және осы еңбек – бүгінгі педагогика ғылымының негізгі іргетасы. Онда: «Егер адам баласына осы төрт тәрбие (дене, жан, ақыл, сұлулық пен әдеп-құлық тәрбиесі – А.Р.) тегіс берілсе, оның тәрбиесі түгел болғаны. Егер де ол ыстық, суық, аштық, жалаңаштық сықылды тұрмыста жиі ұшырайтын күштерді елемейтін мықты берік денелі болса, түзу ойлайтын, дұрыс шешетін, дәл табатын ақылды болса, сұлу сөз, сиқырлы әуен, әдемі түрден ләззат алып, жан толқындырарлық болса, жамандықтан жаны жиреніп, жақсылықты жаны тілеп тұратын құлықты болса ғана адам баласының дұрыс тәрбие алып, шын адам болғандығы. Балам адам болсын деген ата-ана осы төрт тәрбиені дұрыс орындасын», [2] – деп тұжырымдайды. Ғұламаның пікірі бойынша, адам үшін физиологиялық саулық, интеллектуалдық әлеует, эстетикалық қуат, рухани-адамгершілік қасиет – тәрбиенің басты тетіктері. Қазақта бала тәрбиесіне ерекше мән берілгендігін, соның айғағы ретінде киіз үйдің, бесікке бөлеудің баланың жан және тән денсаулығына аса пайдалы екендігін ғалым ерекше атап өтеді. Бұл халық педагогикасының тәжірибесі десе де болады.

Медицина саласының білікті маманы, педагогика ғылымдарының докторы С.Ғаббасов: «...халық педагогикасы мен психологиясының екі жүйесі – жүрек және ақыл тәрбиелерін дұрыс жүргізуді тіршілігімізге енгізсек – адамзат қауымының бұрын-соңды жетіп көрмеген парасатты абзал бейнесін жасар едік. Осы арада арнайы көңіл бөлетін аса бір құдіретті құбылыс бар. Осынау, домбыраның қос ішегі тәрізді адам тәрбиесінің өркені болып саналатын – жүрек тәрбиесі мен ақыл тәрбиесін өзара үндестіріп күйге келтіретін тек қана бесік жыры екенін ерекше атағымыз келеді. Осы үндестікпен бұл екі жүйе бірін-бірі байытып тереңдетумен қоса, адам бойындағы мінезді сырбаздыққа, оның тегіндегі тума қабілет-дарынын аса өткір қарымдылыққа жеткізіп, ұштай түсетінін көретін күн де туады», [3] – деп түйеді. Зерттеушінің *жүрек және ақыл тәрбиесі* деп отырғаны, бесік жырының бала тәрбиесі – педагогикадағы маңыздылығы туралы ойы. Бұл саналы ата-бабамыз өзінің тұрмысында қалыптастыру арқылы дәлелдеп берген дәстүрлік қағида. С.Ғаббасов «Педагогика және психология негіздері» деп аталатын еңбегіде «халық педагогикасы мен психологиясының негіздері тек адамның физиологиялық кезеңдерінен тамыр тарататынын» [3, 37] айтып, адамның дамуын жан және тән деп екіге бөлген. Олардың қатар дамитын үдерістерін былайша атаған: **Жан** – тек, тұқым; түйсік, ішкі сезім, жүрек тәрбиесі; бесік жыры, ақыл тәрбиесі; тіл, ойлау, зерде ояну; табиғат тану, сүйсіну, таңдану мен таңырқау; білім және логика; орта білім, азаматтық. **Тән** – ұрық, ана құрсағындағы тоғыз ай, нәресенің қырқына дейінгі және кейінгі кезеңі, балбөбек кезеңі, сәбилік кезеңі, балиғатқа толу, кәмелеттік кезеңі. Халық педагогикасының қазақ этносына тән бұндай ерекшеліктерінің бар екендігі, өміршең әрі маңыздылығы ешқандай дау тудырмайды. Бұның барлығы қазақтың салт-дәстүрінде кеңінен орын алған үдерістер. Текті ұрпақ тәрбиелеу – қазақ халқы үшін қашанда кемелді болашақ кепілі болған. Негізінен, **осындай терең, көптеген ғылыми аспектілерді қамтитын педагогикалық үрдіс (тенденция) – адамның интеллектуалдық сипатының көрінісі**, нәтижесі. Бұндай күрделі педагогикалық үдерісті жеке адамның ғана емес халықтың, ұлттың интеллек-

туалдық сипатына жатқызған жөн. Себебі, киіз үйдің тұрмыста қолданылуы және оның баланың саналы өміріне беретін әсерлерінің айқын болуы, сондай-ақ бесікке бөлеу және т.б. баланың тәрбиесіне қатысты дәстүрлер тек қазақ халқына тән. Әр халықтың өз тәлім ерекшеліктері мен жоралғылары болады. Сондықтан бұндай қалыптасқан жағдайлар ұлттың салт-санасы, халықтың даналық деңгейі, ақыл-парасатының белгісі. Мәселен: «Қазақ халқы бала тәрбиелеу мәселесіне ерекше мән берген. Баланы оның тек ата-анасы ғана емес, бүкіл ауыл болып тәрбиелеген. Ертедегі қазақ халқының тұрмысы қазіргідей болмағаны белгілі. Қолы бос ауыл ақсақалдары ойнап жүрген баланы сырттай шамалап, байқап отырған. Олар балаға ақыл айтқанда: «Көкті жұлма», «Құстардың ұясын бұзба», «Құдыққа түкірме», «Ант ішпе», «Малды теппе», «Басынан ұрма», «Жұрт ішінде абайлап сөйле», «Қарқылдап күлме», «Үйге қарай жүгірме», «Түнде тырнағыңды алма», «Алыптай мықты болсаң да, әлсіз құмырсқаға күш көрсетпе», «Қиянат жасама», «Үлкен кісінің жолын кеспе, сөзін бөлме», «Аз сөйлеп, көп тыңда» деп үйреткен», [4] – деген Д.Кішібековтың пікірі жоғарыда айтылған ойды түйіндеп тұр. «Интеллект» макроконцептісінің педагогикалық негіздерін осындай қағидаларды ескере отыра айқындауға болады.

Халық педагогикасының бала тәрбиесіне ықпал ететін үлгілері:

1. Тұрмыс-салт
2. Дәстүр (ырым-тиым)
3. Әдебиет

Халық педагогикасының бала интеллектісіне әсері:

1. Тұрмыс-салттың тіршіліктегі мәнін ұғу;
2. Дәстүрден аттамаудың танымдық сырын меңгеру;
3. Әдебиетті бойына сіңіру, білімділік.

Халық педагогикасындағы бала тәрбиесі мен интеллектісін дамытатын факторлар:

1. Тегі
2. Анасының парасаты (ана сүті)
3. Тиянақты білім мен тәрбие

Сурет 1 – Халық педагогикасы арқылы тәрбие мен интеллектіні қалыптастырудың тетіктері

«Интеллект» макроконцептісінің педагогикалық аспектіде талдануы, бірінші кезекте, «адам» суперконцептісінің мәнін ашумен анықталады. Педагогика зерттеушілерінің атап айтқан ғылыми-педагогикалық зерттеулердегі негізгі әдіснамалық амалдары мынандай:

«1) жүйелі-құрылымдық
2) синергетикалық
3) аксиологиялық
4) антропологиялық
5) герменевтикалық
6) феноменологиялық
7) ізгілікті
8) мәдениеттанулық
9) эзотериялық» [5].

Осындағы антропологиялық зерттеу амалы біздің ғылыми тақырыбымыздың негізгі бағытын айқындайды. Қазір тіл біліміндегі антропоценризм бағыты көптеген, табысты әрі құнды ғылыми деректерге толығып жатыр.

Адамның жер бетіндегі жаратылғанына қаншама дәуір болса да, адамтану, адамның әлеуметтік-психологиялық, танымдық мәнін ғылыми тұрғыда ашу аяқталмайды. Бұның бәрін қазіргі ғылымдағы адамның ішкі жан дүниесін зерттеудің бір сәтке де толастамай, қайта жаңа бағыттар арқылы өз дамуын тауып жатқанымен түсіндіруге болады. Жалпы «адам» деген ұғым – бір ғана мағынаға, түсініктемеге

сыймайтын, күрделі құбылысты ұғым. Қазіргі беріліп жүрген сипаттамалардың ең жүйелісі әрі кейінгісі «Қазақ әдеби тілінің сөздігінде»: «АДАМ зат. 1. *филос.* Ойлау және сөйлеу қабілеті зор, еңбек құралдарын жасап, оларды өз игілік қажетіне жарата білетін қоғамның саналы мүшесі. 2. Адамзат өкілі, кісі. 3. *псих.* Генетикалық жақтан өмірдің басқа формаларымен байланысты және ол формалардан еңбек құралдарын өндіру қабілеттің арқасында бөлініп шыққан, түсінікті сөйлей, ойлай алатын, саналы биоәлеуметтік тіршілік иесі. 4. *діни.* Алланың жаратқан құлы, пенде. 5. Өзіндік мінез-құлқы, ой-өрісі, түртұрпаты бар ерекше жекетұлға. 6. *экспр.* Рухани толысқан, жан-дүниесі бай, ақыл-парасат иесі. 7. Тірі жан, тіршілік иесі, кісі атауы. 8. Кім болса да, қайсыбір, қандай да бір кісі. 9. Өлшем, бірлік мағынасында. 10. *ауыс.* Халық, жұрт, көпшілік. 11. *ауыс.* Қандай да бір міндет жүктеген, осы міндетті атқарушы кісі немесе біреудің, бір нәрсенің құзырындағы тұлға, қызмет, кәсіп иесі, қандай да бір топ өкілі» [6]. *Түйінін айтқанда,* адам – сөйлеу қабілеті дарыған, ойлай және ойын дамыта алатын, биологиялық және рухани жаны бар, өзіне тән ақылы мен санасының қызметі арқылы әлеуметтік орта қалыптастыратын, ұрпақ жалғастырушы (таратушы), адамзат өкілі, тіршілік иесі. «Адамның» өзі педагогико-психологиялық және қоғамдық мәні бар атаулармен аталатыны белгілі:



Сурет 2 – «Адам» суперконцептісінің қоғамдық-педагогикалық белгілері

«Тұлға» сөзіне «1. Белгілі бір елдің танымал адамы, қоғамда еңбегі сіңген қайраткер, айтулы азамат. 2. Жеке адамның өзіндік адамгершілік, әлеуметтік, психологиялық қырларын ашып, адамды саналы іс-әрекет иесі және қоғам мүшесі ретінде жан-жақты сипаттайтын ұғым», [6] – деген сипаттама береді. Тұлға – концепт, ол педагогикалық және психологиялық субъектіні белгілейтін бірлік болғанымен, қоғамдық-әлеуметтік мәнге де ие. «Қазақ ұғымында тұлға деп ұлтқа, елге тіреу, таяныш, бас-көз болатын адамды да айтады» [7]. Ғылымда *педагогикалық тұлға, қоғамдық тұлға*, *тілдік тұлға,* публицистикада *лауазымды тұлға, шығармашылық тұлға* деген тіркестерді жиі қолданамыз. Адамның интеллектуалдық сипаты педагогикалық тұлғаның қалыптасуымен тікелей байланысты. *Адам* мен *тұлға* ұғымдары синонимдік мағынаға ие болғанымен де, әлемнің концептуалдық бейнесінде «тұлға» концептісінің «адамға» қарағанда мағыналық-ақпараттық өрісі тар. Аталған концептіні жүйелеп көретін болсақ, мынандай сызба қалыптастыруға болады:

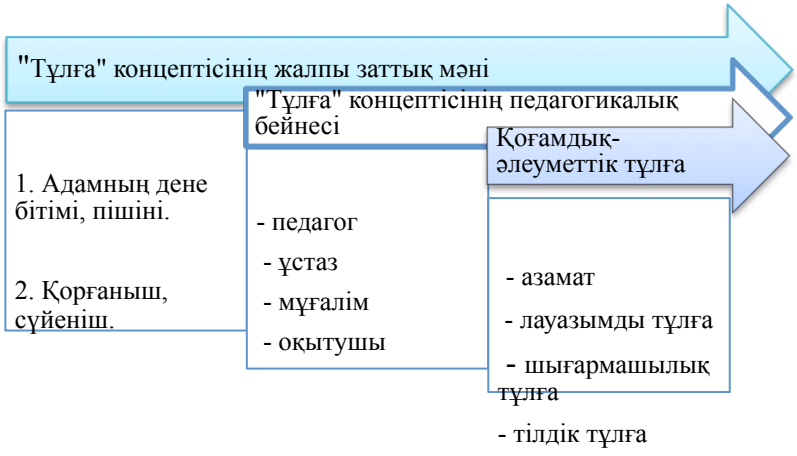

Сурет 3 – «Тұлға» концептісі

Адамның интеллектуалдық сипатын педагогикалық аспектіде танытудың екі жолын қарастыруға болады. Біріншісі – педагогикалық тұлғаның (ПТ) интеллектуалдық белгілері:

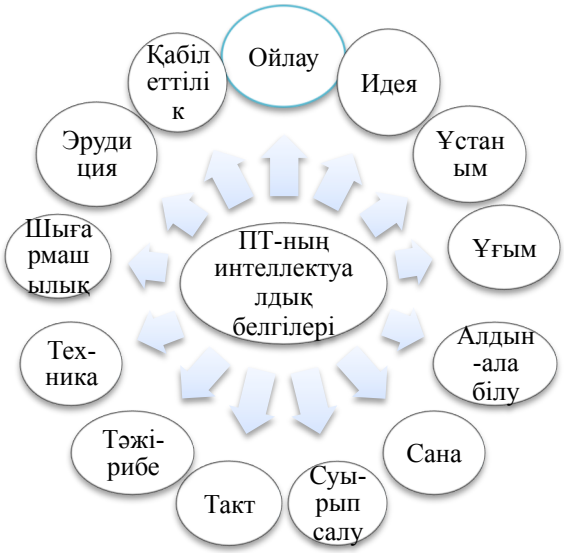

Сурет 4 – Педагогикалық тұлғаның интеллектуалдық белгілері

Кез келген педагог (нағыз педагог) – жан-жақты тұлға. Педагог немесе педагогика саласының қызметкері тәрбиеші, шығармашыл, ғалым, сыншы, ақылшы, дос, қамқоршы, интеллигент болуы шарт. «Тұлға» концептісінің педагогикалық астарында осындай маңызды ұғымдар бар. Олардың әрқайсысы педагогикалық тұлға интеллектісінің әлеуметтік-психологиялық, мәдени ерекшеліктерінің белгілері, құрамдас бөліктері.

«Интеллект» макроконцептісінің педагогикалық негізін айқындайтын тағы бір негізгі ерекшелік – адамның (тұлғаның) тәрбиесі. Ж.Аймауытовтың: «Адам мінезінің, ақыл-қайратының әртүрлі болуы тәрбиенің түрлі-түрлі болуынан» деген сөзі бар. *Тәрбие* ұғымы педагогиканың негізгі категориясы екені белгілі, бірақ бір қарағанда, тәрбие мен интеллектінің адам өміріндегі маңыздылығы, қызметі әр басқа сияқты көрінеді. Шындығында адам тәрбиесі мен интеллектісі тұлғалық қалыптасуда қатар жүретін, бірін-бірі толықтырып, дамытатын қасиеттер.

Неондерталдық адамнан қазіргі қала тұрғынына дейінгі даму кезеңінде адамзат тікелей интеллектуалдық қызметке жүгінді. Сондай-ақ бұл күрделі даму үрдісі түрлі әлеуметтік-экономикалық қатынастардың әсеріне ілікті. Адамның интеллектуалдық жетіліп, ежелгі кезеңдегі интеллектінің қазіргі таңдағы «күрделі интеллектуалдық» мүмкіндіктерге дейінгі деңгейді бағындыруы *тәрбие* ұғымынан тыс дамыды деу ағаттық болар еді. Адамды шынайы саналылыққа апарар жолда тәрбиенің маңыздылығы зор, ал тәрбиеге ие болу үшін ой-сананың да қажеттілігі айқын. Сондықтан адамның интеллектуалдық сипатының педагогикалық негіздерін талдау үшін интеллект пен тәрбиенің тұлғалық қалыптасуда, дамуда маңызды міндеттер атқаратындығын ескеруіміз керек. Әл-Фарабидің еш заманда мәнін жоймаған: «Адамға ең бірінші білім емес, тәрбие берілуі керек, тәрбиесіз берілген білім – адамзаттың қас жауы», – дегені дау тудырмайтын тұжырым. В.Белинский болса: «Бала тәрбиесіне ерекше мән берілуі керек, тәрбиенің арқасында болашақ адамзат тағдырының негізгі мәселесі шешіледі», – деп өсиет айтқан. Ғұламалардың бұл айтқандары тек педагогикалық астарлы сөздер емес, сонымен қатар жаһандық проблеманың мәніне үңілуге түрткі ой. Адамға (балаға) берілген ақыл-білім – бұл өмірлік маңызды құралы. Ал құралды адамзат игілігіне, жақсылыққа пайдалану немесе, керісінше, қасірет, жамандық жолына салу сияқты жағдайларда тәрбие – басты бағыттаушы. Адамға білімнен бұрын берілген тәрбиенің рухани-адамгершілік, моральдық-эстетикалық, танымдық сипаты болуы керек. Сонда тәрбие – толық тәрбие болады. Ал толық тәрбиесі жоқ адамның интеллектуал болуы, білімін өмір бойы дамытып, келешек ұрпаққа дарытуы екі талай. Бізге табиғаттан берілген ерекше интеллектуалдық қабілеттерді және әлеуметтік интеллект (өсе келе ортаның әсерінен дамыған интеллект) белгілері тәрбиемен тығыз байланысты.

«Интеллект» макроконцептісінің тағы бір педагогикалық негізі – **тәрбие**.

Адамның интеллектуалдық қабілеті өткен заманда да, бүгінгі таңда да екі бағытта қызмет атқарады: жалпы адамзат игілігі үшін және жеке адамдардың пиғылына (жақсылық және жамандық). *Мысалы,* екі

адамды қарастырайық. Екеуі де интеллектуал, ақыл-парасаты асқан, ғылымның әр саласы бойынша (немесе белгілі бір салада) білімі жетік адам. Бірақ, екі интеллектуалдың бірі өз ақылын адамзаттың игілігіне, болашағының кемелдігіне, ұрпағының тәрбиесіне арнайды, ал екіншісі адамзаттың жойылуына (түрлі атомдық жарылыс құралдарын ойлап, жасау), болашақтың өзгеруіне, ұрпақ санасын улауға (идеологиялық соғыс) бағытталған қызмет атқарады. Осы екі адамның шекарасын белгілеп тұрған – отбасындағы **тәрбие**. Бұнда тәрбиенің Мағжанша 4 түрі де ескеріліп отыр. Адам жан-жақты тәрбиеленген жағдайда, халқының қалыптасқан рухани құндылықтарын бойына интеллектуалдық қызметтің көмегімен сіңірген жағдайда нағыз тұлға бола алады. Бұнда тәрбиенің қаншалықты терең танымдық әрі құнды фактор екенігін ескеру керек.

Заман өзгеріп, ғылым мен техниканың озық үлгілері адамзатқа қызмет етіп отырған заманда да адамның санасына халықтық білім мен тәрбие берілуі аса қажет. Бұндағы ең басты критерий ұлттық рухты, этностық танымды, дәстүрлік білімді жаңғыртып отыру. Себебі, жаңа заманда адамның интеллектуалдық әлеуеті де жаңаша сипатқа енеді. Ғылымның әр саласы қарыштап дами келе, адамның ақыл-парасаты тіршіліктің барлық қиындық, ауыртпалықтарын, күрделі тұстарын айтарлықтай жеңілдетіп, ғарыштық заманды тудырып отыр. Қазір адамның интеллектісі жылдамдыққа, нәтижеге қызмет етеді. Осы тұста адам интеллектісі мен тәрбиесі үнемі қатар тұратын құндылықтар дегенімізбен, жаңа заманның даму жылдамдығына тәрбиені ілестіру өте қиын. Қалай дегенде де, өткен заманда да, қазіргі таңда да тәрбиесіз берілген білім – кемел ұрпақ үшін қауіпті.

Тәрбие адамның бүкіл өмірінде үздіксіз даму үстінде болатын үдеріс, ол адамның физиологиялық, ішкі рухани, интеллектуалдық, сыртқы эстетикалық қалыптасуына, өрістеуіне қызмет етеді. Адамның тұлғалық дамуына байланысты тәрбиенің: рухани тәрбие, дене тәрбиесі, ой тәрбиесі деген түрлері бар. Бұлардың әрқайсысы адамның интеллектуалдық қызметімен тікелей байланысты сипаттар.

Әдебиеттер:

1. Білім және ғылым. Энциклопедиялық сөздік / бас ред. Ж.Қ. Түймебаев. – Алматы, 2009. – 400 б.

2. Жұмабаев М. Педагогика. – Алматы: Ана тілі, 1992. – 160 б.

3. Ғаббасов С. Педагогика мен психологияның негіздері: Оқу құралы. – Алматы: Таймас, 2008. –448 б.

4. Кішібеков Д. Қазақ менталитеті: кеше, бүгін, ертең. – Алматы: Ғылым, 1999. – 200 б.

5. Қалиева Э.И. Ғылыми-педагогикалық зерттеу әдістемесі / оқу құралы. – Ақтау, 2010. - 173 б.

6. Қазақ әдеби тілінің сөздігі. Он бес томдық. 8-том. /Құраст.: Қ.Күдеринова, О.Жұбаева, М.Жолшаева және т.б. – Алматы: Арыс, 2007.

7. Елеукенов Ш. Тәуелсіздік дәуір романы (Тұлғалық, ұлттық, адамзаттық мүдделер тұрғысынан көзқарас). Жұлдыз. №6. 2013.

Резюме

В статье сделан концептуальный анализ педагогических понятии, как «воспитание», «личность», «человек». Автор считает, что данные педагогические концепты на прямую связаны с формированием и употреблением макроконцепта «интеллект». Так же в статье говорится о том, что когнитивная лингвистика не должна развиваться и рассматриваться в стороне от педагогической науки.

Summary

In this article the macroconcept "intelligence" with lingvopedagogichesky тчоки sight is considered. Namely, the conceptual analysis pedagogical concept, as "education", "personality", "person" is made. The author considers that these pedagogical concepts on a straight line are connected with formation and the macroconcept use "intelligence". As in article it is said that the cognitive linguistics shouldn't develop and be considered away from pedagogical science.

УДК 371.035.044.2

МӘҢГІЛІК ЕЛДІҢ ҰРПАҚТАРЫН ТӘРБИЛЕУ МЕКТЕПТІҢ БАСТЫ МІНДЕТІ

Кенжан А.М. – *пед.ғыл.к.,доцент, ҚазмемҚызПУ,*

Аңдатпа. Мақалада болашақ ұрпақтың өз еліне, ана тіліне, Отанына деген сүйіспеншілігі отбасымен мектептегі тәрбиенің бірізділігі мен дұрыс жолға қойылуының нәтижесінде екендігі бәрімізге аян. Сондықтан ұрпақ тәрбиесі ана тілінен басталады, ұлттық психология мен дүниетанымдық көзқарасын қамтамасыз ететін тіл, сондықтан қоғамның басты мақсатының бірі – сәбиден бастап барлық жеткіншектер, жас өспірімдер және жоғарғы педагогикалық оқу орындарының жастары туған елінің туын биікке көтеру үшін бойларына елжандылық қасиетті қалыптастыруымыз қажет.

Аннотация. В статье говоритсяо национальном воспитании молодежи. Важность данной проблемы молодежина этохе глобализаций это формирование национального духа, патриотизма. В немпроявляются лучшие черты народа, общечеловеческие ценности: гуманизм, оптимизм, мудрость, смелость, нравы, обычай, образмышления, национальная психология, культура история.

Annotation. Thisof the article speaks about national education of the youth. the importance of the issue of youth at the ètohe globalization is the formation of the national spirit, patriotism. it took the best features of people, human values: humanity, optimism, wisdom, courage, habits, customs, way of thinking, the national psychology, culture history all this wealth is represented by people's vospitani.

Негізгі ұғымдар: *ұлттық психология, атамекен, адамгершілік, дәстүр, ортасы, жер, Отан, Ата-мекен ,елегіз ұғым.*

Ключевое слова*: гуманизм, оптимизм, мудрость, смелость, нравы, обычай, образмышления, национальная психология,культура история.*

Key words: *humanism, optimism, wisdom, courage, habits, customs, way of thinking, the national psychology, culture, history*

Елбасымыз Нұрсұлтан Әбішұлы Назарбаев: – Болашақ ұрпағымызды тәрбиелегенде, оларға жастайынан имандылық пен ұлттық қасиеттерді сіңіре білсек, сонда ғана біз ұлттық рухы дамыған, Отанының гүлденуіне өз үлесін қоса алатын азамат өсіре аламыз, - деген болатын [1]. Ол үшін ең әуелі жастарды бала кезінен ұлттықт әлім-тәрбиеге баулып, халқының салт-дәстүрін жақсы білетін саналы азамат тәрбиелеу қажеттігі туындап отыр.

Мемлекеті мәңгілік елдің ұрпағының тәрбиесі елжандылық сезімінің, рухы биіктігінің негізінде. Президентіміздің биылғы Жолдауының тағы бір ерекшелігі – Мәңгілік Ел құруды көздейтіні. Өйткені, бұл біздің отандық ортақ тарихымызға жаңа ұғым. Мәңгілік Ел құруға бағытталған ұзақ мерзімді стратегияны жүзеге асыру жөніндегі нақты бағдарлама. Бұдан бөлек Қазақстанның әлемнің ең дамыған мемлекет құру идеясыда жан-жақты мазмұндалған.

Қазақстан ғасырға татитын ұлан ғайыр табыстарға жеткен тарихи жолдан өтті. Дербес даму жолының нысаны табылды, жаңғыру кезеңінен өтіп, жаңа заманауи белеске шықты. Ал осыдан 15 жыл бұрын қабылданған ұзақ мерзімді стратегия 2030 бізге даму жолымызды нақтылауға бағыт берді. Ел экономиясы дамып, дүние жүзіндегі алдыңғы 50 дамыған елдің қатарындамыз.[2]

Ғылым мен білімге, денсаулыққа баса назар аударылып, жаңа мектептер, ауруханалар, балабақшалар салынды. Мұның өзі ұзақ мерзімге жоспарланған 2030 стратегиясының межесінің бұрын орындалғанының белгісі.

«Тәуелсіз елімізді Мәңгілік ел ету жолында Елбасы Н.Ә. Назарбаев Қазақстанның 2050 стратегиясы осынау мәңгілік жолдағы буындар бірлігінің, ұрпақтар сабақтастығының көрнісі Тәуелсіз елді, өз қолымен құрған буыннан басталған ұлы істерді кейінгі ұрпақтың лайықты жалғастыратынына кәміл сенемін» - деген. Бабалардың ерлігі, бүгінгі буынның ерен істері және жас ұрпақтың жасампаздығы арасындағы сабақтастығы болса ғана біз «Мәнгілік ел» боламыз деген ұлағаты ұлы мақсаттарды негіздей келе, барлық буын өкілдеріне үн қатады. «Әсіресе, мемлекетімізді дамытудың қозғаушы күші – жастар» дейді. Елбасы Н.Ә. Назарбаев ендеше, білімге әрі ғылымға ұмтылған инновациялық жаңалықтарды меңгерген мамандарды даярлау мектептер мен жоғары оқу орындарын да оқытушы профессорлық құрамның басты мін-

деті сайып келгенде, жолдауда көрсетілгендей Ел Президенті патриотизмді дамытуды, насихаттауды ұлтаралық татулықты, әр бір этно сөзінің дәстүрін, тілін сақтай отырып ұлттық тілдің дамуына ат салысуы керек дейді, бұл әрине, келешек ұрпаққа айтылған үндеу.[1]

Ел болу үшін бір үміт, бір мүдде, бір болашақ-ортақ арнада тоғысуы қажет. Ал Мәңгілік Ел болуды біздің ата-бабаларымыз сан жылдар бойы аңсап келді. Енді сол асыл армандарға жеткізу кейінгі ұрпақ, жастарымыздың еншісінде, Мәңгілік ел идеясы бойынша жастармен жұмыс күшейтілетін болады сол ретте әрине, біздің педагогтарымыздың атқаратын рөлімен міндеттері орасан зор. Оқушылардың ұлттық келбетін қалыптастыруда ұлтжандылық, патриоттық тәрбиенің мәні зор. Ұлтжандылық дегеніміз не, ұлтжандылық деген - ұлы сезім. Адамды ажарландырып, нұрландырып, жігерлендіріп, жібереді. Қазақ халқының саны тым аз, сондықтан біз ұлттың сапалы болуын ойлауымыз керек. Ол үшін нағыз білім болу керек. Тек диплом алу үшін білім алудың қажеті жоқ, білімнің ұшан-теңіз тереңіне бойлай білуіміз керек. Алаштың азаматтары сегіз қырлы, бір сырлы болған. Ұлтын сүйген адам ғана ұлт болашағын ойлай білген. Біз Қазақстанымызды жүрегімізбен сезініп келешек жастарға педагогикалық үрдіс барысында елжандылық сезімін сездіре білуіміз керк. Ұлт алдындағы міндетті - Қазақ елі алдындағы ұлы Мәңгілік Ел миссиясының шәкіртті ертеңгі ел болашағын түсініп, білімге талпынып еңбек етуі қажет. Патриоттық тәрбие – барлық тәрбие бастауы. Ал тәрбие Отаннан басталады. Отан дегеніміз - халық, халық дегеніміз - адам. [1]

«Халық кемеліне келіп өркендеуі үшін алдымен азаттық пен білім керек» - деп ұлы Ш.Уалиханов айтқанындай егеменді елдің ертенгі ұрпағының оқу – білім тереңдігімен өлшенеді. Адамның өмір сүруі мен еңбек етуіне лайықты жағдай туғызу, әлеуметтік азаматтық бостандық және жан-жақты рухани интеллектуалдық әлеуеттінің жетілу мүмкіндіктерін қамтамасыз етеді. Сонымен қатар адамның кәсіби біліктілігі мен білімділігін жетілдіру міндеттерін көздейді. Білім беру жүйесіндегі ұлттық және патриоттық қазыналар ретінде, жеке адмның рухани күш-қуат мүмкіндіктерін ашу, адамгершілік пен имандылық өмір салтының берік негіздерін қалыптастыру, әрбір адамды дамыту үшін қажетті жағдайларды жасауы, қоғамның және мемлекеттің алдындағы және құқықтарымен міндеттерің түсіндіруге, сондай-ақ республиканың мәдени және қоғамдық экономикалық, саяси өміріне қатысуы болып келді.

Кезінде қазақ халқының зиялы азаматтарының бірі – М.Жұмабаев қазақтың ұлттық мектебінің моделін ұсынған болатын, «онда әрбір ұлттың баласы өз ұлтының арасында өз ұлты үшін қызмет болғандықтан, әр тәрбиеші баланыс ол ұлт тәрбиесімен тәрбиелеуге міндетті» деп атаған. Д.Міржақыпов мектептің мақсаты «Жалғыз құрғақ білімді үйрету емес, біліммен бірге жас ұрпақтың бойына ұлттық қасиетті қалыптастыра білуіміз қажет» деп айтқан. Тәрбиенің негізгі мақсаты - дені сау, рухы биік, мәдениетті, парасатты, ар-ожданы мол, еңбекқор, іскер, басқада қасиеттері қалыптасқан ұрпақты тәрбиелеу. [3]

Ұрпақ тәрбиесі тілден басталады, ұлттық психология мен дүниетанымдық көзқарасын қамтамасыз ететін тіл, сондықтан қоғамның басты мақсатының бірі - сәбиден бастап барлық жеткіншектер, жас өспірімдер және жоғары педагогикалық оқу орындарының жастары туған елінің рухы мен қоғамның өмірінен қол үзіп кетпеу үшін жасөспірімдер өнегелік қасиеттен жұрдай болып қалмау үшін ана тілін білуді өмірлік қажеттілігіне айналдыру көзделіп отыр. Ж.Аймауытов «білім негізі мектепте ана тілі арқылы меңгерілетінін айтып кеткен». Жүректің терең сырларын басынан кешкен барлық толқындарының ұрпақтан-ұрпаққа жеткізіп отыратын мол қазына халқының тілі. Қай уақытта болмасын өнегелі қасиеттерді қалыптастыру моральдық нормалардың негізінде жүргізілген. Олар өзінің әлеуметтік мәні жағынан бүкіладамзаттық, таптық болуы мүмкін деген ой философиялық әдебиеттерде үстемдік етіп келген. Негізінен алғанда ұлттық психологиялық өмір тіршілігіне орналасқан кәсібіне жүздеген, мыңдаған жылдар ішінде қалыптасқан бүкіл ел болып мойындаған нормалардың болуы тиісті екенін білуіміз керек. [4]

Қай ұлттың, қай халықтың кемеліне келіп толысуына рухани өсуіне, әдеби дамуына басты ықпал жасайтын ұлттық мектеп. Ал сол ұлттық мектепте оқушылардың келбетін қалыптастыруда патриоттық тәрбиенің маңызы зор. Ол үшін ұстаздар қауымы әр шәкіртінің ұлтық тілдегі білімге талап тынысын жоғарылатуы керек, тек жүйелі оқу білім арқылы ғана ұлтының жаңашыл ел ертеніне бей-жәй қарамайтын ұрпақ тәрбиелейтіні белгілі. Игерген біліммен білігін қазақ елінің сан-саласына бағыттау арқылы шынайы патриот азаматты қалыптастырады. Мектеп кезінен-ақ оқушылар бойына патриоттық сезімді қалыптастыру бүгінгі кездің басты мақсаты. Оқушы бойына менің Отаным деген сенімді ұялату қажет, сонда ғана өз елінің шынайы патриоты болмақ.

Көк байрағымызды желбіретіп, ән ұранымызды әуеде қалықтатып, ел мерейін асырып жүрген спортшыларымыздың бойында елге деген сүйіспеншілігі қашанда асқақ болады. Жалпы патриоттық тәрбие беру барлық жерде жаппай жүргізілу керек, нақтырақ айтсақ өзінің баласына, немересіне патроттық тәрбие беруде әрбір ата-ана отбасынан бастауы абзал. Кез-келген адам нағыз патриот болуы үшін өз

елінің, өз халқынның бүгінгі жетістіктерімен мақтана білу керек. Қазіргі жас спортшыларымыз еліміздің патриоты деп айтуға болады.[4]

Бүгінгі таңда қоғам мен мемлекетін білім беру жүйесінің алдында қойып отырған міндеттерінің бірі жеткіншектерді Қазақстандық елжандылық пен Қазақстанда тұратын халықтармен ұлттардың ынтымақтастығы рухында тәрбиелеу болып табылады, бұл мәселенің көкейкестілігі қазіргі әлемді жаһандандыру жағдайында бұрынғысынанда артып отыр. Ұлттық бірегейлікті сақтаудың басты жолдарының бірі болып патриоттық тәрбие беруде халықтың мәдени – мұрасын пайдалану болып табылады. Жастардың адамзаттық, патриоттық қаситеттерін қалыптастыру проблемасына Қазақстан үкіметі құжаттарында және Елбасы Жолдауларында аса үлкен мән берген Елбасы өзінің Жолдауларының бірін де «Өз тарихымызбен ерекше жағдайларымыз негізінде дұрыс жолды таңдап алу мүмкіндігіміз де бар» десе, екіншісінде біз бірлесе отырып ерлікті, ұлт жасақтау жолында алға жылжуымызға қажетті берік жолды қаладық өзіміздің тарихымызды, ұлттық қасиетімізді алдынғы қатарға қойылған.[3]

Президентіміздің патриотқа толы осы ой-пікірі Қазақстан Республикасы білім туралы заңында ең маңызды міндеттер ретінде өз Отаны Қазақстанды сүюге, патриотизмге тәрбиелеу, Мемлекет рәміздерімен халықтардың салт-дәстүрін құрметтеу, Ата заңымызға қайшы келетін көріністерге төзбеу, әлеуметтік және Отандық жетістіктерін игеру, Қазақстанда тұратын басқада халықтардың әдет-ғұрыптарын, тарихын жете білу деп көрсеткен. Демек салт-дәстүрлерін соның ішінде халық педагогикасында көрініс алған патриоттық сана сезімінің қалыптасуына тікелей ықпал ететін озық дәстүрдің тағылымдық мүмкіндіктерін пайдалану қажеттілігіне аса мән береді, ұлттық идея ғана зар аудару және білім мен тәрбиені соған бағдарлау көптеген мемлекет термен халықтардың нақтылы тарихи кезеңдерінде жиі кездесетін мәселе. [4]

Сонымен бірге ұлттық патриотизмнің негізгі құндылықтарына Отан, Атамекен, Ел, Жұрт, Азаматтық борыш, Ар-намыс, Адалдықпен Әділеттік, Азаматтық парыз, Қанағатшылық пен жомарттықты жатқызамыз. Сөйтіп оны қадірлеп, құрметтеу деп белгілейміз, демек, атамекен дәстүрлі дала қоғамның қоныс тепкен кеңістігі қазақ жұртының тіршілік кеңістігі өмір сүру ортасы жер, Отан, Ата-мекен, ел егіз ұғым, Отан адамның бойында патриоттық сезімді туғызуының қажетті шарты деп ой қорытамыз. «Адамға ең бірінші білім емес тәрбие керек, тәрбиесіз берілген білім адамзаттың қас жауы, ол келешектің өміріне қауып әкеледі» деп – ұлы ғалым, философ Абу Насыр әл-Фараби бабамыз айтқан. Өскелең ұрпаққа жан-жақты тәрбие беруді жетілдіріп отыру басты парызымыз деп есептейміз. [5] XX ғасырдың басындағы ұлт зиялыларының Отан сүйгіштік қасиеттерді қалыптастырып дамытуда ұлттық тәрбиеде бірінші орынға қойды. Білім мен ғылымды және тәрбиені өркениетке жеткізудің жете жолы санаған Алаш ардақтысы Ж.Аймауытовтың пікірінше, тәрбиеге әсер беретін өскен орта, ата-ананың тәрбиесі, соңғысы күшті болмаса бара-бара жамандыққа жақындататыны белгілі «Жақсы жігіт он бесінде басбын дейді, жаман жігіт отыз бесінде жаспын» - дейді. Бұл берік қалыптасқан дәстүрді ұлттық тәрбиенің өзегі діңгегі десе де болады. [5] «Атанның ұлы болма, адамның ұлы бол» дей келе адамның ұлы болу үшін кісіген ұрлы ақыл, ыстық қайрат, жылы жүрек» керектігін ұлы Абай бабамызда айтып кеткен. Бұл өсиет - пікірлер мектебіміздің жекетұлғаны тәрбиелеудегі темірқазығы.

Пайдаланғанәдебиеттер:

1 Назарбаев Н.Ә.,Халыққа Жолдауы. //Егеменді Қазақстан газеті. – 2013-4 жж.

2 Қазақстан Республикасы Президентінің Жарлығы Қазақстан Республикасының азаматтарына патроиттық тәрбие берудің 2006-2008 жылдарға арналған мемлекеттік бағдарламасы туралы. 2006 жылғы 10 қазан.

3 Жастарды патриотизмге тәрбиелеу – мұғалімнің басты міндеті //Қазақстан орта мектебі. –2005. – №9. – 7-9 бет.

4 Патриоттық тәрбие және Б.Момышұлы //Қазақстан мектеб. – 2005. – №8. –72-73 бет.

5 Нысанбаев Ә. Қазақстан демократия рухани жаңару. – Алматы: Қазақ энциклопедиясы,1999. – 416 б.

Түйін

Бұл мақалада болашақ ұрпақтыңбойына елжандылық қасиетті қалыптастырудың жолдары талқыланған. Отбасындағы тәрбиенің мектеп қабырғасындағы тәрбиемен ұштасуы, ол ана тілі мен ұлттық салт-дәстүрден бастау алуынан көрінетіндігі айтылады.

Резюме

В статье говоритсяо национальном воспитании молодежи. Важность данной проблемы молодежина эпохе глобализаций это формирование национального духа, патриотизма. В немпроявляются лучшие чертынарода, общечеловеческие ценности.

Summary

Thisof the article speaks about national education of the youth. the importance of the issue of youth at the ètohe globalization is the formation of the national spirit, patriotism.

EDUCATIONAL PROCESS MANAGEMENT IN EXTRACURRICULAR ACTIVITIES OF THE UNIVERSITY

Tazhbayeva S.G. –
Almaty. Kazakh National Pedagogical University named after Abay
Candidate of Pedagogics, Associate Professor

Effective personality development of professional teacher can only be processed within a reasonably organized and well-functioning educational system, in which the two major subsystems are marked out - learning process and extracurricular activities of students.

Extracurricular activities of students *are one of the important components of subsystems of educational process of pedagogical higher education, providing vocational and personal development and self-development of a future teacher on the basis of individual creativity.*

Only having developed the professional and personal qualities, the future teacher can fully realize himself as a person and as a professional in his practical activity. [1]

Extracurricular activities are an aggregate ofinterrelated educational and training activities, which reflect the social activities of students and have such features as goal setting, awareness, productivity, independence. Extracurricular activities are an integral part of the vocational educational system, which in modern conditions is an essential term for the functioning of the educational institution. It is for this creation of our proposed system will be a major concern in any educational institution.

Comparing the actual situation in the educational institution with our designed model, we have identified those areas of the educational process, which do not meet modern requirements and thus they have been developed and used in the educational process of the university.

The above theoretical and methodological principles were the basis for developing a model of extracurricular activities of students as an educational system. Guided by the activity theory, systems theory, and the theory of a integral educational process (which is also a social and educational system), we believe that the extracurricular activities of students is an educational process with all its components: purpose-objectives-content-methods and methodological techniques, tasks and which is attended by subjects of activities (students-lecturers-curators-Dean's Office, the Board of educational work and others). Schematic model of the organization of extracurricular activities in accordance with the interpretation of the structure of the educational process (N.D.Khmel) is presented in figure №1 [2]

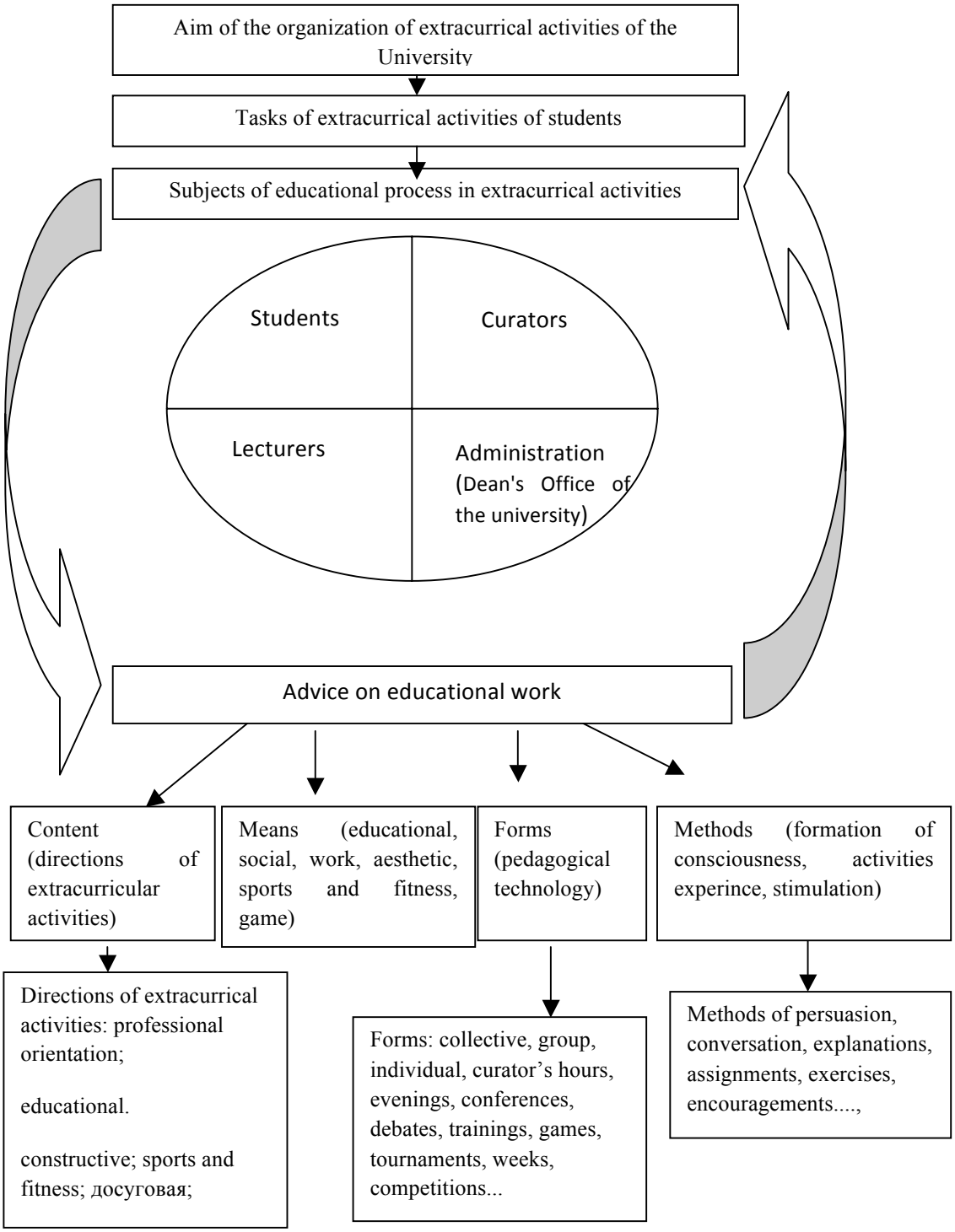

Implementation of the proposed model in the practice of educational work in institution of highereducation, coordination of all its components activities lies on the Council on educational work, created with the vice-rector of educational work. Activities model of future teachers can solve a number of problems of specific transformation of the educational process and impact. This work will be effective in the implementation of the theoretical model of professional and personality educationof future teachers (table №1) [3]

Psychologists (A.N. Leontyev, N.K. Platonov), while investigating the quality of the individual, came to conclusion that the attitude to anything), consciousness, belief (will) and behavior skills. However, these elements with respect to each other are in unequal relationships. In some qualities in the first place stands the sense, in

others behavior skill. At the same time motifs, providing a positive relationship between the individual to the appropriate behavior, reflection, and self-esteem, are in the structure of any personality traits. [4]

Based on this position of personality theory, we have identified in our study motivational, informative, procedural and evaluative components of forming personal qualities of a future teacher. Table 1 shows the theoretical model of professional and personal education.

Table №1 - Theoretical model of professional and personal education of future teachers in extracurricular activities of the university

Structural components of forming qualities	Meaningfulcharacteristics
Motivation	- Positive attitude towards the teaching profession; - Positive attitude to educational work; - Awareness of the importance of educational work; - Interest in educational work; - Aspiration for mastering the contemporary technology of education; - The need for self-actualization.
Informative	- Knowledge of the theory of integrated pedagogical process; - Knowledge of modern forms and methods of educational work; - Knowledge of the nature of education; - Knowledge of professional and personal qualities of the modern teacher; - Preparation for the educational work of the university.
Procedural	- Ability of pedagogical monitoring; - The design skills; - Gnostic skills.
Evaluative	- Possession of self-evaluation, personal behavior reflection; - Ability to formulate educational tasks; - Finding of theoptimal ways of solutions.

In actual practicecomponents and features structurally presented in the model are not the same for students. Therefore, with the help of thought experimentfor them, we assumed the existence of four levels of formation of the desired personal qualities; low, average, good, high. [5]

The content of the structural and content characteristics of professional and personal qualities of future teachers was the basis for the selection and indicators of formation of these qualities, which was a tool for diagnostics in experimental work.

Table № 2 Criteria and Indicators of professional and personal qualities of future teachers

Criterion	Direction to the profession of a teacher	Knowledge of pedagogical process and educational work	Pedagogical skills and abilities	Possession of reflection and self-evaluation of professional and personal qualities
Indicators	Positive attitude towards the teacher's profession; Positive attitude to educational work; Awareness of the importance of educational work; Interestineducationalwork; Aspiration for mastering the contemporary technology of education; The need for self-actualization	Knowledge of the theory of integrated pedagogical process; Knowledge of modern forms and methods of educational work; Knowledge of the nature of education; Knowledge of professional and personal qualities of the modern teacher; Preparation for the educational work of the university.	Ability of pedagogical monitoring; The design skills; Gnostic skills.	Possession of self-evaluation and reflection of personality behavior; Ability to formulate educational tasks; Finding theoptimal ways of solutions.
		Ability of pedagogical monitoring; Project skills; Gnostic skills.		

Stated theoretical basis of extracurricular activities of students as the educational system of the university, its theoretical model and a model of professional and personal qualities of the modern teacher allowed us to develop diagnostic level of their education of future teachers. [6]

References:

1. Tazhbayeva S.G., The concept of upbringing the youth at Kazakh National Pedagogical University named afterAbay. – Almaty, 2006. 48 p.

2. Tazhbayeva S.G., Praliyev S., Kazmaganbetov A.G., The technology of upbringing a healthy lifestyle in the process of moral and volitional formation of students personality (workbook). – Almaty. KazNPU after Abay.

3. Stolin V.V. Self-consciousness of a personality. –Publ: MSU, 1983.

4. Uspenskiy V.B., Chernyavskaya A.P. Introduction to psychological and educational activities. – Vlados. 170 p.

5. Tazhbayeva S.G. – Publ: "Gylym", 2004.

Summary:

The content of this article shows the theoretical basis of extracurricular activities of students as the educationalsystem of the university, its theoretical model and a model of professional and personal qualities of the modern teacher.

ӘОЖ 374. 1. 02

ТҰЛҒАНЫҢ ҚҰНДЫЛЫҚ-БАҒДАР ҰСТАНЫМЫНЫҢ СИПАТЫ

Шолпанқұлова Г.К. – *Абай атындағы ҚазҰПУ,*
ұлттық тәрбие және өзін-өзі тану кафедрасының профессоры,
педагогика ғылымдарының кандидаты

Андатпа. Қазіргі заманғы қоғамда әлеуметтік өмірдің рухани реттеушісі сан алуан нақты формаға ие: құндылық бағдар, идеалдар, әлеуметтік ұстанымдар, нормалар, мінез-құлық пен тәртіп қағидалары, нақты әрекет пен іс-қылықтың тікелей мотивтері. Олар тұлғаның іс-әрекетінің нақты бағытын анықтайды, оны нормативтік белгілі ережелерге бағындырады, адамдардың мінез-құлқы мен тәртібін негіздейді. Рухани әлемнің осы феномендері құндылық шыңы болып табылатын иерархияланған жүйені құрайды.

Категория ценность используется в сферах человека и общества. Бұл ұғымның адамнан тыс және адамсыз болуы мүмкін емес, себебі «құндылық» ұғымы заттар мен құбылыстардың адамзаттық мәніне ие. Олай болса, құндылықтар әлем мен адамға қатысты әлеуметтік үдерістермен өндірілген маңызды жағдайлар мен құбылыстар. Ол қоғамда әлеуметтік, саяси, экономикалық қатынастарға байланысты орныгып, бекітіледі. Сонымен қатар құндылық - әлеуметтік субъектіге, оның қажеттіліктері мен қызығушылығын қанағаттандыру тұрғысынан алғанда маңызы бар материалдық немесе идеалдық заттар.

Тірек сөздер: құндылық, құндылық бағдар, тұлғаның құндылық-бағдары.

Аннотация. В современном обществе духовные регуляторы социальной жизни имеют разнообразные конкретные формы: ценностные ориентации, идеалы, социальные установки, нормы, принципы поведения, непосредственные мотивы конкретных действий, поступков. Они определяют конкретную направленность деятельности личности, нормативно регламентируют ее, детерминируют поведение людей. Данные феномены духовного мира образуют иерархизированную систему, вершину которой составляют ценности.

Категория ценности применима только к миру человека и обществу. Вне человека и без человека это понятие существовать не может, потому что понятие «ценности» представляет собой особый человеческий тип значимости предметов и явлений. Ценности не первичны, они производны от соотношения мира и человека и к ценностям относятся только положительно значимые события и явления, связанные с социальным процессом. Ценности утверждаются в жизни не спонтанно. Они зависят от социальных, политических, экономических отношений в обществе. Иначе говоря, ценности – это материальные или идеальные предметы, обладающие значимостью для данного социального субъекта с позиций удовлетворения его потребностейи интересов.

Ключевые слова:ценность, ценностная ориентация, ценностная ориентация личности.

Abstract. In modern society, social life, spiritual regulators have a variety of specific forms, values, ideals , attitudes , norms, principles of conduct immediate motives of specific actions and deeds . They define the specific focus of the personality , regulatory regulate her dictate behavior. These phenomena form the spiritual world hierarchic system , the top of which consists of values.Category value applies only to the world of man and society. Outside the human person and without this concept can not exist , because the concept of "value" is a special type of human significance of objects and phenomena . Values are not primary , they are derived from the relations of peace and human rights and the values are only positively significant events and phenomena associated with the social process . Approved values in life spontaneously. They depend on

the social, political and economic relations in society . In other words , values - this material or ideal subjects having relevance to current social subject from the standpoint of its needs and interests.

Keywords: value, value orientation, value orientation of the individual.

Құндылықтар әлемі, кең мағынада, мәдениет әлемі, бұл адамның рухани іс-әрекет саласы, оның адамгершілік санасы, тұлғаның рухани байлығын бағалау өлшемі болып табылады.

Отандық және шетелдік әдебиеттерде «құндылық» ұғымына бірнеше анықтамалар берілген.

Тарихқа үңілсек, құндылықтар туралы алғашқы түсінік сонау антика заманында өмір сүрген ежелгі грек ғалымдарынан бастау алады.

Сократ «құндылық - адамның өмірді бағалауы», Платон «құндылық – өмір сүру», Аристотель «құндылық – адамның даналығы, яғни қандай да болмасын құнды нәрсені таба білуі» деп есептесе, Ф.Ницше құндылықты мәндік категория емес, тек бағалау немесе субъектінің әлемді тануындағы ішкі тәжірибесі деп пайымдайды [1, 2, 3, 4].

Қ.А. Иассауи мұсылман философиясының адамгершілік құндылықтарын (адамгершілік, кісілік һәм имандылық және т.б. қасиеттер) әлемдік деңгейге көтеріп, адамды тәрбиелеудің алтын діңгегі деп есептесе, әл-Фараби рухани құндылықтардың ішінен «қайырымдылық» феноменін ерекше атап көрсеткен [5, 6].

Т.Парсонс, бұл ұғымның мультисемантикалық толықтырылуын белгілей отырып, құндылықты біріншіден, мінез-құлық баламасын таңдауға ықпал ететін қажеттілік; екіншіден, адамдардың материалдық емес ұғымға қатысты жалпы көзқарасы; үшіншіден, қоғамдағы келісімді қамтамасыз ететін жоғары қағидалар ретінде анықтайды. Құндылықтар позитивті ғана емес, негативті (нормативті емес) аспектіні де алып жүреді деп есептейді[7].

Г.Риккерт құндылықтар табиғатын қарастыра отырып, оны қоғамда көп немесе аз маңызы бар ізгілік ретінде анықтайды. Оның пікірінше, егер құндылықты бір адам негіз етіп алса, онда ол жалпы маңызды болып табылады [8].

Э.Дюркеймнің «құндылық» және «адамгершілік» ұғымдарының арақатынасын анықтау ұстанымы белгілі бір қызығушылық тудырады. Автор, егер тұлға сенімсіз адамгершілік құндылықтарды игерген болса, онда ол үлкен не кіші дәрежеде қоғамдық морал ретінде жалпы қабылданған, өзіндік құндылықтар жүйесіне ие.

Оның пікірінше, «құндылықтардың шегі индивидтің субъективті бағалауынан еркін. Индивид әлеуметтену үрдісінде өзінің құндылықтар жүйесін қоғамдағы бар құндылықтар жүйесімен «жобалайды». Сондықтан қоғамдық пікір «жеке адамға таныла отырып», әрқашанда адамгершілік абыройға ие. Индивид интуитивті түрде қоғамға «сай келуді» түсінеді, моральдық ұйтқы ретінде өркениеттің ізгілігін, игілігін және жетістігін «жасаушы» және оны сақтаушы» болып табылады [9, 10].

Н.Смелзер құндылықты адам талаптанатын жалпы қабылданған сенімді мақсаттар, сонымен бірге «айналадағы ақиқат дүниенің аспектілерін бейнелеу және бағалау сәттерін, идеал, қажетілік, нормативтілік туралы түсініктеріне қатысты адам өмірінің мәнін жете ұғынуда іс-әрекеттерді реттеуші» ретінде анықтайды. Индивид үлгі, эталон ретіндегі мінез-құлық нормаларымен, идеалдармен, мақсаттармен өзіндік өлшемді жүргізеді. «Жақсылық» пен «жамандық», «әдемілік» пен «бейбастық», «әділдік» пен «әділетсіздік», басқа да эстетикалық категориялар құндылықтар әлеміне ене отырып, көзқарастар мен сенімін қалыптастыруға және оның құндылық идеяларының сапалы қасиеттерін – қолайлысы мен қолайсызын, оптимистік пен пессимистікті, белсенді-шығармашылық пен пассивті-қиялшылдықты анықтауға негізді әсер етеді. Бұл маңызда адамның мінез-құлқына себеп болатын бағдар құндылық ретінде анықталауы мүмкін деп санайды [11].

Демек құндылық адамгершілік қағидалардың негізі ретінде адамның іс-әрекетін белгілі бір бағытқа бағдарлайды, өмірдің қиын жағдайларында адамға рухани негіз болады деп тұжырымдауға болады. Индивид өзінің мінез-құлқын әлеуметтік ұстанымдар арқылы ғана емес, өзінің мақсаттары мен құндылықтарына қарай да өлшейді. Мұнда іс-әрекеттің «эгоистік» бағытын жоққа шығара алмаймыз, себебі, идеалдар, нормалар, қағидалар мен ұстанымдармен кездескенде, қарама-қайшылық пайда болады және қоғамдық құндылық жүйесіне қауіп-қатер туғызады, бірақ қоғамдық және адамгершілік өмірдің ара қатынасын дамыту үшін белгілі бір жағдайларды да қамтамасыз етеді. Міне қоғамның тарихи дамуының осы үрдісінде құндылық бағдар біртіндеп түзетіледі (кейде алмасады).

Сондықтан, құндылықтар өзінің табиғаты бойынша адамзаттың тұрмыс - тіршілігін, адамзаттың болуын бейнелейді. Қоғамдық жағдайлардың өзгеруі адамзаттың санасына ықпал етпей қоймайды, бірінші кезекте тұлғалық қабылдау, ішкі әлемі арқылы тұрақталып қалған ұстанымдар құндылықтар жүйесі мен бағдарға сәйкес еместігін айқындайды. Осыдан жекелік, сосын қоғамдық сана өзгереді, жаңа форма-

ларға сай келу үшін құндылық ұстанымдарды, өмірдің талаптарына сай түзейді. Осыған сай құндылықты білім мен ақпарат негізінде ғана емес, адамның жеке өзіндік өмірлік тәжірибесінде пайда болатын әлемге тұлғалық қатынас ретінде анықтауға болады.Осылай қабылдауға біздің қоғамдағы формацияның алмасуы (қоғам дамуының белгілі бір кезеңі және соған тән құрылыс), дәстүрлі жүйеге жаңа құндылықтардың енуі және олардың ары қарай реттелген тербелістері дәлел бола алады. Оның салдары ретінде әрқайсысы (өсіп келе жатқан ұрпақ өкілдері)таңдау жағдайында болып, жеке өмірлік ұстанымды анықтау жағдаятына тап болады. Қоғамның рухани өмірінің құндылығы әртүрлі шиеленістің және оған алаңдаушылықтың мәндік сызығын құрайды, ал адам өзінің әрекетінде бар мәнді қабылдайды немесе келісімге келуге талпынады. Тұлғаның рухани мәдениетінің деңгейі жоғары болса, құндылық және оның мәні де сан алуан түрлі болады, ішкі мәдениетін байыту үшін ол өзіне қажеттісін игеруге, бойына сіңіруге қабілетті болуы тиіс.

А.А. Радугиннің пікірінше, әр түрлі жүйеге жататын құндылықтарды, оларды өзара бұзбай-ақ келістірудің өзіндік тетіктері бар, құндылықтарды келістіру тетігі иерархия қағидасы бойынша құндылықтар жүйесін құруға негізделген. Құндылықтың деңгейі неғұрлым биік болса, соғұрлым қоғамның рухани өмірі тұтас болады. Құндылықтардың өзі белгілі өзекті құрайды, онда тарихи дамудың белгілі бір кезеңдерінде негізгі идеалдар қалыптастады және қоғамның жағдайына байланысты жаңарады[12].

Адамның тұлғасын қалыптастырудың тиімді нормаларын қамтамасыз ететін рухани өмірдің құндылықтарын таңдау мәдениет арқылы жүзеге асырылады. Адам белгілі бір құндылықтарды меңгере отырып, өзінің рухани дүниесінің тұтас кеңістігін құрайды.

Құндылық руханилық әлемге адамды қатыстыратын және оның мәдени өмірін биіктетін мәдениеттің маңызды бөлігі болып табылады. Құндылық табиғатының «пайда табу көзі/утилитарлық» ретіндегі анықтамалары да бар.

А.И. Кравченко құндылықты «жеке, топтық, қоғамдық қажеттіліктерді қанағаттандыратын» білім ретінде анықтайды. Құндылық пен қажеттілік біртұтастықтың екі жағы, олар бір-бірімен тығыз байланысты, «егер, қажеттілік – адамның ішіндегіні оятатын күш болса, құндылық осы қажеттілікті қанағаттандыратын сыртындағы объектіні көрсетеді [13].

Құндылық пен қажеттіліктің өзара үйлесімділікте болуы адамның өзін және басқаны бағалауда бағдарланатын нормаларын анықтайды. «Өзі» мен «жалпы» арасындағы үйлесімділіктің арақасында бір жағынан, тұтастық, екіншіден, онда индивдтің өзін қолайлы сезінуі қамтамасыз етіледі.

Сондықтан құндылық индивидтің өзінің іс-әрекетінде нақты құндылыққа бағдар беретін мотивациясымен тығыз байланысты. Құндылықтың өзі ұжымдық тұрғыдан жақсылық, қайырымдылық, сүйіспеншілік, елжандылық, достықтуралы түсінік, ол нақты жағдаятта өзіне маңызды құндылықты таңдауына байланысты индивидтің қатынасынан көрінеді. Әрбір адамның құндылық әлемінде іс-әрекеттің кез келген саласында өзек болып табылатын «алмаспайтын» құндылық болады. Оған білімділік, еңбексүйгіштік, әділеттілік, адалдық, тәрбиелілік, мейірімділік және басқалар жатқызылады.

Заманауи ғылымда негізіне әртүрлі сараланған белгілері алынған құндылықтар жіктемесі қалыптасқан. Соның ішінде В.И. Полущиктің адамгершілік қағидаларға негізделген құндылықтар жіктемесін ұсынуға болады: витальды (өмірлік) құндылықтар (баспана, тамақ, киім, гигиена, комфорт, т.б.); рухани құндылықтар (ғылым, өнер, басқару қағидалары, саясат, т.б.); адамгершілік құндылықтар (құндылықты адамның абыройы ретінде мойындау, өмір мен өлімге деген құрмет, т.б.); ақиқатқа деген сүйіспеншілік (адалдық, еңбексүйгіштік, ақиқатқа талпыну, т.б.); айналадағыларға деген махаббат, сүйіспеншілік (дұрыстық,әдептілік, инабаттылық, риясыздық, т.б.) [14].

М.Рокич құндылықтарды екі топқа бөледі: терминальды (құндылық - мақсат) – өмір сүрудің соңғы мақсатына, оған жетуге деген сенімі; инструментальды (құндылық - құрал) – кез келген жағдаятта тұлғаның өзінің әрекетіне деген сенімі. 36 құндылықты жіктей отырып, ұрпақтан ұрпаққа әртүрлі институттар (өзіндік ерекшелігі бар) арқылы берілетін құндылықты әлеуметтік өнім ретінде қарастырады. Өнер, құқық, экономика, білім, отбасы, демалыс, саясат, дін, ғылым, т.б. жүйені, ондағы құндылық бағдар факторларын (шығын-кіріс, жас ерекшелігі, саяси сенім, діни көзқарас, мінез-құлық типі, тұлғалық қасиет сипаттамасы, т.б.) жан-жақты зерттейді [15].

Бүгінде қоғам индивидтің «мінез-құлқының сырттай өзгерген, айқындалған типімен» бірге өмір сүруде. Тарихи тұрғыдан мемлекет басқарудың талап ету, әкімшілік стилін қабылдаған, ал тұлғаның тәуелсіздігі қосымша ретінде қабылданады. Осының салдары қоғамда тұлғаның таңдау дағдысы мен мәдениет деңгейінің төмендігін көрсетеді.

Қазіргі заманғы жастардың идеалы – өзін-өзі қалыптастырған, өзі, жақындары, өзінің табысы мен сәтсіздігі үшін жауапты адам деп сенімді түрде айта алматынымыз айқын. Қоғам бірегейліктен тұтастық

көзқарастағы идеалға көшті. Сонымен бірге көптеген жастарда өзінің әлеуметтік идеалы туралы түсінігі жоқ, олар өзінің болашағын жеке өмірі шеңберінде шектейді. Ол әлеуметтік идеалға қатысты рухани кеңістіктің алшақтығы мен ұлттық бірліктің жоғалуына, символикалық идеологияның (оқиға, ақша, заттар, т.б.) пайда болуына байланысты. Бүгінгі жастардың ерекшелігі экономикалық, саяси, әлеуметтік жағдаяттардың өзгерісіне кез келген сәтте өзін түзете алатын болашақтың моделін қадамды қалыптастыру болып табылады. Идеал адамгершілік құндылықтар құрылымында ерекше орын алады, ол моральдық құндылықтың түрі және бірмезгілде оның жоғары формасы ретінде де қатысады. Сонымен идеал тұлғаның алдына оның мақсатымен тығыз байланысты өзі қалайтын қажеттіліктің жетілген үлгісі, адамгершілік сананың бөлігі ретінде тұлғаның өзін-өзі бағалауының өлшемі болып саналады. Ол адамның іс-әрекетінің дәрежесін айқындайды, қоғам мен адамның мақсатын, өмірін ынталандырушы, адамның құндылығын анықтаушы, мінез-құлқының негізі болып табылады. Идеал қазіргі заман адамының тарихи нақты бейнесі ретінде түсіндіріледі.

Студент жастардың құндылық бағдарын анықтауда М.Рокичтің құндылықтарды ранжирлеуге негізделген құндылық бағдарды анықтау әдістемесін басшылыққа алуға болады, онда: адамда маңызды және оларды мотивациялайтын жалпы құндылықтар саны (36) негізге алынады; негізінен барлық адамдардың ұқсас құндылықтарды меңгеретіні, бірақ оның маңызы әр адам үшін әртүрлі екендігі ескеріледі; барлық құндылықтардың белгілі бір жүйеге шоғарланатыны ескеріледі; адамзаттық құндылықтардың қайнар көзі мәдениет, қоғам, әлеуметтік институт, тұлға екені және солар арқылы қадағаланатыны басшылыққа алынады; құндылықтардың көптеген ғылымдар пәні болып саналатын феномендерге ықпал ететіні ескеріледі.

Әдебиеттер

1. *Сократ Соч. В 6-т. – М., 1965. -560с.*
2. *Платон Соч. В 4-х т. – М., 1965. – 564 с.*
3. *Аристотель О душе // Соч. В 4-х т. – М.: Мысль. 1975-1984. – Т. 1. – С. 369-448.*
4. *Ницще Ф. Переоценка всего ценного (Человеческое, слишком человеческое). Собр. соч. В 5-ти томах. – Т.2.*
5. *Қожа Ахмет Иассауи. Диуани хикмет. //Орталық Қазақстан, 1989, ақпан-наурыз, -2б.*
6. *Әл-Фараби. Әлеуметтік-этикалық трактаттар. – Алматы, 1975.*
7. *Парсонс Т. Система современных обществ. – М.: Аспект Пресс, 1997. – 270 с.*
8. *Риккерт Г. Науки о природе и науки о культуре. – М.: Прогресс, 1998. – 450 с.*
9. *Дюркгейм Э. Социология. – М.: «Добросвет», 1995. – 349 с.*
10. *Дюркгейм Э. О разделении общественного труда. Метод социологии. – М.: Юрайт, 1991. – 495 с.*
11. *Смелзер Н. Социология. – М.: Прогресс, 1994. – 687 с.*
12. *Радугин А.А. Культурология. – М.: Инфра. -М, 1999. – 540 с.*
13. *Кравченко А.И. Социология. – М.: Политическая литература, 1988. – 450 с.*
14. *Полищук В.И. Культурология. – М.: Юрайт, 1998. – 450 с.*
15. *Rokeach Milton. The nature of human value. New York: Free Press. 1973.*

Резюме

Статья посвящена исследованию ценностных ориентаций студенческой молодежи в период обучения в вузе.

Resume

The article investigates the value orientations of students during their studies at the university.

УДК 821.512.122 -14

ЖАСТАРДЫ АДАМГЕРШІЛІККЕ ТӘРБИЕЛЕУДЕ ШӘКӘРІМТАНУ ҒЫЛЫМЫНЫҢ АЛАТЫН ОРНЫ

Жундибаева А.К. *– PhD докторанты,*
Қ.А.Ясауи атындағы ХҚТУ Қазақ әдебиеті және шығыс филологиясы кафедрасы

Андатпа. Шәкәрім қазақ әдебиетіндегі Абайдан кейін танымал, белгілі ақын. Ол өз өмірінде саясатпен айналысып, үш рет болыс болып сайланып, ел басқару ісіне белсене араласқан. Шығармашылыққа бірыңғай бет бұруы 1898 жылдан, яғни, қырықтан асқан соң қалыптасқан. Ол өзінің белгілі уақыттарында орыс, Батыс әдебиетінің тамаша үлгілерін қазақ оқырмандарына таныстырды. Қожа Хафиз, Физули, Науаи, сондай-ақ, Байрон, А.С.Пушкин, Л.Толстой шығармаларын қазақ тілінде сөйлетті. Американ жазушысы Гарриет Бичер-Стоунның «Том ағайдың балағаны» романын, Толстойдың «Үш сауал», т.б. әңгімелерін, А.С. Пушкиннің «Боран», «Дубровский» повестерін қазақ тіліне аударды. Физулидің «Ләйлі - Мәжнүн» дастанын назира үлгісімен жырлады. Шәкәрім үнемі демократтық, халықтық, гуманистік-ағартушылық бағытта болды. Бұл орайла ол XX ғасыр басындағы озат ойлы қазақ зиялыларымен үндес болды. Оның Хафиздан аударған аудармасы қазақ әдебиетінде өзіндік жаңа жырланумен, төл жырланумен ерекшеленеді. Ол өздігінен араб, парсы, түрік, орыс тілдерін жетік меңгерген. 1903 жылы ол Орыс патшалығы географиялық қоғамының Батыс-Сібір бөлімшесіне мүшеліккке қабылданады. 1906 жылы Меккеде сапарын жалғастырады. Мысыр, Стамбұл кітапханаларында болып, білімін толықтырады. Оқуға қажет кітаптарды поштаға салып, Семейге жіберіп отырады.

Оның ғұмырының соңғы кезеңдері 1905-1907 жж. революцияға, столыпин қозғалысына, бірінші дүниежүзілік соғыс уақытына, 1916 жылғы Қазақстандағы ұлттық-азаттық көтеріліс жылдарына, ақпан, қазан төңкерістері уақытына, коллективтендіру, кеңестік жүйеге көшуге байланысты болған азаматтық қақтығыс жылдарынасәйкес келді. Ол өз өмірінде «Алаш» партиясы істеріне ақиқатпен ат салысты. 1922 жылдан бастап Шәкәрім Шыңғыстау бөктерінің Шақпақ аталатын жерінде жеке, оқшау өмір сүре бастады.1931 жылы 2 қазанда ақын беймәлім жағдайда жазықсыздан жазықсыз оққа ұшып, қаза тапты.

Үлкен дарын иесі, ойшыл оқыған тұлға есімі талай жылдар жабулы күйінде, тасада қалды. Бұрынғы КСРО Прокуратурасының 1958 жылы 29 желтоқсандағы шешіміне қарамастан, ақынға тағылған ауыр айып талай жылдарға созылды.

Шәкәрім - өзінің ғұмырында өте танымал болған, Абайдан кейінгі қазақ әдебиетінің белгілі майталман ақыны. Оның шығармалары ауыздан ауызға кең таралды және қазақ еліне кеңінен танымал болды. Бұл мақалада шәкәрімтанудың жастар өмірінде алатын орны туралы айтылған.

Тірексөздер: Шәкәрім Құдайбердиев, Шәкәрім шығармашылығы, шәкәрімтану тарихы, жастар, жастар тәрбиесі, адамгершілік ұғымы.

Аннотация. Шакарим - это второй великий поэтпосле Абая на казахском литературе, который стал популярным в его жизни. Он занимался политикой, был избран в волостные правители. Всерьёз творчеством занялся только с 1898 года, после сорока лет. По определённой системе стал изучать западную и восточную литературу, познакомился с наследием таких поэтов и мыслителей Востока как Хафиз, Физули, Навои, а также с произведениями Байрона, А.С. Пушкина, Л.Толстого. Его перевод Хафиза на казахский остаётся непревзойденным по мастерству и технике, также как блестящий перевод повести Пушкина «Дубровский». Самостоятельно овладел арабским, персидским, турецким, русским языками. В 1903 году он был принят членом Западно-Сибирского отделения Императорского русского географического общества. В 1906 году совершил хадж в Мекку (совместно с Канапия-кажы — дедом Б. Канапьянова). Посетил Мыср (совр. Египет), Стамбул, работал в библиотеках, пересылая по почте в Семипалатинск приобретённые им книги. Последний период его жизни совпал с революцией 1905—1907 гг., столыпинской реакцией, первой мировой войной, национально-освободительным движением 1916 года в Казахстане, февральской и октябрьской революциями, гражданской войной, установлением советской власти, коллективизацией. Участвовал в национально-освободительном движении «Алаш».

С 1922 года Шакарим жил в местечке Шакпак в горах Чингистау в совершенном одиночестве. 2 октября 1931 года он был тайком без суда и следствия расстрелян. Великий талант, большой учёный на долгие годы был забыт. Несмотря на то, что прокуратура бывшего СССР решением от 29 декабря 1958 года реабилитировала Шакарима за отсутствием состава преступления, продолжался запрет на творчество поэта, обвинявшегося в «буржуазном национализме» и прочих нелепых грехах.

Его работы были выучены наизусть, переписывали и широко известны. В этой статье рассматриваются об

огромном значении Шакаримтанув жизнимолодежи.

Ключевые слова: *Шакарим Кудайбердиев; творчество Шакарима; история шакаримоведение; молодежь; воспитание молодежи; понятие человечество.*

Abstract. Shakarim is the second great poet Abai Kazakh literature after, which became popular in his lifetime. He was involved in politics, was elected to the county governors.Serious work began only in 1898, after forty years. For a particular system studied Western and Eastern literature, became familiar with the legacy of poets and thinkers of the East such as Hafiz, Fizuli, Navoyi, as well as the works of Byron, Pushkin, Leo Tolstoy.His translation of Hafiz into Kazakh remains unsurpassed in skill and technique, as well as a brilliant translation of Pushkin's story "Dubrovsky". Self-taught Arab, Persian, Turkish and Russian languages. In 1903, he was accepted as a member of the West-Siberian branch of the Imperial Russian geographical society. In the year 1906 made Hajj to Mecca (jointly with Kanapiya-mistakes nix Kazakh is the grandfather of b. Kanap′ânova). Visited Mysr (modern Egypt), Istanbul, worked in libraries, sending by mail to Semipalatinsk bought them books.The last period of his life coincided with the revolution of 1905-1907, the Stolypin reaction, the first world war, the Sudan People's Liberation Movement 1916 year in Kazakhstan, the February and October revolutions, civil war, the Soviet regime, collectivisation. Participated in the national liberation movement of "Alash".

From 1922 onwards Shakarim lived in the village of Shingistau in the mountains of Shakpak mid-week. October 2, 1931, he was secretly executed without trial. Great talent, a great scientist was forgotten for many years. Despite the fact that the Prosecutor's Office of the former USSR on December 29, 1958 year redeemed Shakarim for lack of corpus delicti, continued the ban on the work of the poet accused of "bourgeois nationalism" and other ridiculous sins.

His works were learned by heart, they copied and widely known. This article discusses the importance of Shakarimtanu in the lives of young people.Shakarim is second biggest poet in Kazakh after Abay, who became popular in his lifetime. His works were learnt by heart, copied and widely known. In this article deals withthe enormous significance ofShakarimtanu inthe life of young people.

Key words: *Shakarim Kudaiberdiev, the creativity of Shakarim, history of shakarimtanu, Youth, education of youth, the concept of humanity.*

Қазіргі Қазақстанның және барлық түркі елдерінің инновациялық дамуы жолында жаһандану үрдісінің жолымен дами отырып, ел келешегін ұлттық болмыс пен рухани мұраларға қанықтыру міндеті тұр.

Жаһандану, ғаламдану, әлемдік ауқымдану, глобализация – жаңа жалпы әлемдік саяси, экономикалық, мәдени және ақпараттық тұтастық құрылуының үрдісі. Терминді ғылыми айналымға алғаш рет енгізген (1983 жылы) американдық экономист Т.Левита.

Жаһанданудың жаңа сатысының түрлі аспектілерін 20 ғасырдың ортасынан бастап Уолт Ростоу, Дэниел Белл, Алвин Тофлер, Питер Дракер, Джон Нейсбитт, Лестер Туроу зерделеді. Олар ғылымға "интеллектуалдық индустриялар экономикасы", "ақпараттық қоғам", "техникалық революция", "ақпараттық жарылыс", "ғаламдық ауыл" деген ұғымдарды енгізді. Жаһандану ұғымы, жалпы алғанда, әлемдік өркениеттің аса маңызды өлшемдерінің жалпыадамзаттық өлшемге ие болуы деп түсіндіріледі [1].

Жаһандану үрдісі бүгінгі қоғамда өзінің даму үрдісінде. Тіршілік атаулыға пәлсапалық тұрғыдан келер болсақ, әр ұғым мен заттың екі сыңардан жаратылғанын барлығымыз білеміз. Айтарымыз: жақсы жағы да, жаман жағы да бар.

Жақсылығы: ұлттың экономикалық әл-ауқаты, жаңа технологиялық сферасы, қоғамда, өндірісте, білім беруде т.б. қолданатын инновациялық әдіс-тәсілдері артады.

Кемшін тұсы: заман өткен сайын ұлттардың ұлт болу келбеті азайып, жалпыұлттық ұғымды бастан кешіруі мүмкін.

Жаһандық деңгейде жаһандық жайларды меңгере отырып, елдік сана мен ұлттық болмысты сақтап қалатын не? деген сауал бүгінгі таңда көңілді алаңдататын сұрақ.

Ал осы сұрақтың жауабы ғасырдан ғасырларға жалғасқан төл әдебиетімізде, әдебиетіміздің рухани азығын жетілдірген тұлғаларымыздың шығармашылығында десек, қателеспек емеспіз.

Бүгінгі әдебиет әлемісан жылдар бойы толығып келе жатқан рухани сабасын күн сайын молықтыра түсуде. Бұл үрдістің жалғаса беруін исі түркі жұрты қолдауы тиіс.

Себебі әдебиет – сол ұлттың болашағының негізі.

Осындай рухани айнамыздың бірі – Шәкәрім Құдайбердіұлы шығармашылығы [2].

Шәкәрімнің тұлғалық болмысы әр қырынан танылса, шығармашылығы да сан алуан мәселені қамтиды.

Ш.Құдайбердіұлының әдеби мұрасы аса бай. Ол поэзия, проза, аударма, тарих, трактат саласында жұмыс істеп, Абай дәстүрінде демократтық-халықтық, гуманистік-халықтық бағыт ұстады [3].

Шәкәрім сияқты әр елдің талай рухани көсемдері өз заманында ұлтына ұйытқы бола білгенін біз тарихтан білеміз.

Сол рухани қайнар иелері болған бабаларымыздан Шәкәрім шығармашылығы несімен ерекшеленеді?

Барлық түркі жұртына өзнасихатын қалдырған өзге ақын-жазушыларымыздан арасынан не үшін біз Шәкәрім шығармашылығын жаһандану заманында жастарды тәрбиелеуде алатын орны маңызды деп есептейміз?

Барлық түркі халықтары тарихы бір арнадан бастау алады. Сол арнаның негізі ретінде не себептенақын шығармашылығын алуды жөн көрдік?

Өз шығармашылықтарымен халқына ой салған туыстас халықтар әдебиетіндегі бірегей тұлғалар Гусейн Джавид Тбилиси (әзірбайжан), Молдо Кылыч Шамыкануулу (қырғыз) немесе өз бауырымыз түркі әдеби әлемінде өзіндік із қалдырған, әдеби тілді араб, парсы тілдері сөздерінен тазартуға зор ат салысқан Ахмет Самим, Ахмет Хашим, Тахсин Нахид, Джеляль Сахир, Рефик Халид Карай, Шехабеттин Сулейман, Мехмет Бехчет, Мехмет Фуат Кёпрюлюзаде, Мюфид Ратиб есімдері мен еңбектері қазақ әдеби қауымына да жақсы таныс [1].

Бұл шығармашылық иелері де өз алдына үлкен құрметке ие.

Ал біз зерделеп отырғанақын шығармашылығы адамның қалыптасуына жол көрсете алатын көптеген салаларды қамтиды.

1. Ол философ, ол ақын, ол аудармашы, ол күйші, ол әнші, сондай-ақ, өз заманында өз бетімен шығыс, орыс классиктерінің шығармаларынан нәр алады. Әртүрлі өнер түрлерін игереді. Жиырмадан асқанда ел басқару ісіне араласады. Абай қайтыс болған соң, ақын аға өсиетімен 1905-1906 жылдары қажылық сапармен Араб, Түрік, Еуропа елдерін аралайды.

Бұл туралы: «Жасымнан жетік білдім түрік тілін» атты өлеңінде:

Жасымнан жетік білдім түрік тілін,
Сол тілге аударылған барлық білім.
Ерінбей еңбек еттім, еңбек жанды,
Жарқырап қараңғыдан туып күнім.
Оятқан мені ерте - Шығыс жыры,
Айнадай айқын болды әлем сыры.
Талпынып орыс тілін үйренумен
Надандықтың тазарып, кетті кірі, [4] бұл деп өз пікірін айтады.

Әлем кітапханаларында білім қазыналарымен танысады. Дін мен философия, ғылым салаларын игереді. Айтпағымыз: сол кезеңде яғни XX ғасыр кезінде араб, түрік, парсы, шағатай, орыс тілдерін жетік меңгерген басқа елдердегі замандастары кемде кем. Адамзат ғұмырында алатын орны ең жоғары ұңым білім, тіл меңгеру екендігін меңзейді.

2 Ақын мұсылмандық жолдың қыр сырын жетік меңгерген. Бұл туралы шығармалары да, еңбектері де бар. Мәселен, «Мұсылмандық шарты» бұған айқын дәлел. Өзі қажылыққа барса да, мұсылмандық негіздерді толық меңгерсе де, ол адамдарды дініне, тіліне, діліне қарай бөлуге қарсы. Шәкәрім үшін барша адамзат болмысы –біреу. «Жер жүзіне қарасам» өлеңінде:

Жер жүзіне қарасам,
Неше түрлі халық бар.
Дін, иманын, санасам,
Мыңнан артық анық бар.
«Бұл қалай?» деп ойласам,
Мұның да бір сыры бар[5] бұл.

Мұсылмандық шартының барлық сырын жете меңгере отырып, ақын көзқарасында адамдарды тіліне, діліне, дініне бөлу жат құбылыс. Бұл жерде ақын ойы «Адамзаттың бәрін сүй, бауырым деп» деген ұстазы Абай үнімен үндес.

3 «Түрік, қырғыз, қазақ һәм хандар шежіресі» атты Орынбор қаласының «Каримов, Хусайнов ошеркасінің матбағасында жарық көрген еңбегінде қазақ халқымен бірге,барша түркі халықтарына ортақ шежірені жазды.

Бір Алла, бергеніңе сансыз шүкір,
Қалған жоқ зал болып қылған пікір.
Бітірдім «Түрік, қазақ шежіресін»,
Болса да кемшілікті, қисық-бүкір, [4]

бұл дейді Ш.Құдайбердіұлы өз шығармашылығында.

Шыңғыс хан шежіресі, Стамбулдағы ғұсманды түрік әмсұлтандары, Парсыдағы әм закавказдағы түрік нәсілі , Өзбек сынды халықтардың шығу тегін бұл еңбегінде жан жақты зерттеп көрсеткен.

Шежіре тарату ұғымы түркі халықтарының көбінде кездессе де, қазақ халқында ғана жеті аталық ұғым терең қалыптасқан. Бұл жерде ақын тәмам түркі жұртының шығу тарихын салыстыра отырып, тектіліктің не екендігін меңзейді. Ұлттың ұлт болып сақталып, сау ұрпақты ғалам қалыптастыруға ғалам қалыптастыруға тегін білудің, қан тазалығын сақтаудың маңызы зор.

4 «Жастарға» атты өлеңінде:

Кел, жастар, біз бір түрлі жол табалық,
Арам айла, зорлықсыз мал табалық.
Өшпес өмір, таусылмас мал берерлік
Бір білімді данышпан жан табалық [5], - дей отырып,

ақын заманды түзеу, ең алдымен жастардың үлесіндегі міндет екенін айта келіп, өзінің ғибратты сөздерін де ақын бірінші кезекте сол жастарға арнайды, жасөспірім көкөрім замандастарын ескіден арылып, жаңамен жылдам жалғасуға үндейді. Жастарға үміт артады.

5 Ақынның өмірлік кредосы – білімді болу. «Ғылымсыз адам - айуан» атты өлеңінде:

Ғылымсыз адам - айуан,
Не қылсаң да, ғылым біл.
Ғылымға да керек жан,
Ақылсыз болса, ғылым тұл.
Ақылға еркін ой керек,
Матаудан ойды азат қыл[5] ,- деп,

барлық істің бастауын ғылым үйренуге, тіл үйренуге, өз ортасын құрметтеуге, өзгелердің пікірімен санаса білуге шақырады.

6 Қандай заман болмасын, адамгершілікке жақ болуды көздейді. Бұл тақырып «Адамшылық», «Адамнан артық жәндік жаралмаған», «Адам немене?» деген өлеңдерінде көрініс тапқан.

«Адамшылық» өлеңінде:

... Мейірім – жақсы, зұлымдық жаман дейсің,
Қасқырлыққа қайтесің құр дөңгелеп.
Жаны ашып жәрдем қылмай өткен адам,-
Өсіп, өшіп құлаған бір бәйтерек [5] бұл, -деп

түйін жасаса,«Адамнан артық жәндік жаралмаған» атты өлеңінде иттің адамға көмектескенін көрсетеді де, «Шын досың - жақсылықты ұмытпаған дос» деп адамның күні – қоршаған ортасымен мәнді екенін меңзейді.

Оның шығармашылығындағы ең басты тақырып заман, оның шындығы, ой-арманы болды.

Заманды түзеудің ең бірінші шарты - адамды түзеу. Осы қағиданы терең зерделеген Шәкәрім заманға сын болып жайттардың бағытын анық айқындады.

7 Шындыққа жетудің жолы түрлі-түрлі, бірақ түбінде жеңетіні ақиқат екендігін айтады.

Ақ жүрек пен Таза ақыл,
Қылсаң адалеңбек,-
Бәрінен де сол мақұл –
Артқыға жол бермек.
Арсыздардың түкке тұрмай
Арам ойы жойылып,
Аяғында хақиқатты
Бұл үшеуі жеңбек,-

дей отырып [4, 270] бұл өлеңінде ақын адамзат баласын жаман әдеттен бой сақтауға үгіттей отырып, өз заманындағы әлеуметтік-саяси кемшіліктердің бетпердесі ашылып, түбінде ақиқаттың болатынына сенім білдіреді.

8 Келер ұрпақ алдына борышты қояды. Бұл борыш, яғни адамдық борыш – өз еліңе еңбек ету керектігін айтады.

Адамдық борышың –
Халқыңа еңбек қыл.

Ақ жолдан айнымай,
Ар сақта, оны біл!
Талаптан да,
Білім мен өнер үйрен,
Өнерсіз, білімсіз
Болады ақын тұл!
Мақтанға салынба,
Басыңның бағы үшін
Нәпсіңе билетпе
Өміріңді сарп қыл өлгеніңше,
Жоба тап, жол көрсет,
Келешек қамы үшін!
Қайтадан қайрылып қауымға келмейсің
Барыңды, нәріңді тірлікте бергейсің
Ғибрат қылар, артыңа із қалдырсаң
Шын бақыт, осыны ұқ,
Мәңгілік өлмейсің [4]!

Шәкәрім Құдайбердіұлы шығармашылығы - бүгінгі таңда қазақ халқы мәдениеті - әдебиеті арнасында іргесі қаланған, берік зерттеу әлеміне айналды.

Қырғыз бен татар жұртында мынандай дана сөз бар. «Тауда қырғыз, татар баласы жыласа, далада қазақ анасының емшегі сыздайды» деген. Бұл түркілік жұрттың ортақ шаңырағы қазақ даласында деген ұғымға сай келетіні сөзсіз. Бұған дәлел ретінде ақын Мағжан Жұмабайұлының:

«Көптүрік енші алып тарасқанда, қазақта қара шаңырақ қалған жоқ па?» деген өлең жолдарын айта аламыз.

Немесе:

Арғы атам ер түрік,
Біз қазақ еліміз, дейді Міржақып Дулатұлы.

Жаһандық жүйе аясында ұлттар арасында және ұлт шеңберіндегі жеке адамдардың арасындағы теңсіздікті жою барысында ақын шығармашылығын зердесіне түйген кез келген жас ұлт негізі мен келбетін сақтауға өз үлесін қосары анық.

Шәкәрімтану – жас ғылым. Шәкәрімтану ғылымының жастарға берерінің маңызы өте зор.

Қорыта айтқанда, ұлттық мемлекеттер жер шарын түгел жайлап, тек бір-бірін ғана халықаралық қатынастардың бірден-бір субъектісі ретінде мемлекеттік жүйенің инфра-құрылымдық іргетасын мойындайтын, өмірдің көптеген салаларына тән жаһандану үрдісі ғаламдық негізделген осы заманда баба мұрасы жастардың ұстанар бағыты мен бағдары бола алатынына сіздер мен біздердің сеніміміз берік болар деген ойдамыз.

Қолданылған әдебиеттер:

1. Уикипедия, Қазақша Ашық Энциклопедияhttp://kk.wikipedia.org/wiki/

2. Әбдіғазиұлы Б. Ақиқат айнасы //Шәкәрім лирикасындағы шеберлік мәселелері// оқу құралы. – Семей, Хан-Тәңірі, 2006. – 108 бет.

3. Әбдіғазиұлы Б. Шәкәрім шығармашылығының дәстүрлік және көркемдік негіздері. –Алматы, 2000. - 216 б.

4. Шәкәрім. Жолсыз жаза. – Алматы. 1988 – 247 б.

5. Құдайбердиев Ш. Шығармалары –Алматы. 1988. – 577 б.

6. Әдебиеттану терминдерінің сөздігі. – Семей- Новосибирск, 2006. - 398 б.

7. Шәкәрімтану мәселелері. Таңдамалы. – Семей – Новосибирск, 2008. – 1024

8. Байтұрсынов А. Әдебиет танытқыш .– Алматы, 2003 . – 208 б.

Резюме

Шакарим-это второй великий поэтпосле Абая на казахском литературе, который стал популярным в его жизни. Его работы были выучены наизусть, переписывали и широко известны.В этой статье рассматриваются об огромном значении Шакаримтану в жизни молодежи.

Resume

Shakarim is second biggest poet in Kazakh after Abay, who became popular in his lifetime. His works were learnt by heart, copied and widely known. In this article deals withthe enormous significance ofShakarimtanu inthe life of young people.

ҰЛТТЫҚ ТӘРБИЕНІҢ КЕЙБІР МӘСЕЛЕЛЕРІ

Мардахаев, Л.В. –
РГСУ әлеуметтік және отбасы педагогикасы кафедрасының меңгерушісі,
педагогика ғылымдарының докторы, профессор, Москва қ., Ресей,
Иманбаева С.Т. –
ұлттық тәрбие және өзін-өзі тану кафедрасының меңгерушісі
педагогика ғылымдарының докторы, профессор,
Қайдарова А.Д. –
«Педагогика және психология» журналы бас редакторының орынбасары,
педагогика ғылымдарының докторы, профессор, Алматы қ., Қазақстан

Аннотация. В данной статье раскрываются основные категории, цели, задачи и функции национального воспитания, а также взаимосвязь инвариантов национального воспитания на логико-гносеологическом уровне. Национальное воспитание рассматривается как в широком, так и в узком смысле: как научная дисциплина и как образовательный комплекс.

Ключевые слова: воспитание, национальное воспитание, национальная идея, цель, задачи, функции.

Аңдатпа. Бұл мақалада ұлттық тәрбиенің категориялары, мақсаттары, міндеттері, функциялары және ұлттық тәрбиенің инварианттарының логикалық-гносеологиялық деңгейдегі өзара байланысы қарастырылады. Ұлттық тәрбиені тар және кең мағынада қарастырылады: ғылыми пән және білім беру кешені ретінде.

Түйін сөздер: тәрбие, ұлттық тәрбие, ұлттық идея, мақсат, міндеттері, қызметтері.

Annotation. This article discloses main categories, aims, goals and functions ofnational education, as well as interrelation of invariants of national education on the logical-gnoseological level. National education is considered in wide and narrow sense: as scientific subject and as educational complex.

Keywords: education, national education, national idea, aim, goals, functions.

Ұлттық тәрбиенің логикалық-гносеологиялық негіздері оның нысанын, пәнін, мақсаттарын, міндеттері мен қызметтерін, сонымен қатар негізгі категорияларын анықтайтын әдіснамалық талдаудың ғылыми деңгейінде қалыптасатын білімді қамтиды. *Тәрбие* – жеке тұлғаның рухани және физикалық дамуына жүйелі және мақсатты әсер ету үрдісі; арнайы ұйымдастырылған тәрбие беру жүйесі жағдайында жеке тұлғаны мақсатты қалыптастыру үрдісі.

Тәрбиенің кең және тар педагогикалық мағынасын бөліп ажыратады. Кең педагогикалық мағынада тәрбие – тәрбиеші мен тәрбиенушінің өзара әрекеттесуін қамтамасыз ететін арнайы ұйымдастырылған тәрбие беру жүйесі жағдайында жеке тұлғаны мақсатты түрде қалыптастыратын үрдіс; тар педагогикалық мағынада – адамның белгілі бір қасиеттерін, қабілеттері мен қатынастарын қалыптастыру мақсатында жүзеге асырылатын мақсатты тәрбие қызметі.

Ұлттық тәрбиені де тар және кең мағынада қарастырғаны жөн. *Кең мағынада* бұл мемлекеттің өскелең ұрпағының бойында өз елінің азаматы ретінде ұлттық өзін-өзі тану, ұлттық ділін қалыптастыруға бағытталған оларды ұлттық идея, ұлттық саясат, халықтардың рухани мәдениетінің құндылықтары негізінде тәрбиелеудің қалыптасқан жүйесі болып табылады. Тар мағынада бұл белгілі бір ұлттың өскелең ұрпағының бойында өз елінің азаматы ретінде ұлттық өзін-өзі тану, ұлттық сезімдері мен ділін қалыптастыруға бағытталған сол ұлттың рухани мәдениеті, салт-дәстүрлері негізінде ұзақ ғасырлар бойы қалыптасқан тәрбие беру жүйесі. *Менталдылық* (ділі, менталитет) (неміс тілінен Mentalität; лат.тілінен mens – ақыл, ой, ойлау, рух жүйесі) – белгілі бір жеке тұлғаға тән (кейбір әлеуметтік топтың, мысалы, ұлттың өкіліне) тұрақты интеллектуалдық және эмоционалдық ерекшеліктер. Ол белгілі бір ұлттың өкіліне тән шынайы өмірді қабылдауда сана мен сезімдердің бірлігін сипаттайды.

«Ұлттық идея» терминінің нақты ғылыми мазмұны жоқ. Шын мәнінде, бұл белгілі бір ел халқының санасында ұзақ уақыт бойы қалыптасқан өмір салты туралы кең тараған идея. «Қазақстанның ұлттық идеясы» бойынша пікір-талас барысында айтылған, ұлттық идея халықтың негізгі бөлігін қамтуға, кез келген қарапайым адамның жүрегінен орын табуға, түсінуге қол жетімді және сезімдік қабылдауға оңай болуға, адамда мақтаныш сезімін, оның үлкен, жалпы іске қатыстылығы сезімін тудырып, күнделікті өмірде әрбір азамат басшылыққа алатындай сұранысқа ие болып, басқа адамдар да осы идеяны басшы-

лыққа алатындығын сезінуге тиіс деген пікірмен келісуге болады [1].

Ұлттық саясат – мемлекеттің тиісті саяси құжаттарында және құқықтық актілерінде бекітілген ұлттар, этникалық топтар арасындағы өзара қарым-қатынастарды реттеу бойынша мақсатты қызмет. Қазақстан Республикасының ұлттық саясаты туралы тұжырымдамасында ол азаматтық қауымдастықты, Ресей және бұрынғы кеңес республикалардың аймағынан тыс қалған диаспоралардың бейімделуін қалыптастыруға бағытталғандығы нақты көрсетілген [2].

Ұлттық тәрбиеде: практикалық қызмет; ғылыми қызмет және білім беру кешені үш саланы ажыратылады. Мұндай бірізділік: тәжірибеден – оны теориялық, ғылыми тұрғыдан түсінуге, бұл түсініктен – мамандарды даярлауға – ғылыми танымның логикасымен шарттасады.

Ұлттық тәрбие тәжірибе ретінде адамдардың, әлеумет институтының ғылыми-қайта жасау қызметінің сипаты мен мазмұнын анықтайды. Оның *нысаны* адамның, топтың өмір қызметінің ұлттық әлеуметтік-мәдени ортасымен өзара сабақтастығы болса, *пәні* – өскелең ұрпақтың жеке тұлға ретінде қалыптастырудың өмір қызметінің ұлттық әлеуметтік-мәдени ортасымен өзара әрекеттестігі барысында ұлттық өзін-өзі тануының қалыптасуы мен дамуы болып табылады.

Ұлттық тәрбиенің мақсаты – жеке тұлға мен әлеуметтің өзара әрекеттесуінің (қарым-қатынастардың) үйлесімділігі, оның негізіне ұлттық өзін-өзі тану, өзінің адамгершілігі, мақтаныш сезімі жатады. Оның ерекшелігі адамның, топтың жасына, ұлтына, тәрбиелеудің әлеуметтік-мәдени ортасына қатыстылығы бойынша анықталады.

Ұлттық тәрбиенің міндеттері оны жүзеге асыру саласымен анықталады.

Ұлттық тәрбиеде жас және әлеуметтік-мәдени ортаның (отбасы, мектепке дейінгі мекемеде, жалпы білім беретін мекемесінде, кәсіптік білімде, қалалық, ауылдық әлеуметтік-мәдени ортада және т.б.) ерекшеліктеріне қарай топтар ажыратылады, олардың әрқайсысының өз мақсаттары, шешілетін міндеттері және мақсаттарға қол жеткізудің жолдары бар.

Ұлттық тәрбиенің тәжірибе ретінде негізгі қызметтеріне: қалыптастыру, қатыстыру, бейімделу, уәждеме, алдын алу, насихаттау, ағарту жұмыстары жатады. Бұл саланың міндеттері әрбір нақты жағдайға қатысты ұлттық тәрбие мәселесін шешу арқылы анықталады.

Ғылыми пән ретінде ұлттық тәрбие адамдар мен әлеуметтік институттардың, мемлекет пен қоғамның ғылыми-танымдық қызметін айқындайды. Оның *нысаны*өскелең ұрпақтың жеке тұлға ретінде қалыптастырудың өмір қызметінің ұлттық әлеуметтік-мәдени ортасымен өзара әрекеттестігі барысында ұлттық өзін-өзі тануының қалыптасуы мен дамуы болып табылады. *Пәні* – өскелең ұрпақтың ұлттық өзін-өзі тануы қалыптасуы мен дамуының жалпы заңдылықтары, оларға ықпал ететін факторлар мен жағдайлар.

Ғылыми пән ретінде ұлттық тәрбиенің мақсаты өскелең ұрпақтың ұлттық өзін-өзі тануы қалыптастырылуын, өмір әрекетінің ұлттық әлеуметтік-мәдени ортамен өзара әрекеттесуінің үйлесімділігін ынталандыру бойынша тәрбие қызметін ғылыми-педагогикалық тұрғыдан қамтамасыз ету болып табылады. Бұл мақсатқа қол жеткізу *ғылыми пән ретінде ұлттық тәрбиенің* аналитикалық, сипаттамалық, түсіндірмелі, болжамды, ұсынбалы, танымдық, біріктіруші және т.б. қызметтері арқылы жүзеге асырылады.

Ғылыми пән ретінде ұлттық тәрбиенің міндеттері төмендегідей топтарға жинақталды:

–ұлттық тәрбиенің тәжірибесін зерттеу: ұлттық өзін-өзі танудың, ұлттық сезімдердің қалыптасуы мен дамуының, ұлттық дәстүрлерді және тәртіптің ұлттық мәдениетін меңгеруінің; өмір әрекеттерінің (ұлттық әлеуметтің) ұлттық әлеуметтік-мәдени ортасының, әлеуметтегі ұлттық қарым-қатынастардың, субъектер мен институттардың әлемуеттік-педагогикалық қызметінің дамуын айқындау; ұлттық әлеуметтік-мәдени ортаның түрлі деңгейдегі үдерістерін анықтау; ұлттық тәрбие субъектерінің қағидаларын, мазмұнын, әдістәсілдерін және қызмет түрлерін әзірлеу; шетелдерде кадрларды, ұйымдар мен институттардың ұлттық тәрбие тәжірибесіне талдау жасау және бағалау және т.б.;

–ұлттық тәрбиенің өзін дамыту: ғылымның әдіснамалық және теориялық негіздерін қалыптастыру; ұлттық тәрбиенің ғылымтануының мазмұнын (нысанын, пәнін, мақсатын, міндеттерін, қызметтерін, технологиясын және әдістерін) анықтау; ғылыми ілімнің саласы ретінде ұлттық тәрбиенің процессуалдық, функционалдық, ғылыми-мазмұнды және ғылыми-пәндік құрылымын жинақтау; ұлттық тәрбиенің технологиялық және ғылыми-әдістемелік негіздерін, тәжірибенің ғылыми зерттеудің технологиясы мен әдістерін әзірлеу;

–ұлттық тәрбие бойынша кадрларды даярлау үшін өзіндік білім беру кешенінің теориялық негіздемесін жасау.

Білім беру кешені ретінде ұлттық тәрбие ұлттық тәрбие кадрларын даярлаудың негіздерін сипаттайтын әлеумет адамдары мен институттарының, мемлекет пен қоғамының ғылыми-білім беру қызметін

айқындайды. Оның *нысаны* ұлттық тәрбие бойынша кадрларды даярлаудың білім беру кешені болып табылады. *Пәні* – білім берудің түрлі деңгейдегі кадрларды даярлау саласындағы ғылыми-теориялық (теориялық зерттеулердің нәтижелері) және ғылыми-эмпирикалық (ұлттық тәрбиенің тәжірибесін жинақтаудың нәтижелері) білімдер және ұлттық тәрбиенің түрлі салаларындағы кәсіби қызметтің бағыттары. *Мақсаты* – ұлттық тәрбие бойынша кадрларды үздіксіз даярлау жүйесін қалыптастыру және қызмет етуін қамтамасыз ету болып табылады. Ұлттық тәрбие бойынша кадрлар алдында қоғамның түрлі салаларында адамдармен кәсіби деңгейде қызмет ету міндеті тұр: ұлттық тәрбиенің практикасы; ұлттық тәрбиенің зерттеушілері (студенттер, магистранттар және докоранттар) мен теоретиктері; бұл білім беру кешенінің оқытушылары, студенттері және тыңдаушылары.

Білім беру кешені ретінде ұлттық тәрбиенің қызметтеріне (ғылыми-білім беру) төмендегілер жатады:

– ұлттық тәрбие субъектінің (оның мақсатына, мазмұны мен қызмет саласына байланысты) ғылыми білім жүйесін қалыптастыру;

– ұлттық тәрбие субъектінде тәрбие қызметі бойынша білік пен дағдыларын дамыту;

– маман тұғаның бойында кәсіби-маңызды қасиеттерін дамыту;

– ұлттық тәрбиенің репродуктив және өнімді (шығармашылық) кәсіби қызметінің тәжірибесін (тәсілдерін) беру;

– әлемге (адамға және әлеуметке, олардың өзара әрекеттесуі мен өзара қарым-қатынастарына), ұлттық мәдениетке және оның құндылықтарына эмоционалдық-мәнді қатынастың жүйесін қалыптастыру.

Білім беру кешені ретінде ұлттық тәрбие табиғи өзара байланысты, өзара шарттасқан және практикалық тұрғыдан қызмет етуші бірлік болып табылады. Оған ұлттық тәрбие субъекті кәсібінің үлгілері; оқу-әдістемелік кешен; «Ұлттық тәрбие», «Әлеуметтік педагогика» терминологиялық сөздігі, профессорлық-педагогикалық құрам жатады.

Ұлттық тәрбиенің логикалық-гносеологиялық деңгейдегі өзара байланысы 1-кестеде көрсетілген.

1-кесте

Ұлттық тәрбиенің инварианттарының әдістемелік талдауының логикалық-гносеологиялық деңгейдегі өзара байланысы

Ұлттық тәрбиенің сапалық категориялары	**Әлеуметтік тәжірибенің саласы ретінде ұлттық тәрбие**	**Ғылыми пән ретінде ұлттық тәрбие**	**Білім беру кешені ретінде ұлттық тәрбие**
Нысаны	Адамның, топтың өмір қызметінің ұлттық әлеуметтік-мәдени ортасымен өзара сабақтастығы	Өскелең ұрпақтың жеке тұлға ретінде қалыптастыру барысында ұлттық өзін-өзі тануының қалыптасуы мен дамуы	Ұлттық тәрбие бойынша кадрларды даярлаудың білім беру кешені
Пәні	Өскелең ұрпақтың жеке тұлға ретінде қалыптастыру барысында ұлттық өзін-өзі тануының қалыптасуы мен дамуы	Өскелең ұрпақтың ұлттық өзін-өзі тануы қалыптасуы мен дамуының жалпы заңдылықтары, оларға ықпал ететін факторлар мен жағдайлар	Білім берудің түрлі деңгейдегі кадрларды даярлау саласындағы ғылыми-теориялық және ғылыми-эмпирикалық білімдер
Мақсаты	Жеке тұлға мен әлеуметтің өзара әрекеттесуінің (қарым-қатынастардың) үйлесімділігі, оның негізіне ұлттық өзін-өзі тану, өзінің адамгершілігі, мақтаныш сезімі	Өскелең ұрпақтың ұлттық өзін-өзі тануы қалыптастырылуын, өмір әрекетінің ұлттық әлеуметтік-мәдени ортамен өзара әрекеттесуінің үйлесімділігін ынталандыру бойынша тәрбие қызметін ғылыми-педагогикалық тұрғыдан қамтамасыз ету	Ұлттық тәрбие бойынша кадрларды үздіксіз даярлау жүйесін қалыптастыру және қызмет етуін қамтамасыз ету

Ұлттық тәрбиенің негізгі категориялары оның терминологиялық аппаратын анықтайды, бұл аппарат көмегімен таным мен қайта жасаудың нысаны мен пәні сипатталады. Олар ұлттық тәрбиенің өзінің дамуына сәйкес тұрақты дамып келеді.

Әдіснаманың логикалық-гносеологиялық деңгейі ұлттық тәрбиенің жалпы мазмұнының күрделілігі мен байлығын түсініп алуға мүмкіндік береді.

Праксеологиялық (грек тіліндегі praxis – әрекет, тәжірибе және лат.тіліндегі praxeus – әрекет, қимыл) деңгей – тура мағынада – «іс-әрекеттер туралы ілім», практиканы философиялық тұрғыда тану. Праксеологияның негізін қалаған поляктардың әйгілі философы Тадеуш Котарбиньский (Kotarbiński, Tadeusz) (1886–1981).

Тәжірибе (практика) субъектінің қызметіне қарағанда көптеген адамдар белсенділігінің ұжымдық тәжірибесі ретінде қарастырылады. Ұлттық тәрбиеде оған түрлі субъекттердің және республикада қалыптасқан адамдардың түрлі категорияларына қатысты тәрбие қызметінің нақты тәжірибесі жатады. *Тәжірибе* дегеніміз іс жүзінде меңгерілген білім, білік, дағдылардың жиынтығы; белгілі бір құбылысты тәжірибе түрінде қайта жасау, зерттеу, сынау мақсатында белгілі бір жағдайларда жаңа нәрсені жасау (С.И. Ожегов).

Ұлттық тәрбие мақсатты іс-әрекет болып табылады. *Іс-әрекет* – бұл адам тарапынан табиғи және әлеуметтік шындықты мақсатты түрде қайта жасау. Тәрбие іс-әрекеті – белгілі жағдайда тиісті нәтижеге бағытталған қызмет мақсатын, тәсілдерін, үрдісін қамтитын субъекттің мақсатты әрекеттері. Оның *субъекті* болып ұлттық тәрбиенің қызметтерін орындайтын нақты тұлға табылады. *Мақсаты* – субъекттің тәрбие қызметінің нәтижесі туралы мінсіз түсінігі.

Шын мәнінде, қызмет үрдісі – ұлттық әлеуметтік-мәдени орта үшін тиісті нәтижеге бағытталған тәрбие қызметінің мақсатқа сәйкес технологиясы болып табылады. «Технология» (грек тілінен techne – өнер, шеберлік, білім, және logos – ғылым, ілім немесе loike – естілік, ішкі заңдылық, бірізділік) ұғымына анықтама беруде екі көзқарас қалыптасқан, бұл орайда осы сөзді қалыптастырудың ерекшеліктеріне сүйенеді.

Әдебиеттер

1. *Бык А. Национальная идея Казахстана//http://zonakz.net/articles/2290*
2. *Концепция национальной политики Республики Казахстан http://www.belarus.kz/kultura/554*
3. *Загвязинский В.И. Методология и методика социально-педагогического исследования: кн. для соц. пед. и соц. работ. – М., 1995.*
4. *Ұлттық тәрбие негіздері. Дәрістер курсы. – Алматы, Абай ат. ҚазҰПУ, 2010. – 91 б.*

ПСИХОЛОГИЧЕСКИЕ ОСОБЕННОСТИ ВИЗУАЛЬНОЙ КОММУНИКАЦИИ
PSYCHOLOGICAL FEATURES OF VISUAL COMMUNICATION

Сексенбаева Л.И. – *к.п.н., ассоциированный профессор, доцент КазНПУ им. Абая,*
Seksenbayeva L.I. – *candidate of pedagogical sciences, associated professor, associate professor KAZNPU of Abay*

Аннотация. В данной статье излагается мысль о значении и роли телевидения, кино как контекстуальной информации и помощи в понимании. Говорится о восприятии телесобытий как визуальной коммуникации, о сравнении телевидения с газетой. Опираясь на классификацию Карла Юнга, идет утверждение об эффективном способе социального управления, где все заключено во внешних параметрах, а их вполне можно контролировать. Телевидение сегодня стало главным инструментарием создания публичности. Далее идет речь о модели Р.Арнхейма, который посвятил свои работы психологии восприятия визуального искусства. Модель Б.Флоренского. Б.Флоренский – священник, потому, в данном случае, сутьизложения – это его определение иконы, совмещающее в себе реальность и символизм. Говорится о статусе иконы к требованиям визуализации свойственное человеку, анализируются его труды в области визуального воздействия на личность, так как визуальное сообщение дольше хранится в индивидуальной и социальной памяти. Поэтому сегодня кино и телевидение – это очень сильные инструментарии воздействия на человека.

Ключевые слова: Визуальная коммуникация, каналы коммуникации, классификация К. Юнга, Д. Дайян, У. Катц, анализ электронной церемонии, модель Р. Арнхейма, модель П. Флоренского.

Keywords: Visual communication, communication channels, K. Jung's classification, D. Dayan, U. Katts, analysis of an electronic ceremony, R. Arnkheym's model, P. Florensky's model.

Телевидение занимает первое место среди всех средств коммуникации по таким параметрам как человеческий интерес, контекстуальная информация и помощь в понимании. ТВ получило оценку 5,5 по семибальной шкале [1, с.329].

Телевидение создает ощущение синхронности с событием, которое не достигнуто нигде более. СМИ все время стремились к сокращению времени между событием и его освещением. Но газета представляет освещение событий вчерашнего дня, какие бы ухищрения ни предпринимались по этому поводу. Свести этот разрыв к нулю может только телевидение.

Телесобытия воспринимаются аудиторией как более достоверное ещё и потому, что визуальная коммуникация не учитывает наличие фильтров в виде режиссера, оператора, редактора. Зрителю же кажется, что он видит само событие, к которому никто не прикоснулся. Печатная информация с этой точки зрения уже не само событие, а описание его. В случае телевидения имеют место феномен совмещения события и описания.

Телевидение, в сравнении с газетой, дает также большой набор лишней информации. Особенно это заметно в случае прямых репортажей. Сопоставляя их с просто телевизионными новостями, можно увидеть массу иной информации, которая в противном случае не попала бы к нам. При встрече официальной делегации мы видим, кто с кем говорит, кто курит, кто как одет. Автор (говорящий) входит в процесс коммуникации наравне с сообщением, в ряде случаев он пересиливает произносимые слова. Д.Рисмен писал о смене героики эпохи в связи со сменой основного канала коммуникации [2.]. Если раньше это были лидеры производства, то сегодня на первое место вышли лидеры досуга, лидеры потребления(актеры, режиссеры, поп-певцы и т.д.).

Пользуясь классификацией К.Юнга, можно утверждать об определенном переходе от интровертных СМИ к экстравертным, хотя он не говорил о СМИ. К.Юнг утверждает, что «экстравертный чувствующий тип больше всего подавляет свое мышление, потому что мышление скорее всего способно мешать чувству»[3. с. 600]. И далее: Опасность для экстраверта заключается в том, что он вовлекается в объекты и совершенно теряет в них себя самого». По сути, это более эффективный способ социального управления, где все заключено во внешних параметрах, а их вполне можно контролировать. Здесь нет мышления, здесь нет сообщения как чего-то нового, а только напоминание, активация того, что уже присутствует в человеке в свернутом виде.

Д.Дайян и У.Катц проанализировали электронные церемонии, т. е вынесение на экран церемоний, которые являются чем-то средним между спектаклем и празднеством. Церемония в качестве важного своего аспекта включает реакцию аудитории. Авторы анализировали «королевскую свадьбу»- Дианы и Чарльза. Интересной семиотической особенностью в ней было использование «символов символов»- бумажных флажков, бумажных полицейских шлемов, как бы отражающих реальные символы-флаги и шлемы. Реакция аудитории демонстрировала харизматическую легитимизацию данного события типа приветствия флажками официальных символов. Авторы предлагают модель «заражения», когда вся Англия охватывается единым событием. «Символично, всей Англии подавался один завтрак» [4, p. 29]. Телевидение сегодня стало главным инструментарием создания публичности.

Модель Р.Арнхейма Р.Арнхейм посвятил свои работы психологии восприятия визуального искусства. Так, вслед за Г.Вельфлином он говорит об особой роли левой стороны, поскольку мы «читаем» картину слева направо. Сходное явление наблюдается в театре. «Левая сторона сцены считается более сильной. В группе из двух или трех актеров тот, кто стоит с левой стороны, будет в данной сцене доминировать» [5,с.43].

Любое визуальное изображение в сильной степени символично. В период раннего христианства человеческое тело считалось воплощением греха. Поэтому оно особым образом использовалось для изображения духовной жизни.

В очерке «Блеск и нищета фотографа» Р.Арнхэйм подчеркивает сложность позиции фотографа для передачи обобщенного образа, поскольку он имеет дело с индивидуальным образцом. Поэтому следует уничтожить какую-то часть уже имеющейся информации. Именно фотографии мы отдали право на официальный портрет.

В крупных династических или религиозных иерархиях, таких, какие были в древнем Египте, предполагали, что статуя правителя олицетворяет мощь и сверхчеловеческое совершенство его должности, и пренебрегали его индивидуальностью; и даже в наше время фотографы, специализирующиеся на портретах президентов и крупных бизнесменов, вынуждены искажать их, чтобы не подчеркивать художественные достоинства своей работы [6,с.134]. Можно привести пример, связанный с М.Тэтчер, когда думали об использовании на предвыборных листовках ее более ранних фотографий. Поразмыслив, они отказались от этого, решив, что увидев реальную Тэтчер на теледебатах, избиратели решат, что их обманывают, и перенесут эту оценку на другие аспекты предвыборной агитации.

Ранние произведения искусства, пишет Р. Арнхейм, имели функцию напоминания. Они были очень сильно связаны с местом размещения, были его частью. Они были включены в более широкий контекст. «В алтаре дзен-буддистского Храма можно увидеть свиток, на котором помещена одна большая идеограмма, а перед ней цветок в вазе. Слова и цветок побуждают нас к размышлениям» [7]. Второй вариант-передача сообщения (аналогичное разграничение было в свое время предложено и Ю.Лотманом). В этом случае поступает новая информация, а не просто активизируется старая.

Снова-таки коммуникативно Р.Арнхейм пытается разграничить работу фотографа и художника. В случае художника у людей нет ощущения, что за ними подсматривают.

Только сиюминутное является личным, а не художник непосредственно наблюдал за тем, чего в данный момент не было, потому что это было там всегда. «Живопись никогда никого не разоблачала» [8, с.120]. А в студии фотографа ситуацию защищает определенного рода социальный код. Позирующий сам придает своему лицу и фигуре наилучшее выражение. Иная ситуация возникает в случае моментальной съемки «Животные и дети, прототипы неконтролируемого поведения, - это любимые герои фотографии» [8, с.123]. Здесь и возникает ситуация вмешательства в жизнь, которая отсутствует в случае живописи.

Модель П.Флоренского. П.Флоренский - священник, поэтому его определение иконы совмещает в себе реальность и символизм. «Икона - и то же, что небесное видение, и не то же: это - линия, обводящая видение. Видение не есть икона: оно реально само по себе; но икона, совпадающая по очертаниям с духовным образом, есть в нашем сознании этот образ, и вне, без, помимо образа, само по себе, отвлеченно от него не есть ни образ, ни икона, а доска» [9, с.43]. Соответственно меняется статус: икона «не изображает святого свидетеля, а есть самый свидетель» [9, с.172]. Но одновременно, как, кстати, у М.Маклюэна, возникает требования визуализации как свойственное человеку. «На иконе, как и вообще в церковной культуре, конструируется то, что не дано чувственному опыту и чего, следовательно, хотя бы схему, мы нуждаемся наглядно представить себе...» [9, с.121-222].

Живопись маслом он связывает с развитием музыки, со звуками органа. «Тут несомненно есть какое-то исхождение двух родственных материальных причин из одного метафизического корня, почему обе

они и легли в основу выражения одного и того же мирочувствия, хотя и в разных областях» [9,с.91]. И далее он продолжает, что в католичестве гравюра не хочет быть гравюрой, а хочет решать масляно-живописные задачи. Подлинная гравюра развивается на почве протестантизма. «Настоящая гравюрная линия есть линия абстрактная, она не имеет ширины, как не имеет и цвета. В противоположность масляному мазку, пытающемуся сделаться чувственным двойником, если не изображаемого предмета, то хотя бы кусочка его поверхности, гравюрная линия хочет начисто освободиться от привкуса чувственной данности» [9, с. 97].

Для нас важно, что в иконописном языке лицо называлось ликом, но туда же включались руки и ноги – «маленькие лица нашего существа» [9, с.128]. Вне церковного аспекта визуальный язык анализируется им в книге «Анализ пространственности и времени в художественно-изобразительных произведениях», выпущенной в 1993г. на основе лекций, которые П. Флоренский читал в двадцатые годы. Исходная точка зрения в них такова: «Вся культура может быть истолкована как деятельность организации пространства» [9,с.55]. Объекты мира также определяются, отталкиваясь от пространства. «Можно говорить, что самые вещи - не что иное, как «складки»или «морщины» пространства, места особых искривлений его...» [9, с.6]. Отсюда возникает интересное определение жеста: «Жест образует пространство, вызывая в нем натяжение и тем искривляя его» [9, с.56]. Художник силой нагнетает в пространство содержание, заставляя пространство вместить больше, чем оно может это сделать в нормальном состоянии.

Через работу с пространством он видит работу поэта и театра. Поэт дает формулу пространства, предоставляя читателю самому представлять конкретные образы. Театр в наименьшей степени опирается на активность зрителя, являясь в этом плане искусством наинизшим. Визуальное сообщение дольше хранится в индивидуальной и социальной памяти. Перед нами очень сильный инструментарий воздействия, без которого ничего нельзя было сделать в прошлом. Но и сегодня он снова находится на переднем плане.Это и телевидение и кино. И мы переносим некоторые образцы поведения именно по этому каналу.

Литература:

1. СчавевД. A Maring Compaign New User Friendly, 1993.
2. Riesman D. The Lonely Crowd. – New York, 1995
3. Юнг К. Г. Психологическиетипы. – М., 1996.
4. Дауап. Д. Katr E. Elechtoonik Ceremonies On sing - Baltimore, 2009.
5. Арнхейм Р. Искусство и визуальное восприятие. – М., 2003.
6. Арнхейм Р. Новые очерки по психологии искусства. – М., 2000
7. Арнхейм Р. Язык, образ и конкретная поэзия. – М., 2004
8. Арнхейм Р. О природе фотографии новые очерки по психологии искусства. – М., 2004.
9.Флоренский П. А. Храмовое действо как синтез искусств // Флоренский П. Иконостас. – СПб.,1993.

Түйіндеме

Жұмыста визуалды қарым-қатынастың психологиялық ерекшеліктері жайында айтылған. Әсіресе, қазіргі таңдағы телеарнаның маңыздылығына ерекше назар аударылды. Бұл мәселе бойынша Д. Рисмен, К. Юнг, Д. Дайян, У. Катц сияқты ғалымдардың пікірлері келтірілген.

Р. Арнхеймның моделі нақты көрсетілді. Ол визуалды бейне. Бұл еске салу қызметі. Әрі қарай, П. Флоренскийдің моделі жайында сөз болды. П. Флоренский әулие болғандықтан, оның анықтамалары реализм мен символизмді бір арнаға сыйғыза білді. Көру икона емес. Ол өз алдына шынайы. Одан әрі иконаның мәртебесі жайында айтылды. Бейнелеу өнеріндегі майға тоқталады. Жасанды өрнектердің дамуы хақында сөз етіледі. П. Флоренский визуалды тілге шіркеуден тысқары жерде сараптама жасайды. Әлем нысандары оның пікірінше, қоршаған ортадан тысқары жерде анықталады. Ол ым-ишараларға көп көңіл бөледі. Визуалды хабарлау жеке адам мен әлеумет санасында ұзақ сақталады деп санады. Бұл телеарна және кино. Осыдан келіп, өмірге кедергі келтіру жағдайы пайда болады.

Resume

This paper is writtenaboutpsychological aspects of visual communication. Nowadays television importance is taken into consideration. It is provided a brief characteristic of such sciences as D. Resman, K. Yung, D. Dayan, U. Kats on this issue.

R. Arnkheim’s model is reflected in detail. It is a visual representation. It is a reminder function. Further, it is said about P. Florensky’s model. P. Florensky is the priest therefore his icon definition combines realityand symbolism. Visionis not anicon. It is reallyin itself. Further, it is written about an icon status. It is done an accent on the oil painting. It is said about original engraving development. P. Florensky analyzes a visual language beyond a church aspect. According to P. Florensky,

world objects are determined pushing off a space. Heattaches importance togestures. In his opinion, visual information iskept longerin individual andsocial memory. It is a television and movie. Here is an intervention situation in the life.

ПЕДАГОГИКА ТАРИХЫ
ИСТОРИЯ ПЕДАГОГИКИ

УДК 821.512.122

КӨРКЕМДІК ДӘСТҮР АЯСЫНДАҒЫ ҰЛТТЫҚ МІНЕЗ
NATIONAL CHARACTERISTIC ON ARTISTIC CIRCLES OFTRADITIONS

Тоқсамбаева А.О. – *ф.ғ.к., доцент.*
Семейдің Шәкәрім атындағы мемлекеттік университеті

Аңдатпа. Аталмыш мақалада көркемдік дәстүр аясындағы ұлттық характер туралы айтылады. Тақырыпқа дәйек болу үшін Мағауин шығармашылығындағы «Тазының өлімі» хикаятындағы негізгі кейіпкерлердің бойындағы ұлттық характерлер сипатталады. Әңгіменің негізгі тірегі бір ғана Лашын арқылы қазақ халқының даналық өмірінің түрін сипаттап,сол елдің адамдарымен үндестіре білген жазушы шеберлігі бейнеленеді. Лашынның ғұмырын арнаған адамы кімеді, оның ұлттық характері қандай мәселелерде көрініс тапқандығы туралы берілгендігін мақала түйіндейді. Жалпы, әдебиеттану ғылымында көркем шығарманың тарихи негізі деген ұғым бар екендігін, ол тарихта не болғанын сол күйінде алу деген ұғым емес, ұлт жадындағы жақсы қасиеттерді жаңғырту деген сөз екендігін мысалдар арқылы дәлелденеді. Кеңес үкіметі кезіндегі типтік бейнеге айналып кеткен, қазақ ауылдарындағы басшыларға жарасатын әрекетті жазушының көркемдік деталь деңгейіне көтере білгендігі туралы айтылады. Мақалада жалпы қазақ ауылындағы береке, үлкенге құрметтің Мағауин хикаяттарында нақтылы бейнеленгендігі, жазушының ел тарихын, елдің психологиясын, мінезіндегі жақсылығы мен жамандығын соншалықты нәзік білетінін мысалдар арқылы дәлелденеді. Соцреализмдегі мынау жағымды бейне, мынау жағымсыз бейне деген әңгіме төңірегінде әңгіме қозғамайтындығын айта келіп, көркем бейнені оқиғаның даму үрдісінде ашады. Жазушы алаш арыстарының лебін, үзілмеген жібін Қазы бейнесінде беретіндігін, азған тұқым, ұлттық мінезден ада бола бастаған кейіпкерлердіңең қасиетті нәрселерді айтып, оны Қазыға кінә қылып артуын, оқырманның арқасына аяздай бататындығы жайында сөз қозғалады. Көркем әдебиеттің тәрбиелік мәні деген факторға үлкен мәселе емес деп қарайтын таным да жоқ еместігі туралы айтылады. Мақала зерттеушілерге, әдебиеттанушыларға арналады.

Кілт сөздер: Ұлттық характер, хикаят, кейіпкер, «табаны тиеді», «аң ұстамаса мойны қатып кетеді»,«сорпа жалатып»,ұлттық характердің символындай, ұлттық рух, көркем характер, тарихи таным.

Abstract. National characteristics of artistic traditions

This article is devoted to the national characteristics of artistic traditions. As an evidence to the theme the national character of the main hero from the novel ofM. Magauin “Tazininolimi” are described. The main idea of the novel is to show the wise life of Kazakh people through the peregrine. The abundance in Kazakh aul, respect to old are directly shown in the works of MukhtarMagauin, the writer knows very well the history of nation, the psychology of nation, the bad and good sides of nation’scharacter. The writer depicts the influence ofAlash defenders on the development of the nation’s culture. The article is dedicated for researchers,for literature specialist.

Key words: national character, story, character,“stepping on smth”, “hunting trains neck muscles”, “sipping the soup”, symbol of national character, national spirit, artistic character, historical cognition.

Көркем характердің, характерлер типологиясының ішіндегі өзгеше құндысы – ұлттық характер. «Ұлттық характер – шығармадағы кейіпкердің ұлттық сипатымен ерекшеленген мінез-бітімі, оның белгілі бір халықтың өкілі екендігін танытатын психологиялық және ойлау, сөйлеу өзгешелігі» – деп «Әдебиеттану. Терминдер сөздігінде» анықтама берілген. [1,360]

Біз көркемдік дәстүр аясындағы ұлттық характерді анықтау үшін Мағауиннің «Тазының өлімі» хикаятындағы негізгі «кейіпкерге» назар аударып сол арқылы хикаяттағы кейіпкерлерге тоқталуды жөн көрдік.

Хикаяттың пролог пен эпиолог стилінде жазылған екі бөлімі де Лашынға арналған. «Тазының өлімі» хикаятының негізгі тірегі Лашын арқылы қазақ халқының даналық өнерінің бір түрін шеберлікпен суреттеген жазушы, әрине осы сюжетті сол елдің адамдарымен үндестіре суреттеген. Бір ғана тымақ орнын малақай басуы қандай көркемдік деталь. Ұлттық характердің символындай әсер етеді. Лашынның ғұмырын арнаған адамы кім еді, хикаятта қалай суреттелген. Оның ұлттық характері қандай мәселелерде

көрініс тапқан, осы мәселелер төңірегінде пікір-тұжырым айтпақпыз. Ол – Қазы еді. Суреткер бұл кейіпкерін бірден бойлата көтермей, Омар ақсақалдың аузымен арғы тегіне тоқталып өтіп, сыр шерте сөйлетеді. Жалпы, әдебиеттану ғылымында көркем шығарманың тарихи негізі деген ұғым бар. Ол тарихта не болғанын сол күйінде алу деген ұғым емес. Бірақ ұлт жадындағы жақсы қасиеттерді жаңғырту деген сөз. Омар ақсақал Қазының арғы тегі күшті болғанын айта келіп, ұрпағының соған сай өмір сүріп жатқанын айтады. Ауыздан осылай тараған әңгіме сюжет құрауға да алып баратын жайттар болады. Сөйтіп кейіпкердің асыл негізіне алдымен оқырманды таныс қылып өтеді.

Біз Омар ақсақалдың әңгімесінен қазақ ұлтының өзіндік қасиетінің мың қатпарынан ақпарат аламыз. Соның бізге қазір керегі, Қазыға қатыстысы. Қазының әкесі Әмір жігіттің сырттаны екен, қолынан қыран тазы арылмапты. Нағашысы Мамай шал да осал адам болмады. Омар ақсақал Мамай туралы айтқанда онымен қыстауы қатар болғаны, көзімен көргенін айтады. Тарихи таным осы шығарманың негізгі кредоларының бірі. Бірақ өмірлік деректерді жазушы көркемдік шындыққа айналдырған.

Тұтас бір әлемнен ақпарат алған біз, Қазымен оның Омар ақсақалдың ұзын-сонар әңгімесіне арнаған қысқа, қағытпа тәріздес сөзінен байқаймыз, сонымен қатар, ақсақалға берген сауалынан байқаймыз. Міне осы екі сәттің өзінде Қазы мінезінің бірнеше деталына қанық боламыз. Біріншісі, «өкіметтің малын кім бағады» деу арқылы оның бүкіл қоғамға наразылығы, яғни оның зорлықшыл жүйесіне қарсылығы байқалса, екіншіден, нағашысынан күшікті күштеп алып кетуі, қалап алып кетуі оның аңшылық қасиетінен хабар береді. Адамның жеке басының құқығы жойылған, дараланауға мұрша бермейтін жүйені таныған адамның сөзі. Осындай ойларға сол жылдардың өзінде Мұхтар Мағауин бара білген. Суреткер сол кеш, Қазының үйіндегі кешкі дастархан басындағы әңгіме арқылы негізгі кейіпкерлермен таныстырып, олардың өмірлік позициясынан оқырманды хабардар етіп кетеді.

Қазының аңшылық қырын жазушы, оның алғаш Лашынды аңға баптаған сәттерінен-ақ аңғарта бастайды. «Табаны тиеді» деп қара жерге жүгіртпеу, «аң ұстамаса мойны қатып кетеді» деген тіркестер, ең аяғы «сорпа жалатып» қана алып шығу, осының бәрі Қазының аңшылық тұлғасынан хабар берсе, екінші жағынан жазушының алып отырған объектісін ерекше білетінін байқатады.

Жазушы Қазының бейнесін үнемі өсу үстінде береді. Есенжолдың Қазы да араққа үйренді деп, оның жанына жара салып, күйкі тіршіліктегі күн көрісімен оны азапқа салады. Адамгершілік тұлғасы, ар-ұяты биік Қазы жақсыны жақсы, жаманды жаман деп айтатын қайсарлығымен де ерекшеленетін. Қазының биік тұлғасын, оның ел азаматы екенін, ұлттық характерін көрсететін тұстар хикаятта аз емес. Сондай сәтті сәттердің бірі Қазының Лашыны алған түлкіге ел қарық болса, Есенжолдың қағылып қалуы.

Қазының ұлт тағдырын ойлайтын тұлға екендігі оның әр қимылынан, іс-әрекетінен байқалалады. Омар ақсақалдың «Жаман елтірі» тымақтан құтылуы, бүкіл малшы, күзетші ағайындардың сәлем айтып жіберіп, түлкі алдыруы оның адамгершілік қасиетіне жанама мәліметтер. Сонымен қатар, оның «Елді шоттан жегенін тоқтатсын, жалақорлығын қойсын! депті міс» – деп Есенжолдың арамза бейнесін ашуы алаш арыстарының биік қасиеттерінен хабар береді. «Елді шоттан жегенін» – дейді, мені демейді. Халыққа салмақ түсіретін, халықтың мінезіне көлеңке түсіретін жат қылықтарға Қазының жаны қас. Ферма бастығы Бекқалидың қылығы езуге күлкі үйіртеді. Ол басшы, елдің еркесі соған тән бір емес, екі тымақ тіккізуі әбден жөн болып тұр. Бұл типтік бейнеге айналып кеткен, Қазақ ауылдарындағы сол кезеңдегі басшыларға жарасатын әрекет. Жазушы осы әрекетті көркемдік деталь деңгейіне көтере білген. Жалпы қазақ ауылындағы береке, үлкенге құрмет хикаятта нақтылы бейнеленген. Жазушының ел тарихын, елдің психологиясын, мінезіндегі жақсылығы мен жамандығын соншалықты нәзік білетіні байқалады. Соцреализмдегі мынау жағымды бейне. Мынау жағымсыз бейне деген әңгіме төңірегінде әңгіме қозғамайды. Көркем бейнені оқиғаның даму үрдісінде ашады. «Елді шоттан жемесін» деген сөзі іштен азған адамға төбесінен жай түсіргенмен пара-пар әрекет. Сол елдің ішінде Есенжолдың кірден жейтін қылығы келеңсіздік болса, кейіннен замандасының төсегін былғауы ар-ұяттан кетіп, құлдырай азғанының белгісі.

Сол дәуірдегі қоғамның екіжүзділігі елдің иығын басып, еңсесін түсіріп еді. Халықтың ұлттық мінезін бойына жиған небір алып тұлғалар айдалып, тектілердің тамырына балта шабылған нәубеттің ызғары ел өмірінде елес болып, айықпай тұрған кезеңболатын. Бүкіл ел басына түскен ауыртпалық, ізіне түсіп аңдушылық, Қазының соңынан қалмай, ақыры азамат сынып, рухы төмедегендей болады. Суреткер оның сыртқы әрекетіне соны байқатса, ішкі принципінен айнымай ұлттық мінезін өзімен ала кеткен нар тұлға екенін тағы да сездіріп өтеді. Қоғамның азып, елдің небір тұлғаларының басын жалмаған әзірейілде жылан шайтан судың қазақ дастарханына жымысқы жолмен енгенін суреткер тұтас елдің улана бастағанын соншалықты дәлдікпен берген. Уланудың даму үстінде екенін дәл көрсеткен. Әңгіменің өзінің баяғыда Әділдің келгеніндегідей қызбауы, әңгімені тек Омар ақсақалдың айтып отыруы, тұтас барлығының Қазы, Бекқали, Есенжол, Айсұлу, Кәмила, Бекқалидың келіншегінің арақтан дәм тата бастауы ұлттық

мінезге құрт түсе бастағанын байқатады. Символдық деталь, метафоралық бейнелеу, көркем кейіптеу Лашынның: «Онша жақсы нәрсе емес-ау, сірә», – деп «ойлануынан» сәтті көрініс тапқан.

Жазушы алаш арыстарының лебін, үзілмеген жібін Қазы бейнесінде береді. Сондықтан азған тұқым, ұлттық мінезден ада бола бастаған Есенжолдардың ең қасиетті нәрселерді айтып, оны Қазыға кінә қылып артуы, оқырманның арқасына аяздай батары хақ. Көркем әдебиеттің тәрбиелік мәні деген факторға үлкен мәселе емес деп қарайтын таным да жоқ емес. Біздің пікірімізше бұл факторды сыртқа тебу әбестік. Әрбір оқыған адам, оның ішіндегі жас тұлға, жасөспірім болашақ ұрпақ Есенжолдан жиренетіні рас. Оның Қазыға тискен сәттегі артқан кінәсінен азамат ретіндегі өз басының кемшілігін айтпай, ал алысқа, тамырға балта шабатын мәселелерге ойысып, оны сол арқылы тұқыртатыны. Есенжол мен Қазының арасындағы диалогтан біз екі кейіпкердің адамдық тұлғасы, ұлттық мінезіндегі өзгешелік ерекше ашылған. Суреткердің шеберлігін айқындайтын факторлар аса өткір. Сол кез, сол кезеңде социалистік реализм бағытында жазылған шығармалар жақсы деп танылып тұрған уақытта осындай әлеуметтік, ұлттық мәселелерді көркем шығарма арқылы көрсету суреткердің де ұлттық мінезінің биіктігін, өмірлік кредосының айқын екенін көрсетеді. Қазы тұлғасында автордың мінезімен үндесік бар. Жазушы Мұхтар Мағауиннің өмірі мен шығармашылығы тұтасымен ұлт тағдырына, жеке бастың бостандығына арналған десе де болады. Қазы да әділеттік, адалдық жағындағы кейіпкер. Оның «Нағашымда шаруаң болмасын» деуі-ұлт азаматы нағашысының сол кездегі қоғам үшін қандай қауіпті саналатынын білсе де қорғауы, дегенмен ары қарай оны суреткер«қарқыны басылып қалды» деп суреттейді. Қоғамдық машинаның нені болса да таптап кететін тажал екенін, оның Есенжолдай «қолдаушыларының» бар екенін біліп, талай арыстардың қор болғанынын сезіп, іштей күйреуін көрсетеді. Арақ іше бастауы да ішкі жалынды басу үшін жасалған әрекет болатын. Оның осындай елім деп еңіреген қайғысын Есенжол сияқты пысықтар дәл пайдалана білетіндігін суреткер шеберлікпен суреттей білген. Қайсар тұлға соның өзінде Алаштың азаматтары туралы әңгіме болғанда жасып қалып, зияным тимесін деген ниетпен үндемей қалады. Бірақ намыс оты шарпығанда«ал өзіме түкте істей алмайсың» деп адамдық рухын түсірмей қасарысады. Бас қорғалап қашпайды. Бірақ, кезінде «Оян, қазақ» деп жария салған Алаштың арыстарын қалай қудалап, қалай қамағаны, атқаны бәріне есіне түсіп отыр. Патша үкіметінің ел ішінде осы «Есенжол» сияқты көмекшілері ол кездері де бар еді. Алып Бәйтеректер оған қарамай халқына қызмет етті.

Ендеше, рухы жағынан Мұхтар Мағауин шығармаларының кейіпкерлері ұлтына еңбек етуді, рухани сатылмауды көздеді. Ол оның шығармаларындағы басты кейіпкерлерінің характерлерінен көрініс тауып отырады. Азапты күндер, ұйқысыз түндер, елдің сол кездегі жағдайы салмағын түсіре бастаған Қазының бейнесін жазушы шағын штрихпен дәл басып бере білді.

Пайдаланған әдебиеттер:

1.Бекниязов Т. Ұлттық характер., – 92 б. //Кітапта: Әдебиеттану. Терминдер сөздігі. – Новосибирск, «Талер-Пресс», 2006, -398 б.

2. Қоңыратбай Тынысбек. Қазақ эпосының этникалық сипаты. Филол. ғыл.д. Автореферат. – Алматы, 2002, – 50 б.

3. Мағауин Мұхтар. Шығармалар жинағы. 1960 -2002ж. –А: Қағанат – ҒМО баспасы, 2002 7– 1 том 7 – 549 б.

4. Кәмәләшұлы Биқұмар. Қазақ халқының салт-дәстүрлерінен (Бүркіт, қасқыр, ит және аң-құс терілеріне қатысты салт-дәстүр, сенім-наным, әдет- ғұрып, жосын-жоралар, ырымдар). – Өлгий қаласы, 2004. – 100 бет.

5. «Әуезов Мұхтар Омарханұлы» //«Қазақстан». Ұлттық энциклопедия /Бас. ред. Ә.Нысанбаев. – Алматы: «Қазақ энциклопедиясының» Бас редакциясы,1999. – 720 бет.

6. Ковалев. Вл. А. О стиле художественной прозы Л. Н. Толстого. Издательство Моск. Униве., – М.,1960, 63стр.

Резюме

В данной статье говорится о национальном характере художественных традиций. Для раскрытия основной мысли статьи приводятся анализы героев произведения М.Магауина «Тазының өлімі». Мастерство писателя подчеркивается через образ Ястреба. Который является олицетворением величия казахского народа.Через какие черты характера ястреба можно увидеть особенности национального, в каких ситуациях они проявились подчеркивается в данной статье. Статья предназначена для исследователей литературы.

Resume

This article refers to the national character of art traditions. To expand the main idea of the article the analyses of Magauin’sheroes «Tazynynolìmy»are given. Writer’s masterpiece stresses through the image of a hawk. That is the epitome

of greatness of the Kazakh people. what character traits of a hawk, you can see the features of national, in what situations they were highlighted in this article. Thisarticleisintendedforresearchers.

УДК 378.978:316.75(574)

ИСТОРИЧЕСКИЙ ПОДХОД К СОЦИАЛЬНО-КУЛЬТУРНОЙ ЦЕННОСТНОЙ ОРИЕНТАЦИИ МУЗЫКАЛЬНОГО ОБРАЗОВАНИЯ

Момбек А.А. – *к.п.н., доцент*
(КазНПУ имени Абая, Алматы, aliya_mombek@mail.ru)

МУЗЫКАЛЫҚ БІЛІМ БЕРУДІҢ ӘЛЕУМЕТТІК-МӘДЕНИ ҚҰНДЫЛЫҚТЫ БАҒДАРЛАНУҒА ТАРИХИ КӨЗҚАРАСЫ

Момбек А.А.– *п.ғ.к., доцент*
(Абай атындағы ҚазҰПУ, Алматы)

HISTORICAL APPROACH TO SOCIAL AND CULTURAL VALUE ORIENTATION OF MUSICAL EDUCATION

Mombek A.A. – *candidate of pedagogical sciences, docent*
(Kaz.N.P.U named after Abai, Almaty, aliya_mombek@mail.ru)

Аннотация. Образование, в том числе музыкальное,представляет собой значимый феномен культуры в целом и культурной политики, в частности. Оно позволяет комплексно подходить к решению многообразных задач регулирования и управления культурными процессами. Система музыкального образования призвана: развивать социально-культурные ценностные ориентации, интегрировать исторический опыт и национальное культурное наследие, приобщать к знанию и развивать интерес, воспитывать толерантность, оказывать помощь индивидууму в становлении форм духовного самоопределения и самовыражения, социокультурного сознания, обеспечить высокопрофессиональное качество подготовки будущих специалистов, основанных на глубинной взаимосвязи знаний и ценностей культуры.

Исторический подход к национальной ориентации музыкального образования не изолирован от других научных направлений. Ему присуще стремление опереться на фундамент конкретно-исторических фактов и использовать опыт междисциплинарного знания: философии, культурологии, этнографии, педагогики.

Для историко-педагогического анализа национальной ориентации музыкального образования становится аксиома, основанная на взаимосвязи искусства и их общая ценностная направленность. Поэтому национальная ориентация музыкального образования представляется научно оправданным для исследования процессов, которые происходят в результате взаимосвязи и взаимодействия музыки с образованием, индивидуумом и социумом. Говоря о национальной ориентации музыкального образования, мы имеем в виду два взаимосвязанных исторических типа: во-первых, веками накопленный опыт наследования музыкальной культуры, благодаря которому музыкальный фольклор и профессиональное музыкальное творчество народа стали достоянием современников и имеют общечеловеческое значение; во-вторых, – выражает конкретные национально-культурные особенности среды в целом.

Национальная ориентация раскрывает, с одной стороны, объективно-исторический процесс наследования музыкальной культуры – исторический аспект, с другой – процесс передачи национальной музыкальной культуры внутри определенного социума – актуальный аспект. В связи с этим рассматриваются некоторые социогенетические формы музыкального искусства в историческом прошлом и прослеживается их влияние на формирование ценностной ориентации музыкального образования.

Ключевые слова: музыкальное образование, искусство, культура, культурная политика, национальная ориентация.

Аңдатпа. Музыкалық білім жалпы мәдениеттің және жекеше алғанда саяси мәдениеттің маңызды феномені болып табылады. Ол мәдени үдерістер мен басқару міндеттерін шешуге мүмкіндік береді. Музыкалық білімнің жүйесі бейімделеді: әлеуметтік-мәдени құндылықтық бағдарлануды дамытуға, тарихи тәжірибе мен ұлттық мәдени мұраны ендіру, білімге баулу және қызығушылықты ояту, төзімділікті тәрбиелеу, инвидиумға рухани бағытымен және өз ойын көрсету формаларының қалыптасуына көмек көрсету, әлеуметтік-мәдени санасы, болашақ мамандардың дайындығының жоғары біліктілігін қамтамасыз ету, білімдер мен мәдени құндылықтардың тұңғиықты өзара байланыста негізделген.

Музыкалық білімнің ұлттық бағдарлануына тарихи көзқарасы басқа ғылыми бағыттардан оңашаланған емес. Оған тарихи дәйектердің нақтылығына ұмтылысы және пәнаралық білімдердің тәжірибесін пайдалануы тән: философия, мәдениеттану, этнография, педагогика.

Музыкалық білімнің ұлттық бағдарлануының тарихи педагогикалық сараптама үшін өнердің ара қатынасы және

олардың ортақ құндылықты бағыты аксиома болып табылады. Сондықтан музыкалық білімнің ұлттық бағдарлануы зерттеу үдерістері үшін ғылыми дәйектелген, музыканың біліммен, индивидуумен және социуммен қарым-қатынасының нәтижесі ретінде көрсетіледі. Музыкалық білімнің ұлттық бағдарлануын айтқанды біздер екі өзара байланысты тарихи типтер туралы меңзейміз: бірінші, халықтың музыкалық фольклоры мен кәсіби музыкалық шығармашылығы ғасырлар бойы жинақталған музыкалық мәдениеттің тәжірибелік мұрасы нәтижесінде замандастардың игілігі және жалпыадамзаттық маңызға ие; екіншіден, жалпы ортаның нақты ұлттық мәдени ерекшеліктерін көрсетеді.

Ұлттық бағдарлану бір жағынан музыкалық мәдениеттің мұрасының объективті тарихи үдерісін – тарихи аспект, басқа жағынан – нақты социум ішіндегі ұлттық музыкалық мәдениетті беру үдерісі – өзекті аспект ашады. Осыған байланысты тарихтағы музыкалық өнердің кейбір әлеуметтік генетикалық формалары және олардың музыкалық білімнің құндылықты бағдарлануының қалыптасуына ықпалы байқалып отырады.

Кілтті сөздер: музыкалық білім беру, өнер, мәдениет, мәдени саясат, ұлттық бағдар.

Annotation. Education, including musical education, represents significant phenomenon of culture in general and in particular cultural policy. It enables a comprehensive approach to solving the diverse tasks of regulation and management of cultural processes. System of musical education is designed to: to develop socio-cultural values, to integrate historical experience and national cultural heritage, to attach for knowledge and to develop an interest to educate tolerance, to provide assistance in formation the individual forms of spiritual self-determination and self-expression, social, cultural awareness, ensure highly professional quality preparation of future specialists based on deepinterrelation of knowledge and values of culture.

Historical approach to the national orientation of musical education is not isolated from other scientific fields. To it inherent desire to lean onto the foundation concrete historical facts and to use the experience interdisciplinary knowledge: philosophy, culturology, ethnography, pedagogy.

For historical and pedagogical analysis of the national orientation of musical education becomes an axiom based on interrelation of art and their common value orientation. Therefore, the national orientation of musical education representsscientifically justified for the research of processes which occur as a result of interrelation and interaction of music with education the individual and the society. Speaking of the national orientation of musical education, we are referring two interrelated historical types: first, accumulated experience for centuries inheritance of musical culture, thanks to which musical folklore and professional musical creativity of the people became property of contemporaries and have universal significance; secondly – expresses specific ethno-cultural characteristics of the environment in general.

National orientation discloses, on the one hand, the objective historical process of inheritance of musical culture – historical aspect, on the other – the process of transferring of national musical culture within a certain socium – the actual aspect. In this regard, considered some socio-genetic forms of musical art in historical past and is traced their influence on the formation of the value orientation of musicaleducation.

Keywords: musical education, art, culture, cultural policy, national orientation.

Модернизация во всех сферах жизнедеятельности общества, вызывающие кризис устаревших норм и традиций, необходима дляпреодоления морального нигилизма, возрождения и развития системы ценностей, адекватных вызовам противоречивой эпохи глобализации и индивидуализации. Культура – как сложноорганизованная система творческой деятельности человека и общества содержит уникальные возможности для обеспечения прогресса во всех областях развития социума и личности индивидуума. Образование, в том числе музыкальное,представляет собой значимый феномен культуры в целом и культурной политики, в частности. Оно позволяет комплексно подходить к решению многообразных задач регулирования и управления культурными процессами.

Известно, что феномен культуры несет в себе целый комплекс различных социальных функций и как структурный элемент государственной культурной политики нацелен на стимулирование социально-приемлемых, духовно-ценностных, социально-нормативных проявлений личности, содержания и форм его общественного и индивидуального бытия. Следовательно, в рамках общей культурной политики Казахстана система музыкального образования призвана реализовать следующие приоритетные цели:

– развивать социально-культурные ценностные ориентации;

– интегрировать исторический опыт и национальное культурное наследие;

– способствовать развитию духовно-ценностного компонента как фундаментальной основы социального бытия;

– приобщать к знанию обучающихся и развивать интерес, ко всему многообразию культур человечества, воспитывать толерантность;

– оказывать помощь индивидууму в становлении форм духовного самоопределения и самовыражения, социокультурного сознания;

– обеспечить высокопрофессиональное качество подготовки будущих специалистов, основанных на глубинной взаимосвязи знаний и ценностей культуры.

Именно поэтому, все сферы функционирования культуры, в том числе система специальных образовательных учреждений, в своей деятельности должны основываться на базовых принципах культурной политики, среди которых:

– органическая включенность в основное направление и содержание объективных процессов развития общества;

– активная роль культуропроизводящих институтов как объектов и субъектов культурной политики;

– самоорганизующаяся и саморазвивающаяся роль общества как субъекта культурной политики;

– постепенный характер воздействия на общество, делающих образование важнейшим фактором иерархии социокультурных запросов общества в целом;

– учет тенденций эволюции национального культурного наследия и выбор форм культурной модернизации в сфере подготовки кадров.

Такой подход предъявляет высокие требования к исторической и теоретической работе исследователей по музыкальному образованию, а параметры осмысления целей и задач, способствуют разработке и внедрению новых технологий в характер деятельности и уровень подготовки специалистов.

Необходимо признать, что музыкальное образование, как гуманитарно-значимое явление, формируя процесс познания музыки, осуществляет музыкально-культурное развитие индивидуума, способствует музыкально-культурной эволюции среды своего функционирования. Однако, современный человек, знающий ультрасовременную музыку, не слишком далеко ушел в познании своей собственной «музыкально-родовой» сущности и высокий духовный потенциал национального искусства не достаточно поглощается подрастающими поколением. Таким образом, сама констатация музыкальных предпочтений свидетельствует о достаточно качественной определенности музыкального образования, отражает не только процессуально-образовательную проекцию, но и предполагает определенный национально-культурный созидательный результат функционирования в социуме, аккумулирующийся в личности.

В качестве примера приведем исследования в сфере музыкального образования, гдевыделяются определенные «блоки» содержания, в частности национально-региональный компонент (А.А. Сметова /1/ и др.), изучение творчества отечественных педагогов-музыкантов (Куламбаева К.К. /2/ и др.), посредством которых осуществляется ознакомление с ценностями музыкальной культуры. К сожалению, они не становятся объектами конкретного изучения, а при рассмотрении музыкального образования неоправданно упускается из виду такая важная форма музыкальной деятельности в обществе, как национально-культурная в ее единстве с социальными институтами.

Как уже отмечалось, подход к музыкальному образованию, основанный на знании основных норм его функционирования, тем и должен отличаться, что при решении образовательных проблем, определении тенденций и перспектив развития важно исходить из интересов наиболее эффективного решения средствами музыкального образования национально-культурных задач, реализации на практике всестороннего музыкального развития личности. Принимая это во внимание, было бы неверно понимать музыкальное образование только как элемент музыкальной культуры социума или же трактовать его сквозь призму национально-регионального компонента содержания, модифицирующего образ.

Все это свидетельствует о том, что ценностная ориентация музыкального образования обусловливается определенными социокультурными обстоятельствами, но рождение его национально-культурной направленности не означает, что некоторые предпосылки данного феномена на другом историческом уровне, с другими количественными и качественными характеристиками не существовали ранее. Потому особый исследовательский интерес представил для нас исторический подход к национальной ориентации музыкального образования, который не изолирован от других научных направлений. Ему присуще стремление опереться на фундамент конкретно-исторических фактов и использовать опыт междисциплинарного знания: философии, культурологии, этнографии, исторической педагогики.

Для историко-педагогического анализа национальной ориентации музыкального образования отправным посылом становится аксиома, основанная на взаимосвязи искусства и их общая ценностная направленность. Поэтому национальная ориентация музыкального образования представляется научно оправданным для исследования процессов, которые происходят в результате взаимосвязи и взаимодействия музыки с образованием, индивидуумом и социумом. По нашему мнению национальное музыкальное образование – это превращение образования в сферу воспроизводства культуры, связей между многонациональным социумом и музыкальным образованием, а также способов социализации подрастающих поколений, при этом ориентация предполагает соединение в содержании общезначимых ценностей музыкального искусства и рассматривается как целостная и относительно самостоятельная подсистема среды и как степень развития. Сущность категории национальная ориентация – это

понимание музыкального образования как социокультурного явления, отражающего общие черты социально-исторического развития музыкальной искусства определенного общества, проявляющегося в активной национально-культурной деятельности и характеризующегося специфическим вкладом в формирование музыкальной культуры личности и общества.

Разумеется, говоря о национальной ориентации музыкального образования, мы имеем в виду два взаимосвязанных исторических типа: во-первых, веками накопленный опыт наследования музыкальной культуры, благодаря которому музыкальный фольклор и профессиональное музыкальное творчество народа стали достоянием современников и имеют общечеловеческое значение; во-вторых, – выражает конкретные национально-культурные особенности среды в целом. Здесь следует иметь в виду, что национальная ориентация раскрывает, с одной стороны, объективно-исторический процесс наследования музыкальной культуры – *исторический аспект*, с другой – процесс передачи национальной музыкальной культуры внутри определенного социума – *актуальный аспект*. Таким образом, эти категории, описывающие два основных тезиса музыкально-образовательных систем, которые ориентированы на формирование новых качеств личности и на традицию народа.

Кроме того, национально-ориентированное музыкальное образование, являясь по существу механизмом фиксации и обобщения опыта народа, трансляции его подрастающим поколениям, придает процессу социализации и приобщению индивидуума к творческой и педагогической традиции целенаправленность. И это особенно важно, так как в период национально-культурного возрождения, многовариантность музыкального образования будет способствовать удовлетворению потребностей, а многообразие содержания откроет дополнительные возможности и для людей разной этнической принадлежности. Важная роль при этом принадлежит музыкальному образованию как социальному институту, который вовлечен в процесс преобразования с возникшей потребностью специального изучения его национальной ориентации, в том числе в историко-педагогическом ракурсе. Обращение к истории обусловливается необходимостью извлечения из нее определенного рода «уроков», погружаясь в контекст их осознания и рассматривая конкретные события и факты собственно истории музыкального образования.

В то же время известно о богатом многовековом опыте традиционной системы воспитания, основанном на устных методах обучения. Ведь история музыкального искусства – это, по существу, «история учителей и идущих им на смену учеников: в древних восточных школах музыкальные традиции в процессе развития передавались от поколения к поколению…» /3, с.75/. Разумеется, конечный результат зависит не столько от усилий ученых в рассмотрении истории на всех этапах национально-направленной деятельности музыкального образования, сколько от определенной исследовательской позиции. И поэтому в процессе исследования изыскивая аргументы, для более адекватного понимания музыкально-образовательного процесса, сопряженного с национально-культурной творческой и педагогической традицией, учитывается имманентно присущее ей особое отношение, формы наследования и воспроизводства национального музыкального искусства в самом образовании. В связи с этим нам важно было рассмотреть некоторые социогенетические формы музыкального искусства в историческом прошлом и проследить их влияние на формирование ценностной ориентации музыкального образования.

С одной стороны, научная парадигма, предполагающая национальную музыкально-деятельностную ориентацию, должна базироваться на знании объективных законов исторического развития. С другой – акцент на формирование гуманитарного научного познания, лишенного возможностей адекватной практической проверки своих гипотез и теорий, фактически оборачивается искусственным конструированием национально-ориентированной музыкально-образовательной действительности в пользу массового педагогического сознания, постоянно сопротивляющегося попыткам, казалось бы, научно обоснованного на него воздействия. И чем более выражаются практико-эмпирические устремления педагогов в осуществлении современных реформ музыкального образования, в привлечении их к процессам национально-культурного возрождения, тем выше уровень поиска альтернативных научных подходов к развитию в национально-культурной среде.

Следует отметить, в отечественной музыкальной педагогике недостаточно изучена проблема системного анализа национальной ориентации музыкального образования, между тем, эти идеи прослеживаются в исследованиях педагогов-музыкантов (Джердималиева Р.Р. /4/, Кульманова Ш.Б. /5/, Ибраева К.Е. /6/ и др.). Цель нашего исследования состоит в том, чтобы показать функционирование музыкального образования как дуалистической организации в выполнении национально-культурных, социальных, обучающих, воспитательных функций, а также в обеспечении содержания музыкального образования с учетом развития цивилизации, хронологические рамки охватывают период с глубокой древности до настоящего времени. Древность является началом поступательного развития национально-культурных отношений между музыкальным искусством и педагогикой, влиявших на становление

музыкального образования, а начало XXI века характеризуется преобразованиями в государственной политике в отношении организации национально культурной среды – Казахстанская цивилизация берет курс на природо - и культуросообразность социума, что неизбежно должно привести к изменениям в музыкальном образовании, адекватным его гуманитарной «естественной» природе.

Из вышесказанного следует, что в начале XXI века музыкально-образовательная рефлексия историко-педагогической науки приобрела развернутый характер, важным представляется изучение прошлого в контексте поисков общей стратегии развития музыкального образования, возвращения ему национальных и общечеловеческих ценностей, составляющих проблематику национально-ориентированного музыкального образования.

Литература:

1. Сметова А.А. Развитие музыкального просвещения в Павлодарской области (1938-1985 гг.). – Автореф. дисс…канд.пед.наук. – Астана, 2005.

2. Куламбаева К.К. Педагогические идеи А.Жубанова: Автореф. дисс… канд.пед.наук. – Алматы, 1995.

3. Музыкальное образование в современном мире. – Москва, 1970.

4. Джердималиева Р.Р. Методическая подготовка учителя музыки. – Алматы: Гылым, 1997.

5. Кульманова Ш.Б. Теория и практика воспитания младших школьников средствами казахской народной музыки: Монография. – Алматы: Гылым, 1999.

6. Ибраева К.Е. Национальные истоки казахской фортепианной музыки: Методические рекомендации. – Алматы: АГУ имени Абая, 2000.

«ШӘКӘРІМ ҚҰДАЙБЕРДІҰЛЫНЫҢ ӘЛЕУМЕТТІК–ПЕДАГОГИКАЛЫҚ ОЙЛАРЫ» – ТАҢДАУЛЫ КУРСЫНЫҢ МАЗМҰНЫ МЕН ӘДІСТЕМЕСІ

Алтынбеков А. –

Абай атындағы Қазақ ұлттық педагогикалық университетінің докторанты

Аңдатпа: Шәкәрім Құдайбердіұлының мұрасы көлемді және жан-жақты ойларды қамтиды. Соның ішінен әлеуметтік-педагогикалық қызметке қажеттілері іріктеп алынған. Шәкәрім Құдайбердіұлының әлеуметтік– педагогикалық ойлары-таңдаулы курсының бағдарламасы мынадай тақырыптарды қамтыды: Қазақ жерінде әлеуметтік-тәлімдік ойлардың туындауы; тарихы мен болашағы, педагогтың әлеуметтік-педагогикалық ойларының алғышарттары, зерттеушінің әлеуметтік-тәлімдік ойларының әлеуметтік-психологиялық астарлары, ғалымның мұраларындағы адамның мінез-құлық ерекшеліктеріне қатысты ойлары, ақынның әдеби мұралары арқылы жастар мен балаларды әлеуметтендіру мәселелері, педагогтың әлеуметтік-педагогикалық ойларының бүгінгі оқыту мен тәрбиедегі маңызы, ағартушының ойларын әлеуметтік-педагог маман даярлау үрдісіне ендіру жолдары.

Тірек сөздер:әлеуметтік-педагогикалық ойлар,таңдаулы курс, маман даярлау үрдісі, мұра.

Аннотация: Наследие Шакарима Кудайбердыулы содержательное и охватывает различные идеи. Из всего наследия были отобраны необходимые для социально-педагогической функции. Программа спецкурса «Социально-педагогические идеи Шакарима Кудайбердыулы» рассматривает такие темы:

Возникновениесоциально-педагогических идей на казахской земле, история и будущее, предпосылки социально-педагогических идей педагога, социально-психологические аспекты социально-воспитательных идей исследователя, идеи ученого относительно особенностей характера человека, проблемы социализации молодежи в литературном наследии поэта, значение социально-педагогических идей педагога в современном обучении и воспитании, пути внедрения в процесс подготовки специалистов социального педагога идей просветителя.

Ключевые слова: социально-педагогические идеи, спецкурс, процесс подготовки специалистов, наследие.

Abstract: Shakarim Kudayberdyuly’slegacyis informative coverringa variety of ideas. There the necessary for social and educational function have been selected from all heritages. The special course program "Socio-pedagogical ideas of Shakarim Kudayberdyuly" examines such topics:

The emergence of social and pedagogical ideas on the Kazakh land, history and future, social and educational preconditions of the teacher’s ideas, social and psychological aspects of socio-educational researcher’s ideas, scientist’s ideas regarding aspects of human nature, the problems of youth socialization in the poet’s literary heritage, importance of socio-

pedagogical teacher's ideas in modern teaching and education, way of introduction of educator's ideas to the process of social educator training.

Key words: socio-pedagogical ideas, a special course, the process of training, heritage.

Шәкәрім мұраларын жастар мен балаларды тәрбиелеу, қайта тәрбиелеу, қатарға қосу, түзету секілді шараларды жүзеге асыруда әлеуметтік-педагогикалық қызметте пайдалану жолдарын қарастыру зерттеу жұмысының мақсаты болатын. Мектеп оқушыларымен әлеуметтік-педагогикалық шараларды ұйымдастыру жоспарын, жалпы білім беретін мектептегі жоғары сынып оқушыларымен танымдық-тәрбиелік шаралар ұйымдастыру жоспары мен әдістемесін ұсынған едік.

Бұл шараларды жүзеге асыру педагогтардың әсіресе әлеуметтік педагог қызметкерінің ерекше дайындығын қажетсінеді. Зерттеу жұмысының нәтижелерін жинақтай келе педагог мамандарға арналған «Шәкәрім Құдайбердіұлының әлеуметтік-педагогикалық ойлары» – таңдаулы курсының мазмұны мен әдістемесін ұсынамы.

Шәкәрім өзі «Кейінгілер сөзімді оқыр. Бірі ұнатар, бірі сынап күлер. Сонда менің зарланумен өткенімді түсінер. Дүниенің рахатына сенім жоқ екенін түсінгелі басымды тауға да, тасқа да ұрып, ғаделет іздеп алқынғанымды білер. Қайран қу дүние, барлық арманыма жеткізбесіңді білгем. Әттең! Тағы да әттең! Абай ағам секілденіп «қолымды кеш сермеппін». Ырду-дырдумен, ел ішінің ұсақ-түйегімен, ата жолы деп билікке араласып, алтын уақытымды босқа өткеріппін. Енді амал нешік. Менен кейінгілер қаулап өсіп кел жатқаны ғана көңілге медет. Мен жетпегенге солар жетеді деп үміттенем. Уақытым тарлығынан кейінгі жылдары ойыма келгеннің бәрін, нақ сол сәттегі көңіл-күймен қағаз бетіне түсіре бердім. Оным ала да, құла да шыққан болар. Менің бүгінгі жеткенім осы болды. Ақтығыма, қазағыма адалдығыма, оған жарқын күндер тілегеніме сеніңдер халқым» деп өкінішін де, күйінішін де, үмітін де ақтарыла айтады дана Шәкәрім [1].

Шәкәрім мұрасы кең ауқымды, көлемді және жан-жақты ойларды қамтиды. Соның ішінен әлеуметтік-педагогикалық қызметке қажеттілірен іріктеп алу көзделген. Мұнда біз оның өлеңдеріне ерекше назар аударды қ. Кестелерде ақын шығармаларын «Әлеуметтік педагогиканың тарихы»пәнін оқытуда пайдалануға болады. Сонымен қатар, жалпы педагог мамандарды даярлауда оқылатын «Педагогиканың тарихы» пәнінде пайдалану мүмкіндігі бар. Бұл ретте зерттеуші ғалым Ғ.Қабекенов «Әлеуметтік педагогиканың тарихы» [2] оқу құралын негізге алуға болады. Ғалым И.Р. Халитова [3] әлеуметтік педагог кадрлар даярлауда қазақ ақындарының мұраларын пайдалану жолдарын қарастырған.

1-кесте Шәкәрім Құдайбердіұлының әлеуметтік-педагогикалық ойлары-таңдаулы курсының бағдарламасы

Тақырыптар	**Оқу формасы**	
	Дәріс	**Семинар**
1. Қазақ жерінде әлеуметтік-тәлімдік ойлардың туындауы; тарихы мен болашағы	1	1
2. Шәкәрім Құдайбердіұлының әлеуметтік-педагогикалық ойларының алғышарттары	1	1
3.Шәкәрімнің әлеуметтік-тәлімдік ойларының әлеуметтік–психологиялық астарлары	1	1
4. Шәкәрім мұраларындағы адамның мінез-құлық ерекшеліктеріне қатысты ойлары	1	1
5. Шәкәрім Құдайбердіұлының әдеби мұралары арқылы жастар мен балаларды әлеуметтендіру мәселелері	1	1
6.Шәкәрімнің әлеуметтік-педагогикалық ойларының бүгінгі оқыту мен тәрбиедегі маңызы	1	1
7.Шәкәрім Құдайбердіұлының ойларын әлеуметтік-педагог маман даярлау үрдісіне ендіру жолдары.	1	1
Барлығы :	7	7

Енді 1 кредит немесе барлығы 60 сағаттық таңдаулы курс мазмұны: 7 сағат дәріс, 7 семинарлық сабақ, 14 сағат студенттің ұстазбен өзіндік жұмысы, 32 сағат студенттің өзіндік жұмысы әлеуметтік – педагог мамандығы және жалпы педагог мамандар үшін, мысалы, болашақ физика, химия, т.б. пән мұғалімдері

үшін пединститутта ендірілуі тиіс.

2-кесте«Шәкәрім Құдайбердиевтің әлеуметтік-педагогикалық ойлары» тақырыбында таңдаулы курстың оқу жоспары

№	Тақырыптар	Аудиториялық сабақтар		Жұмыс түрлері	
		Дәріс	Семинар	Сөөж	Сөж
1	Қазақ жерінде әлеуметтік-тәлімдік ойлардың туындауы; тарихы мен болашағы	1	1	2	5
2	Шәкәрім Құдайбердіұлының әлеуметтік–педагогикалық ойларының алғышарттары	1	1	2	5
3	Шәкәрімнің әлеуметтік-тәлімдік ойларының әлеуметтік-психологиялық астарлары	1	1	2	5
4	Шәкәрім мұраларындағы адамның мінез-құлық ерекшеліктеріне қатысты ойлары	1	1	2	5
5	Шәкәрімнің еңбек, адамгершілік, эстетикалық, экологиялық ойларын әлеуметтік-тәлімдік жұмыста пайдалану	1	1	2	4
6	Шәкәрімнің отбасы қарым-қатынасы жайлы ойлары және әлеуметтік-педагогикалық қызмет.	1	1	2	4
7	Шәкәрімнің әлеуметтік–педагогикалық ойларының бүгінгі оқыту мен тәрбиедегі маңызы	1	1	2	4
	Барлығы	7	7	14	32

3-кестеШәкәрім Құдайбердіұлының әлеуметтік-педагогикалық ойлары-таңдаулы курсы бойынша семинар сабақтары

Тақырыптар	Қаралатын сұрақтар	Семинар	Әдебиеттер
1. Әлеуметтік педагогиканың тарихындағы жеке тұлға қазметі мен еңбектерінің алатын орны.	1.Әлеуметтік-педагогикалық ойлардың адамзат тарихында дамуы; 2.Жеке тұлғалардың әлеуметтік-педагогикалық ойлары жүйесі; 3.Шәкәрімнің әлеумнттік-тәлімдік ойларының маңызы;	2	ТесленкоА.Н.Социализация молодежи. – Алматы-Астана, 2002. –236 с. Гольцева Н.В. Педагогическая социология. – М., 2006. –215 с. Никитина Н.В. Социальная педагогика. – М., 2002. – 236 с. Галагузова Ю.А. Социальная педагогика. – М., 2002. – 241с. Загвиязинский В.И. Основы социальной педагогики. – М., 2002. – 230 с. Зайцев М.П. Основы социальной педагогики. – М.,2003. – С. 325 с.
2.XIX ғасырдың соңы мен XX ғ. бас кезіндегі Қазақ жеріндегі әлеуметтік-тарихи, мәдени ахуал және оның Шәкәрім Құдайбердіұлы оның шығармашылығына ықпалы	1. Шәкәрім өмір сүрген әлеуметтік ортаның ерекшеліктері. 2. XIX ғасырдың екінші мен XX ғ. бас кезіндегі әлеуметтік-тарихи ахуал. 3. Сол кездегі қазақ халқының тұрмыс-тіршілігінің ақын мұрасындағы көрінісі.	2	Жарикбаев К.Б. Развитие психологической мысли в Казахстане. –Алма-Ата, 1968. «Абай мен Шәкерім өлеңдеріндегі әлеуметтік-тәлімдік ойлардың сабақтастығы» (XXI ғасыр зерттеушісі» тақырыбындағы магистранттар мен докоранттардың республикалық ғылыми-тәжірибелік конференция жинағы 153-159. –Алматы, 2011
3. Жекелеген адамдардың мінез-құлқы мен жүріс-тұрысына байланысты Шәкәрім поэзиясындағы әлеуметтік-тәлімдік пікірлер.	1. Шәкәрім шығармаларындағы мінез-құлық пен жүріс-тұрыс сипаттамалары; 2. Ақынның адамның мінез-құлқын сипаттаған өлеңдерінен талдау; 3. Ақынның адамның жүріс-	2	Ү.Қ. Сәрсембина. Қазақ интеллегенциясы әлеуметтік-мәдени феномен ретінде. Автореф. к.д. – Алматы, 2008. Г.М. Андреева. Социальная психология – М., 2008. Д.Майерс. Социальная психология. - СПб.: «Питер», 2007. Әбеова И. Әлеуметтік психология. –

	тұрысын сипаттаған өлеңдеріне талдау;		Алматы, 2006. Н.К. Сұлтанова Абай мен Шәкәрім мұраларындағы педагогикалық сабақтастық. – Семей, 2011
4. Адамдар арасындағы қарым-қатынастың әлеуметтік мәселелері ақын поэзиясында.	1. Адамдар арасындағы қарым-қатынастың бүгінгі проблемалары. 2. Олардың ақын шығармаларындағы сипаттамасы. 3. Ақынның қарым-қатынас проблемаларын шешу туралы ойлары.	2	Шahкәрім. Шығармаларының үш томдық жинағы. –Алматы, 2008. И.Р.Халитова, Б.Мырзаева Педагогикалық қарым-қатынас. – Алматы, 2011. Қабекенов Әлеуметтік педагогиканың тарихы. – Алматы, 2010. И.Р.халитова Әлеуметтік педагогика. – Алматы, 2007.
5. Шәкәрім өлеңдеріндегі жеке тұлғаның ішкі жан дүниесі мен іс-әрекетіне қатысты әлеуметтік-тәлімдік ойлар.	1.Адамның ішкі жандүниесі туралы ұғым және оның маңызы; 2.Адамның ішкі жандүниесіне қатысты шығармаларының сипаттамасы мен талдаулар; 3.Ақынның адамның сезімі мен рухани әлемінің әлеуметтік маңызы жайлы пікірлері;	1	Шahкәрім. Шығармаларының үш томдық жинағы. – Алматы, 2008 Халитова И.Р. «Әлеуметтік педагогиканың теориялық-әдіснамалық негіздері». М.Әліпхан. Қазақ әдебиетіндегі адамгершілік ілімі. – Алматы, 2013.
6. Шәкәрім Құдайбердиев поэзиясындағы әлеуметтік-тәлімдік ойарды сабақтан тыс жұмыстарда пайдалану мәселелері	1. Шәкәрім мұраларын тәрбиелік жұмыстарда пайдалану мәселелері. 2. Мұрасын тәрбие жұмыстарында қолдану ерекшеліктері мен ұстанымдары. 3.Ақынның әлеуметтік-педагогикалық ойларын сабақтан тыс жұмыстарда пайдалану әдістері мен формалары.	2	Шahкәрім. Шығармаларының үш томдық жинағы. –Алматы, 2008 М.Әліпхан. Қазақ әдебиетіндегі адамгершілік ілімі. –Алматы, 2013 Мағауин М. Абайдың інісі / Құдайбердіұлы Ш. Жолсыз жаза. – Ізтілеуова А. – А.: Жалын, 1988. – Б. 5-24. «Шәкерім Құдайбердіұлының «Ар ілімінің» әлеуметтік-тәлімдік мәні» (Абай атындағы Қазақ ұлттық педагогикалық университетінің «Хабаршы» ғылыми журналы 98-102 бб. №4(28). – Алматы, 2010),
7. Шәкәрімнің әлеуметтік-тәлімдік ойларын оқу-тәрбие үрдісіне ендіру формаларф мен технологиялары	1.Ақын мұрасын мінез – құлық тәрбиесінде қолдану технологиясы. 2.Қарым-қатынас тәрбиесінде пайдалану технологиялары. 3.Іс әрекетте ақын шығармларындағы пікірлерді қолдануға үйрету технологиялары.	2	Шahкәрім. Шығармаларының үш томдық жинағы. – Алматы, 2008 Әбдіғазиев Б. Асыл арна. – Алматы: Қазақ университеті, 1992. - 128 б. «Шәкерім Құдайбердіұлының «Ар ілімінің» әлеуметтік-тәлімдік мәні» (Абай атындағы Қазақ ұлттық педагогикалық университетінің «Хабаршы» ғылыми журналы 98-102 бб. №4(28). – Алматы, 2010)
Барлығы		14	

Семинар сабағын ұйымдастыру әдістемесі.

Дәрістерден соң семинар сабақтарында студенттердің алған білімі бекітіледі, практикалық маңызы ашылып, іс жүзінде қолдану мүмкіндіктері қарастырылады. Осыған байланысты төменде бірқатар әдістер мен технологияларды келтіреміз. Бірақ та олармен шектеліп қалуға болмайтынын ескертеміз.

Семинар сабағанда студенттер Шәкәрім Құдайбердиев өлеңдері және ондағы әлеуметтік-педагогикалық ойларды практикада пайдалану мәселесі төңірегінде ғылыми-прорблемалы хабарлама жасайды. Жұмыс түрінің аталуы айтып тұрғандай заманымыздың тәлім-тәрбие, оқытуға қатысты өзекті мәселелері бойынша жинақтағандарын, білгені мен оқығандарын басқалармен бөлісу. Қойылатын шарт –

оқу білімге байланысты ғылыми тұрғыда өз пікірін айту не болмаса туындаған жаңа проблемаларға байланысты ғылыми әдебеиттерге шолу және сол бойынша өз пікірін де білдіруі. Ғылымның соңғы жаңалықтарына сипаттама, техника, өнер, өндіріс және басқа да жаңалықтарға қатысты хабарлама жасау, өз білгенін басқаларға айтып мағлұмат алмасу.

Өзіндік жұмыс студенттердің теориялық білімін тексеру мен қатар алған білім, білік, дағдыларының қаншалықты деңгейде екені көрсетеді. Сонымен қатар өзіндік жұмыстар арқылы бүгінгі студент болашақ әлеуметтік-педагогтың бойында мамандығына тән қасиеттермен қабілеттердің, мысалы, шығармашылық мүмкіндіктері, әлеуметтік педагогтарға тән әдет, дағдылардың қалыптасқандығының көрсеткіші. Сонымен бірге оны әлеуметтік-тәлімдік іс-шаралардың мазмұнымен де қабыстыра білу маңызды.

Кесте-4 Шәкәрім Құдайбердиевтің әлеуметтік-педагогикалық ойлары-таңдаулы курсы бойынша студенттің өзіндік жұмысы

№	Тапсырма түрі	Орындау тәсілі	Өткізу түрі
1.	Әлеуметтік педагогиканың тарихындағы жеке тұлға қазметі мен еңбектерінің алатын орны.	Әлеуметтік педагогиканың тарихына қатысты материалдар жинау; ондағы тарихи тұлғалар жайлы тезистер әзірлеу;	Тезистер мен мериалдар жинағы
2.	Шәкәрім Құдайбердиев туралы жазылған еңбектерді (мақала т.б.) талдап, ішінен әлеуметтік пікірлеріне қатыстыларын іріктеп алу;	Шәкәрімнің әлеуметтік-педагогикалық пікірлеріне қатысты студент жасаған «кейс»; берілген тақырып бойынша реферат; Әлеуметтік педагогикаға қатысты конспектелері;	Реферат, конспект баяндама
3.	Өлеңдерінен іздестіру	Шәкәрім өлеңдеріндегі адамның мінезіне қатысты сөздер мен сөз тіркестерін іріктеп алу және талдау	Баяндама, сөздік құрастыру және түсініктеме беру
4.	Өлеңдерінен іздестіру	Ақын өлеңдеріндегі адамның жақсы мінездеріне қатысты пікірлерді іріктеп алып, талдау арқылы мағынасын ашып көрсету.	Реферат, Конспект. Эссе
5.	Малға достың мұңы жоқ; Сенбе жұртқа тұрсада; Бір дәурен кемді күнге;	Адамдар арасындағы қарым-қатынас түрлеріне қатысты шумақтарды анықтау және оның әлеуметтік-тәлімдік мәнін ашып көрсету.	Түсініктеме, баяндама, мақала, конспект т.б.
6.	Біреудің кісіс өлсе қаралы ол; Құр айқай бақырған; өзгеге көңлім тоярсың; құлақтан кіріп бойды алар т.б.	Ақынның өнер жайлы пікірлеру, соның ішінде ән мен күй, музыкаға қатыстыларын әлеуметтік-педагогикалық тұрғыда талдау.	Реферат, Конспект, Эссе, Баяндама,
7.	Баяндамалар, рефераттар, мақалалар, эсселер т.б. әзірлеу	Ақын өлеңдеріндегі әлеуметтік-тәлімдік ойларды талдау мақсатында конференция, семинар, пікірсайыс, пікірталас, Дөңгелек үстел т.б. ұйымдастыру	Курсты оқыған факультеттерде

Келтірілген 4 кестеде Шәкәрім Құдайбердиевтің әлеуметтік-педагогикалық ойлары-таңдаулы курсы бойынша студенттің өзіндік жұмысының мазмұнын-тапсырмаларды, оларды орындау тәсілдерін, жүзеге асыру түрлерін келтірдік б.а. есеп беру түрлерін қарастырдық.

Пайдаланылған әдебиеттер тізімі:

1. *Шәкәрім. Шығармаларының үш томдық жинағы. –Алматы, 2008.*
2. *Қабекенов Ғ. Әлеуметтік педагогиканың тарихы. Оқу құралы. –Алматы, 2010.*
3. *Халитова И.Р. Әлеуметтік педагогика. Оқу құралы – Аламты, 2007.*

Түйін

«Шәкәрім Құдайбердіұлының әлеуметтік-педагогикалық ойлары» – таңдаулы курсының мазмұны мен әдістемесі атты мақалада белгілі педагог Шәкәрім Құдайбердіұлының мұрасындағы әлеуметтік-педагогикалық ойлары маман даярлау үрдісіне ендіру жолдары қарастырылады. Автор таңдаулы курсының толық бағдарламасын ұсынады.

Резюме

В статье содержание и методика спецкурса «Социально-педагогические идеи Шакарима Кудайбердыулы» рассматриваются пути внедрения социально-педагогических идей в процесс подготовки специалистов. Автор предлагает полную программу спецкурса.

Resume

In the article «Content and methodology of the special course "The Socio-pedagogical ideas ofShakarim Kudayberdyuly" considers ways ofimplementation of socio-pedagogical ideas in the process of training. The author offers a full program of the special course.

УДК3711:0049

ГРАНИ ВЗАИМОДЕЙСТВИЙ

Ертаева М.К. – *м.п.н., Казахский агротехнический университет имени С.Сейфуллина*

Аннотация. В статье приведены сведения о жизни писателя и поэта из книги И. Толеухана, отрывки его эссе переведены автором статьи. С.Сейфуллин - основатель первого в Казахстане вуза – КазПИ имени Абая и один из первых его педагогов. Он был государственным и общественным деятелем, редактором газет и журналов, переводчиком. И была у него одна примечательная черта, которая отличала его - он любил свой народ, разделял его радости и печали. Вот кто, воистину, был «слугой народа», в полном смысле этого выражения. Поэт горячо верил в светлое будущее, связывая его с молодежью, которой он посвятил многие свои произведения.

В статье также рассматриваются вопросы воспитательной работы в системе профессионального образования, в частности, воспитания патриотизма у молодежи, обучаемой в неязыковом вузе, формирования социально-активных студентов – граждан Казахстана.

Опираясь на анализ литературы по творчеству поэта, мы открываем интересные жизненные моменты.На родине Сакена жили в то время многие казахские певцы и акыны-импровизаторы. Их песни и увлекательные рассказы родных зародили в сердце будущего поэта страстную любовь к народной поэзии. Он много читает, внимательно следит за книгами, газетами, журналами, выходящими на казахском и русском языках. Воспитание личности – патриота в студенческий период осуществляется в течение всего учебно–воспитательного процесса. В статье предлагается материал, направленный на формирование патриотизма, который можно использовать в конкурсах, на открытых внеаудиторных мероприятиях, презентациях. В основе исследования творчества поэта лежит развитие познавательных навыков студентов, умений ориентироваться в информационном пространстве, развитие критического мышления.

Аңдатпа. Мақалада И.Толеуханның кітабынан жазушының, әрі ақынның өмірі жайлы мәлімет беріліп, мақала авторының ақынның эссесінен үзінді аударылғаны жайлы жазылған. С.Сейфуллин - Қазақстан бойынша ең алғашқы жоғары оқу орны - Абай атындағы КазПИ-ның негізін қалаушы, әрі ең алғашқы педагог-жазушы. С.Сейфуллин – мемлекеттік қоғам қайраткері, газет және журнал редакторы, аудармашы. Оның ерекше бір қасиеті - халқын сүюі, оның мұң-мұқтажы мен қуанышын бөлісе білетіндігі еді. Шын мәнінде, ол халқының адал қызметшісі бола білді. Ақын болашаққа сену арқылы өз өмірін жастармен байланыстырып, өз өлеңдерін соларға арнады. Бұл мақалада тілдік емес жоғары оқу орнында оқитын Қазақстан азаматтары - әлеуметтік белсенді студенттердің қалыптасуы мен жастардың бойындағы патриоттық тәрбиемен қатар, кәсіби білім беру жүйесіндегі көптеген сұрақтар жайлы жазылады. Ақын шығармашылығын оқи отырып, оның жасаған сара жолдарының қызықты кезеңдерін байқауға болады. Ақын өмір сүрген ортада суырып салма ақындар мен әнші, күйшілердің өмір сүргені, ақынның өз елін, өз жұртын, туған жеріне деген сүйіспеншілігін оята бастады. Қазақ және орыс тілдерінде басылған басылым беттерін қалдырмай оқу, оқу - тәрбие үрдісінде студенттерге патриоттық тұлға дайындауда көп мән бергенін көреміз. Мақалада сонымен қатар, патриот қалыптасуда бағытталған шараларда сайыстарда, дәрісханада студенттерге танымдық дамуына ақпараттық кеңістіктен тыс іс-шараларда болатын материалдар қоса берілді. Ақын шығармашылығын зерттеудің негізіне студенттердің таным - дағдылары, ақпараттық кеңістікте икемделуі мен сыни ойлау қабілетін дамыту жатады.

Abstract. In this article presents information about the life of writer and poet from I. Toleukhan’s book, and the passages of his essay is translated by the author. S.Seifullin was founder of the first university in Kazakhstan. Abai Kazakh National Pedagogical University and one of his first teachers. He was a statesman and public figure, editor of newspapers and agazines, interpreter. And he had a one remarkable feature that distinguished him. He loved his people, shared his joys and sorrows . That's who, indeed, was a «servant of the people» in the full sense of the word. Poet fervently believed in a bright future, tying him with youth, which he has devoted many of his works.

The article also discusses the educational work in vocational education, particularly education of patriotism among young people that were not trained in language high school, forming socially active students and citizens of Kazakhstan.

Based on the analysis of literature on the work of the poet, we discover interesting moments of his life. At Saken’s home lived many Kazakh singers and akyns - improvisers at that time. Their songs and fascinating stories of relatives born at the heart of the poet passionate love of folk poetry. He reads a lot, closely watches after books, newspapers, magazines, overlooking the Kazakh and Russian languages. Upbringing of individual patriot in the period of student’s life was performed throughout the educational process. In the material of article proposes aimed at forming of patriotism, which can be used at competitions, outdoor extracurricular activities and presentations. On the basis of the study of the poet tells the development of students’ cognitive skills, the ability to navigate in the information space, the development of critical thinking.

Ключевые слова: творчество, основатель, педагог, писатель, эссе, поэт, деятель, народ.
Тірек сөздер: шығармашылық, негізін салушы, педагог, эссе, ақын, қызметші, халық.
Keywords: creativity, founder, teacher, writer, essays, poet, active person , people.

«Зима в Сары-Арке суровая и буйная. Январские стужи всегда сопровождаются метелями и снежными буранами. Возчики руды для Спасского медеплавительного завода сбились с пути и забрели в зимовку Карашилик, что означает «чёрная рябина». Карашилик – укромное живописное местечко. Рядом – ершистые горы Ортау, кругом – степь. До ближайшего городка – 500 вёрст», - так в своей книге «Тропинка надежды» пишет неутомимый искатель Турсынбек Какишев, академик, доктор филологических наук, которыйвсю свою деятельность связал с изучением творчества Сакена Сейфуллина. Турсынбек Какишев – сакеновед. На своих лекциях он много рассказывал своим студентам интересного о писателях. Т.Какишев - один из немногих ученых, лично работающих с архивными документами. Сейчас у него около 45 книг. Несмотря на преклонный возраст, учёный ищет истину и находит ее.

Отправляется в экспедицию аксакал сжурналистами «Байтерека», где в 1920-1925 годах проживал председатель Совнаркома Казахской АССР Сакен Сейфуллин. Снимать фильм поручили киностудии «Казахфильм». Побывали в Акмолинской, Северо-Казахстанской областях, Кокшетау, Костанае, в Оренбурге. Оттудаотправились в Уфу и Омск. В этих городах в разное время профессор знакомился с архивными документами. Тернистый был путь у искателей. Улица Пушкинская в Оренбурге, в 1917 г. здесь прошел первый съезд казахских государственных деятелей, сейчас в здании располагается стоматологическая клиника. Побывал известный филолог и у дома Ахмета Байтурсынова на улице Чичерина, 75.

- Ахмет Байтурсынов многое сделал для своего народа, - трогая орнамент на стене дома, говорит казахстанский филолог. - Создатель национальной азбуки и первой казахской газеты заслуживает пристального внимания. Я присоединяюсь к предложению превратить этот дом в музей. Далее члены экспедиции и журналисты «Байтерека» отправились на поиски улицы Деева, где в 1920-1925 годах проживал Сакен Сейфуллин. «В моих книгах нет ни одного вымышленного факта, все материалы из архивов, разбросанных по всей России и Казахстану», - поясняет академик.

- Сакен Сейфуллин взял к себе в дом двух талантливых ребят - Сабита Муканова и Габита Мусрепова, которые позже стали классиками казахской литературы. Жили парни на кухне. Вот так создавалась советская казахская литература, - сидя на лавочке у окна дома, - сказал Турсынбек Какишев.В середине апреля 1925 года из Оренбургаприбыл поезд, в котором находились народный комиссар С. Мендешов вместе с корреспондентом газеты «Енбекши казак» С.Мукановым. Они прибыли на пятый Всекиргизский съезд Советов, где было принято судьбоносное постановление: о переименовании Киргизской республики в Казахскую республику и переносе столицы из Оренбурга в Ак-Мечеть. Тогда же было принято решение называть наш народ не «киргизами», а «казахами».

За 25лет творческой деятельности Сакен Сейфуллин создал более десяти поэм, сотни стихотворений, романы и несколько повестей, многочисленные рассказы, пьесы, очерки, статьи, научные исследования. Он был национальным поэтом Казахстана, как Есенин в России. Он написал первую поэму о революции, как Блок в России, первую поэму о советской власти в Казахстане, как Маяковский в России. С.Сейфуллин - основатель первого в Казахстане вуза - КазПИ имени Абая и один из первых его педагогов. Он был государственным и общественным деятелем, редактором газет и журналов, переводчиком. И была у него одна примечательная черта, которая отличала его - он любил свой народ, разделял его радости и печали. Вот кто, воистину, был «слугой народа», в полном смысле этого выражения. Поэт горячо верил в светлое будущее, связывая его с молодежью, которой он посвятил многие свои произведения. Сейфуллин великолепно знал, понимал и любил русскую литературу, а русский язык сделал для него доступными и многие шедевры мировой культуры. Это, в свою очередь, способствовало более глубокому и полному выражению национальных чаяний, надежд и стремлений.

Поэма «Кокшетау» - одно из самых высокохудожественных произведений Сейфуллина. Передающаяся, словно сказка, из уст в уста,она стала любимой народом. Сакен Сейфуллин был поэтом-новатором. Он тщательно изучал народное творчество, поэзию - Абая Кунанбаева, русских и татарских поэтов. Имя Сакена Сейфуллина неразрывно связано и с новой столицей - Астаной, тогда это был Акмолинск. В Акмолинске были созданы казахская молодежная организация «Жас казах» («Молодой казах») и казахский комитет, налажен выпуск газеты «Тіршілік» («Жизнь») на казахском языке, редактором которой стал Рахимжан Дюсембаев, а наиболее деятельными ее корреспондентами - сам Сакен Сейфуллин, Абдулла Асылбеков, Омарбай Донентаев и другие. Сейфуллин шел в ногу со своим временем. В мемуарном романе «Тернистый путь» автор использует документальный материал.

Значительную часть произведения занимают акмолинские события.

Часто обращается поэт, в своём творчестве,к образу лебедя, являвшийся для поэта символом красоты, которой он безгранично поклонялся. Стрелять в такую красивую птицу, как лебедь - это значит стрелять в красоту. Поэт, безусловно, слышал много легенд, рассказов, сложенных народом о лебедях, считающихся у степняков неприкосновенными птицами. Об этом свидетельствует его статья "О благородной птице лебедь", опубликованная в журнале "Жана Адебиет".

А эту историю слышали все, кто вырос в окрестностях Иманакты. Мать Сакена Сейфуллиназвали Жамал, дочь Тишанбая из рода Алсай, что на Алтае. Дед Тишанбая был одним из влиятельных людей XIX века. Они жили на земле со славным названием -Желтау, Кабантау, Актау, это вдоль Атасу. После того, как Жамал выдали замуж, она часто бывала с маленьким Сакеном у себя на родине. В 1914 году Сакен приезжает домой на каникулы. Позже Сакен будет нечастым гостем на родине матери, на Алтае. Родственники Жамал-апай только и слышали, что её сын – голова, он учится в далёком городе Омске, на чиновника. Уклад жизни при родовых отношениях был таков: гостей встречали щедрым убранством. У казахов и сейчас есть выражение: «гость от бога» (құдай қонақ). Всем известно, что степь славилась гостеприимством. Выстраивали около 300 юрт, забивали 200 голов крупного скота. Были приглашены гости с Алтая, известные борцы того времени – Битабар, Дуйсенбай, Казыбек. Сарыбас - сын Омараи сын Толше - Байжума, на два голосаисполняли песни Акана, Биржана, незабвенные песни Жарылгапберды. Ко всему, Байжума был прекрасным наездником и скакуном. Жизнь текла своим чередом. По приезду в аул, по казахским обычаям обязательным условием было - приветствие старейшин. Будь то молодые, путники или проезжие, все хотели получить благословение (бата) от аксакала. Вот и Желтау, Кабантау, Буркутти, Кызылша после угощения обошли окресность и дали салем старейшинам, беседовали с молодёжью.Сакен в то время учился в учительской семинарии в Омске.И каждый, кто мог из родственников старался помочь чем-либо племяннику (жиену), «на дорогу». «По лошади дали Әбілдә - сын Кішенбалы, Көкі -сын Ақтая, Бірмағамбет-сын Жексенбі, Бүкірбай-сын Бұқышты. Төлше -сын Қабая дал стригуна», - поведал 75-летний аксакал Жартыбай-сын Байжұмы, его отец видел своими глазами. Сакен приезжал домой редко, а Оренбург был так далек от родного аула. Последний раз, Сакен был у родственников матери, когда возвращался с Оренбурга. С собой в Кызылорду он забирает способного к учёбе двоюродного брата Жамсагыма и устраивает его в педтехникум. По окончании учёбы, он возвращается в родные края и ведёт работу с ликвидацией безграмотности. Далее во время голода, Сакен вызывает Жамсагыма в Алматы и направляет его в совпартшколу. По окончании учёбы он работает до 1946 года в ауле Ынталы учителем в школе. В том же году Жамсагым умирает от воспаления лёгких.

В 1925 году, скрываясь от правительства, в Желтау к Сакену заезжают Ахмет Байтурсынов, Мыржакып Дулатов и несколько человек из интеллигенции. Бірмағамбет, сын Жексенбі – из народных сказителей, несколько дней сряду потчевали гостей и не хотели отпускать их. В это время Сакен много ездит по аулам и деревням, заезжает к родным - Ахану, Жахану. Молодёжь аула приглашают их по очереди в гости, уделяя большое внимание песенному жанру. Сам Сакен когда-то заприметил ловкого жигита, который мастерски выполнял трюки в езде на лошади.

- Этот жигит извивается, как веретено, и в седле он сидит по-иному. (Позже, много лет спустя, этот жигит «даст фору» блюстителям порядка в стихотворной форме на столетнем юбилее Сакена). А разве не получится из него хороший предводитель для пролетариата...? Кто он?», - поинтересовался Сакен.

- Этот жигит Байжума - сын Толше,- прокомментировал дядя (нагашы).

- Сегодня же вручите ему печать организации, - не раздумывая сказал Сакен.

Вот так, за один день, с лёгкой руки Сакена, Байжума – певец, каскадёр, стал предводителем.

Казахи говорят: «За 50 лет и страна (земля) меняется (Елу жылда ел де өзгереді). В 1964 году общественность Казахстана праздновала 75-летие Сакена Сейфуллина. На той собрались иблизкие Сакену по духу люди – Захар Катченко, Суиндык-батыр, оставшиеся в живых соратники по перу. Было много приглашённых, а сам той - юбилей поэта прошёл у подножья Иманакты. Юбилей организовали: первый секретарь Жанааркинского парткома Чернов Дмитрий Антонович, председатель парткома Камали Дюйсенов. Вот к ним приехал аксакал, лет семидесяти. Он и тогда как-то отличался от других. Верхом на верблюде, на нём был чапан, в тымаке. Вот что он поведал:

- Я родственник Сакена (нагашы),его сверстник, я много доброго видел от этого человека. В 20-е годы Сакен назначил меня в Алсае на ответственную должность. Организовав театр в Жанаарке, я ставил спектакли и являлся певцом этого театра. Моё имя - Тельшин Байжуман. Так он представил себя. В ответ аксакал услышал следующее: «Аксакал, у нас и без вас хватает гостей».Странным показался гость,

приехавший на верблюде, и одежда аксакала была им в диковинку. Аксакала оставили не у дел. Недолго думая, Байжуман берёт в руки домбру и импровизирует:

Лаң да жоқ, лай да жоқ. Таза тұнық.
Жандарды арамыздан үзіп жұлдық.
Терісін «тегі жаттың»уқалатқан
Жолына Сәкенімнің, мың сан құлдық.
Аулым Желтау, Қабантау қона алмайды,
Қағазым, сотқа берген оңалмайды.
Бұрадан, қанша әйел ұл тапса да,
Сонда да Асқар, Жамал бола алмайды.
Ауылым Ортау-Аба қона алмайды.
Қағазым, сотқа берген оңалмайды.
Тоқадан қанша қатын ұл тапса да,
Бәрібір Сейфолладай бола алмайды.

Расставив все точки над«и» , он уходит восвояси. Поучителен урок аксакала. Вот что хотел этим сказать Байжекен: «Бура - это Акбура, родной аул матери Сакена Жамал-апай. Аскар - старший брат Жамал. А вы -отродье Голощекинское!»

На родине Сакена жили в то время многие казахские певцы и акыны-импровизаторы. Их песни и увлекательные рассказы родных зародили в сердце будущего поэта страстную любовь к народной поэзии. Он много читает, внимательно следит за книгами, газетами, журналами, выходящими на казахском и русском языках. Замечательно отозвалась о поэте известная русская писательница Галина Серебрякова. После встречи с Сакеном Сейфуллиным в Москве в 1936 году она писала: "Сакен Сейфуллин, которому тогда было немногим более сорока лет, поразил меня своей мужественной, красивой внешностью. Он был очень высок и статен. Смуглое сильное лицо его часто меняло выражение. Особенно запомнились искрящиеся, умные черные глаза, смотрел он прямо, честно и смело, и походил на олицетворявших отвагу и волю воинов с древнеперсидских фресок".

P.S. О родственниках Сакена Сейфуллина по материнской линии поведал в 1997 году Илиясулы Толеухан, журналист, уроженец Жезказганской области Жанааркинского района. Его первая книга-эссе «Сәкеннің соңғы мүмкіндігі» рассказывает опоследних годах жизни Сакена.

Имя и творчествовеликого казахского литератора стало легендой среди народа. И неслучайно агротехнический университет с гордостью носит имя Сакена Сейфуллина. Закономерность в том, что поэт горячо верил в светлое будущее, связывая его с молодежью, которой он посвятил многие свои произведения. Ведь это и есть – грани взаимодействий.

Приведенные в статье сведения о жизни писателя и поэта из книги И.Толеухана, отрывки его эссе переведены автором статьи.

ЖАЛПЫ БІЛІМ БЕРЕТІН МЕКТЕП
ОБЩЕОБРАЗОВАТЕЛЬНАЯ ШКОЛА

ЖЕКЕ ТҰЛҒАНЫ ҚАЛЫПТАСТЫРАТЫН АЛҒАШҚЫ СУБЪЕКТ – АТА-АНА

Шхан Н.Е. – *қазақ тілі мен әдебиеті пәнінің мұғалімі,*
Т.М. Баймолдаев - *п.ғ.д., профессор,*
жалпы педагогика және психология кафедрасының меңгерушісі

Қазақстанның келешегі - бүгінгі нарық заманына сай бәсекелі ел бола алуында. Мұны ҚР Президенті Н.Ә. Назарбаев 2004 жылғы халыққа жолдаған «Бәсекеге қабілетті Қазақстан үшін, бәсекеге қабілетті экономика үшін!» Жолдауында атап көрсетті.

Елдің ертеңгі күні бәсекелі білім мен бәсекеге қабілетті экономикалы ел болуымен шектелмейтіні сөзсіз. Сондай-ақ, экономиканы жүзеге асыратын саяси құрылымы берік ел болуы шарт. Қоғамның саяси бәсекелестігі - елдің тұтастығын білдіретін мемлекеттің идеологиясы мен конституциялық заңнамасы мықты болуында. Ол үшін біз мемлекеттің ішкі саясатын конституциялық негізде жетілдіре отырып, келешек қоғам өкілдерін дайындайтын білім ошақтарындағы оқушы жастарды ел идеологиясының негізінде тәрбиелеуіміз керек. Сонда сыртқы радикалдық діни ағым мен саяси терроризм, ішкі сыбайластық пән әлеуметтік қамсыздық, құлдыраушылық, нашақорлық, пен жезөкшелік қоғамның келешегі үшін қауіпті болмас еді. Біз қоғамға қауіпті күшке тайынбай қарсы тұру үшін де еліміздің тал бесігін заманға сай түзелуіміз керек. Ол үшін қазақ мектебінің құрылымы мен мазмұны бүгінгі білім реформаларына сай үндестік таба білгеніміз жөн.

Мағжан Жұмабаев айтқандай, «Қазақтың тағдыры, келешекте ел болуы да мектептің қандай негізде құрылуына барып тірелетінін» (7/5) ескерсек, Қазақстанның сапалы білімнің келешегі - қоғамның тал бесігі мектепте.

М.Жұмабаев ойын одан әрі: «Мектебімізді берік һәм өз жағдайымызға үйлестіретін негізде құра білсек, келешегімізге тайынбай-ақ серттесуге болады. Ондай негізде құра алмасақ, болашағымыз да күңгірт болмақ», - деп сабақтай түседі (8/5). Яки, қазақ мектебі бүгінгі Қазақстанның саяси-экономикалық дамуы мен идеологиясының негізінде берік қалыптасып, ұлттық рухымызбен үйлесімін таба алатын әлемдік өркениетінің құндылықтарымен қорындылауы қажет. Бұл қажеттілікті заман ағымы да көрсетіп отыр.

Заманында әл-Фараби бабамыз айтқандай, «Тәрбиесіз білім сәбиге қару ұстатқанмен бірдей» екендігін адам баласы әлденеше рет дәлелдеп келді. Сананың өсуімен, өркениет дін атаулына тәрбие мен еңбектің, кейін саясаттың арқауына айналдырды. Өркениетте діни ағымдардың алдына шыққан мұсылмандық исламның өзі өмірге кереағарлық танытып отыр. Тек дін емес, өркениетке кепіл болып отырған ғылымның дамуы да өмір керағарлығының құрамды құралының біріне айналып, бірі дамытса, келесісі жойқын жойғыш күш көзі болып отыр. Осыны қолға алған кез келген билік өкілеттері өз шама- шарқынша әлемдік деңгейде өз ұстанымына пайдалануда. Осыдан келіп туындайтын бірден-бір жол өркениетке негізделген адамгершілік құндылықтардың қарама-қайшылық танымын танытатын тәрбие көздерін ашу. Осы мақсаттағы ізденіс жұмыстарынан тәрбие тұжырымдамасы қалыптасты.

Тәрбие тұжырымдамасының ұлттық тәрбие жүйесіне негізделуінің өзі, Қадыр Мырза Әлі айтқандай, ұл өсіп, қыз бойжеткенде жастық қайратымен үлкеннің кемеңгерлігін ұстанатын жеке тұлғаны қалыптастыру. Бағдарламаның негізін жүзеге асыру үшін ұлттық тәрбие көзінен бірнеше аспектілер алынып отыр. Соның ішінде жеке тұлғаны алыптастыру үшін қажетті деп саналатын аспект - еңбек тәрбиесіндегі баланың жас ерекшелігі.

Сонымен қатар, бұл бағдарлама тәрбие объектісін танытатын тұлғаларға байланысты жобаланған. Яки, алдымен жеке тұлғаға тәрбие объектісін танытатын субъект ата-ана болғандықтан, бағдарламаның бірінші бөлімі ата-анамен жұмысқа арналған. Екінші бөлімі жеке тұлғаға тәрбие көзін танытатын балабақшадағы тәрбиешілер мен мектеп қабырғасындағы тәлімгер яки сынып жетекшісі жүргізетін

тағылымтануға негізделіп отыр. Бағдарламаның соңғы - үшінші бөлімі жақсы құрбыны ұжымдаса тануға негізделген жастар ұйымының құрылымдық формасымен берілді.

Нәтижесінде, ұлттық тәрбие жүйесінің негізі - ұлы Абай тағылымында екендігін ашып, толық адам болудың жолы салынғанын жеке тұлғаға таныту. Әрине, бағдарламаны жабдықтай отырып, жоғарыда келтірген мемлекеттік заңнамалар мен бағдарламаларды зерделей келгендегі тоқтам осы болғанымен, мұның өзін қатып қалған қағида санаудан аулақпыз. Өйткені, жеке тұлғаның аты -жеке тұлға. Тұлға бітімі - тәрбиенің басты негізі, бірақ тәрбие көзі емес. Сондықтан тәрбие атауы өміршең болып қала береді. Дегенмен, тәрбие теориясының жүйесі адам санасының оянып қалыптасуымен теориялық тұрғыда жүйеленуі тиіс. Міне, осы тұрғыдан келгенде Абай тағылымына сүйене отырып, тәрбиетану саласын үш сатылы етіп қарастырып келеміз.

Жеке тұлғаны қалыптастыру тәрбие бағдарламасының қажеттілігі. Көпшілік педагогика нысаны бала деп біледі, алайда бұл дұрыс пікір емес. Ғылыми педагогика зерттеулерінің объектісі - бұл «педагогикалық дерек (құбылыс)», - дейді А.С. Макаренко. Шындығында, педагогиканың тәрбие саласы үшін адам баласы зерттеу объектісі бола алмасы бізге Абайдың педагогикалық көзқарасынан белгілі.

Тәрбие үрдісінің зерттеу объектісі болып адамның дүниеге келгенінен ақыл-ой парасаты мен мінез-құлқының қалыптасуы алынады.Сондай-ақ, Абайдың адамның адамшылығынан бірінші негізі ақыл деп алуы адам баласының ақыл-ой санасының қалыптасуынан туындаған. Оған дәлел ретінде Абай өз сөздерінде адамның есті болып тумайтынын, көріп - біліп, дәмін татумен естің қалыптастыратынын айтады.

Ал педагогика тарихында Аристотель жас жеткіншектердің өмірін үш кезеңге бөлген: 1-7, 7-14 және 14-21 жас аралықтары, ал Я.А. Коменский 1-6, 6-12, 12-18 жас аралықтары, яғни аналық мектеп, бастауыш мектеп, гимназияда оқу деп бөледі. Ж.Ж. Руссо 2 жасқа дейін дене тәрбиесі, 12-ге дейін мектепке дайындау, 15-ке дейін ақыл-ой тәрбиесі, 18-ге дейін сезім тәрбиесі, үйленуге дайындау деп бөледі.

Ал қазақ халқының этнопедагогикасында жеке тұлғаның қалыптасу жолын екі жақты қарастырады. Бірінде адам баласының тәрбие тұтастығын шыр етіп дүниеге келгенінен ақыл-ой санасының қалыптасуымен өрбітсе, екіншісінде ұлттық еңбек тәрбиесімен байланыстыра жіктейді. Алғашқысында шараның құрсақта қалыптасуындағы тәрбиесіне көңіл бөліп, келешек сана мен мінез-құлықтың мінсіз жетілуін көздеген. Адамның нәрестелік шағынан қырқынан шығып, айналасын бағдарлағанға дейінгі сана түйсіктерінің қалыптасуына көңіл бөліп, тәрбиенің көзі санаған. Қырқынан 3 жасқа дейінгі таным-тәрбиесінің жүйелілігі - сананың ояну кезеңі, 3-6 жас-ақылының кіру кезеңі, 6-11 жас-ақылдың естиярлану кезеңі, 11-14 жас ақылдың есею кезеңі, 14-25 жас-ақылдың қалыптасу кезеңі, 25-37 жасақылдың толысу кезеңі, 37-49 жас-ақылдың тоқтау кезеңі, 49 жас пен «Пайғамбар жасы» саналатын 63 жас аралығын ақылдың кемелдену кезеңі деп санаған. Ал еңбек тәрбиесіне сай қазақ баласы жас ерекшелігінің өз ерекшелігі бар. Мысалы, балдәурен балалық шақты-жеті жасқа дейін патшадай сыйла, еңбек жасын-қозы жас, қой жасы деп, ересек жастағы - он үшке дейінгі баланы құлыңдай жаса, жылқы жасындағы ақылы қалыптасып келе жатқан жаспен құрбыңдай сыйлас деп пайымдайды. Бұл тұтастықты педагогика ғылымында психологияның объектісі деп санайды. (1- слайд).

Жалпы білім беретін орта мектептеріндегі тәрбие үрдісінің негізгі және жеке тұлға қалыптастыру болатын болса, «Жеке тұлғаны қалыптастыру» тағылым бағдарламасы сана мен еңбек тәрбиесінің тұтастығын бір алып қарауы мен Абай көрсеткен тәрбиенің субъектілетіне негізделіп құрылды.

Сәби 3-5 жас аралығында балабақшада болса, 6-8 жас аралығында бүлдіршін мектеп қабырғасында сауатын ашады. Осы кезеңнен бастап бастауыш мектепті бітіргенше өзін-өзі тану әліппесінде тәрбиеленеді. 11-12 жас пен 13-14 жас аралығындағы жасөспірімдер мен 14-16 жас аралығында жеткіншек жастар негізгі мектеп курсында тағылымтанумен тәрбие көздерін объективті танитын болады. (2,3-слайд).

(1- слайд)

Адамның адамшылығы-
Ақыл, білім ата-анадан

Білім толысып ақыл жетіледі. Ақыл жетіліп, білім артады.

Ақыл

- үш жастан сана оянып, 6-жасқа дейін ақыл кіреді;
6-7 жастан 13 жасқа дейін ақылдың есею кезеңі,
14-25 жас- ақылдың қалыптасу кезеңі,
25-37 жасақылдың толысу кезеңі,
37-49 жас- ақылдың тоқтау кезеңі,

49 жастан әрі ақылдың кемелденеді

2-слайд)

Адамның адамшылығы-жақсы ұстаздан

Білім толысып ақыл жетіледі. Ақыл жетіліп, білім артады.

Ақыл

-үш жастан сана оянады;
6-жасқа дейін ақыл кіреді;
6-7 жастан 13 жасқа дейін ақыл есейеді;
14-жастан бастап ақыл ересектенеді;
25-жасқа дейінақыл қалыптасып өседі

3-слайд)

Адамның адамшылығы - жақсы құрбыдан

Білім толысып ақыл жетіледі. Ақыл жетіліп, білім артады.

Ақыл

6-7 жастан 13 жасқа дейін ақыл есейеді;
14-жастан бастап ақыл ересектенеді;
25-жасқа дейінақыл қалыптасып өседі;
25 жас пен 37 жас аралығында ақыл толысады;
37 жас пен 49 жас аралығында ақыл тоқтайды;
49 жастан әрі ақыл кемелденеді.

Бүгінде мектеп пен ата-ана арасындағы байланыс жаңаша көзқарастағы жүйелі жұмысты қажет етеді. Әсіресе, ауылдық жердегі ата-аналар отбасыдабалаға дұрыс тәлім-тәрбие бергенімен, көбірек баланың сабаққа үлгерімімен ғана шектеліп, мектеппен қарым-қатынасын үзіп отыр. Енді бірі баласының толық білім алуына мүмкіндік жасай алмай, шарасыздық танытуда. Көпшілік ата-ана білім күшіне сене алмай, заман ағымының жетегінде «ақшасы бар болашағын шеше алады» жүр. Осы орайда, халық тағылымынан Абайдың «Адам баласы адам баласынан ақыл, ғылым, ар мінез деген нәрселерден озады» (9/3) деген келеді ойы еріксіз еске оралады. Сондықтан мектеп пен ата-ана арасындағы тығыз байланысты жолға қою үшін мектеп қабырғасында этнопедагогикалық тәрбие жұмысын ата-аналардан бастаған жөн. Өйткені, бала тәрбиесінде ата-ананың ықпалы басты орында.

«Баланың басты ұстазы-ата-анасы» (10/3) демекші, мектептерде Абай тағылымын басшылыққа ала отырып, бала тәрбиесін этнопедагогикалық негізде жүргізу үшін ата-анаға жан-жақты көмек көрсету шаралары қолға алынуы керек. Соның бірі ата-аналар жиналысын белгілі бір тәрбие тақырыбында жүргізу болып табылады. Тәрбие тақырыбы оқушы бойынан танылған тәрбиенің өзекті мәселесіне құрылып, отбасында сол мәселені бала бойынан қалай көріп, байқаудың жолдарын көрсетуге негізделгені дұрыс.

Мектеп қабырғасында ата-анаға этнопедагогикалық көмектің тағы бір түрі - «Ата-анаға кеңес» бұрышының ұйымдастырылуы. Ата-аналарға кеңес бұрышында көтеріліп отырған тәрбие мәселесінің шешімі халық тағылымында қалай беріліп, не айтылып, қандай ой тұжырымдалғаны көрсетіледі. Сондықтан ұстаздар қауымы ата-аналармен жұмыс барысын халқымыздың ұлы ойшылдары айтқан ой-толғаныстары мен пікір-ұсыныстарын, нақыл сөздерімен байланыстыра отырған жөн. Біз ата-анаға кеңес бұрышы арқылы оқушыға да кемелді тәлім-тәрбие беріп отырмыз. Өйткені, оқушы сыныптағы «Ата-анаға кеңес» бұрышынан өзіне қатысты тәлім-тәрбиеден қажетті ақыл-кеңестер алы, келешек бала тәрбиесіне қажетті тәрбие әдістемесімен таныс болады.

Бала тәрбиесіндегі ата-анаға қажетті көмектің бірі - танымдық тағылым газетін ұйымдастыру. Әр тоқсан сайын шығарылатын (ай сайын шығарып тұруға да болады) танымдық тағылым газетін ұйымдастырудағы мақсат балаға үйден сауатты да саналы психологиялық тәлім-тәрбие мен білім беруге негізделген. Газет арқылы оқушының сабаққа ынтасын арттырып, өз бетімен дайындалу дағдыларын қалыптас-

тыруға болады. Сондай-ақ, үлгілі отбасында тәрбиеленген мектеп оқушыларының өнегесін насихаттау да назардан тыс қалмағаны абзал.

Бүгінгі қоғамда көптеген ата-ана комитеті мен комиссиясы, қоғамдықұйымы жұмыс істеуде. Мұндай игілікті істер мектеп қабырғасында да атқарылып келеді. Бірақ, мұның өзі көбіне мектеп басшыларының қатаң талаптары мен қадағалауларының арқасында іске асып келе жатқаны жасырын емес. Сондықтан ата-аналар алқасы ұйымдастыру жұмыстарына да жаңаша бағыт-бағдар керек. Ата-аналар алқасы мектеп пен ауыл тұрғындарын байланыстыратын, мектептегі мәдени шаралар мен мектепшілік сыныптан тыс жүргізілетін тәрбие жұмыстарына ата-аналарды тартатын қоғамдық белсенді топ болуы тиіс. Оған ауылдық жерде педагогикалық кеңес педагог зейнеткерлер тартылуы керек.Мүмкін болған жағдайда ЖОО-нан тиісті мамандар шақырылып не электронды почтамен немесе дистанциондық оқыту жүйесімен тиесілі ақыл-кеңес, сабақ берілуі қажет.

Қорыта келгенде, мектеп қабырғасында ата-анаға этнопедагогикалық көмек көрсетудің жолдары:

- ата-анаға кеңес бұрышын ұйымдастыру;
- ата-аналар алқасының жұмысын жетілдіру;
- танымдық тағылым газетін жабдықтау шаралары арқылы іске асырылады.

Бағдарламаның бірінші бөлімінде беріліп отырған үш тақырып келешекте осы бөлімнің негізгі тарауларына айналуына да ықтимал. Өйткені, тәрбиенің бұл саласы әлі де болса зерделеуді қажет етеді.

1. Баланы жеті жасқа дейін патшадай сыйла

Жеке тұлғаның ой-санасының ояуы мен сәбилік сананың қалыптасуындағы

Келешегін тануды зерделеу көзделеді.

2. Он үш жасқа дейін құлыңдай жұмса

Айтқанды екі етпейтін естелікке баулып, әрісін«Талаппен бастап, талғаммен аяқтауға» дағдыландыру.

3. Он үш жастан құрбыңдай сыйлас

«Он үште отау иесі» (11/4) болар тұлғаның ойсанасы мен мінез-құлқының, ар-ожданының қалыптасуын қадағалай отырып, кемшілік объектісін бағдарлау.

Бүгінде мектеппен ата-ана арасындағы байланыстың жоқтығыжиі айтылады. Бала тәрбиесіндегі бұл мәселе кешегі кеңестік кезеңде де жүйелі шешімін таппаған. Мектеппен жақсы қарым-қатынас жасаған ата-аналардың дені-баласы тәртіп жағынан да, жақсы оқушы болған ата-аналар. Ондай ата-ана баласы оқитын мектеппен белсенді қатынаста болып, ата-аналар жиналысынан қалмай, сол мектептің тәрбие істері мен сыныптан тыс жүргізілген шараларына белсене атсалысқаны рас. Ал келеңсіздік танытатын оқушылардың ата-аналары мектеппен арақатынасты қашықтан ұстап, баланың тәртібі мен сабақ үлгеріміне қатысты туындаған қиыншылықтардан қашқақтап келеді. Бұл үрдістің әлі де сақталып келе жатқаны жасырын емес (1-слайд).

Сонымен қатар, бүгінде әр облыс орталықтарында жасөспірімдердің құқығын қорғау департаменттері жұмыс атқаруда. Мектеп жасындағы баланың дамуы мен білім алуына кеңестік кезеңде мүмкін болмаған жетістіктерге қол жетті. Бала үшін барлық жағдайлар жасалса да, ата-анамен мектеп арасындағы байланысты көңіл қуантарлық деп айта алмайтынымыз да рас (2-слайд). Өйткені, тәрбие біреуден үйренетін дүние емес. Тәрбие - белгілі бір ұлт болып отырған халықтың болмысындағы өмір сүру тәжірибесі мен ұлттық философиялық тұжырымдарынан қалыптасқан үрдіс. Халқымыз баланы қоғамдасып тәрбиелеген. Қазақ «Ұлға отыз үйден, қызға қырық үйден тыю» деп ұлы мен қызына тыйым салғанда «оны болмайды, мұны болмайды мен» ауылдың ұл қызына бағып отырмағаны белгілі. Әрине, керегінде тыйым бола жүріп, ата-анасына балаларын түзден танытатын сенімді орта болды (3-слайд).

«Ел жасымен көрікті, тау тасымен көрікті, аяқ асымен көрікті» демекші, жастардың отбасылық тәрбиеден ибалы да көреген болып қалыптасуы ел көркін ашатынымен құнды. Олай болса, бала түзде қылықсыз болмайтынын еске сала отырып, «Буыршын көз сүзбесе, бура бұйдасын үзер ме еді?» деп топшыланғаной астарын әлі ұғына алмай келеміз. Дұрысы, кейбір азаматтардың өз теріс іс-қылықтарын сөздің сырт мағынасымен жуып-шайып, ақталып жататыны да рас. Осыдан келіп, бала отбасынан жырақта жүріп, ата-анасының тәрбиесінен тыс қалған келеңсіз жағдайларды ашып отыратындығынан халқымыз «Балалы үйдің ұрлығы жатпайды» деп тұжырым жасайды. Ата-анаға баласының түздегі келбетін осылайша танытады. Міне, бұл -ұлттық философиямыздағы бала тәрбиесіне қатысты субъективті тұлғалар арақатынастарының қоғамдық ортада қалай жүруі керектігін көрсететін тұжырымдамасы (концепциясы) (4-слайд).

1-слайд

Баланың бас ұстазы-
Ата-анасы

Адамның әуелден тоқымашы немесе хатшы болып тумайтыны сияқты,
қайырымдылық пен жаман қылық та адамға әуел бастан жаратылысынан да арылмайды -

Әл-Фараби

Отбасылық тәрбие үрдісінде

1. Құндақ тәрбиесіне мән бере отырып, ақыл-естің дамуын, есту, тыңдау қабілеттерін қырқынан шыққанға дейінгі кезеңнен қалыптастыру;
2. Үш жасқа дейінгі таным түйсіктерін қалыптастыра отырып, мінез-құлықтың қалыптасуын бағдарлау;
3. Балабақша жасынан мектепті бітіргенге дейінгі кезеңде баланың қалыптасуын назарда ұстай отырып, тәрбиешілермен байланыста орта ықпалдастығына назар аудару керек.

2-слайд

Ата-анаға кеңес
«Баланың бас ұстазы-ата-анасы»

Абай

Халық педагогикасы тұрмыс-тіршіліктің ешбір қырын көзден таса қалдырмайды.

Байлыққуып, басын қорлыққа байлаушыларды да халық жақтырмайтынын аңдатады:

«Қанағатшылға қадамның бәрі-жақсылық». Барға көңілі көпшіл, кикілжіңсіз ғұмыр кешетін-дердің асығы түгел. Өйткені, «Қанағат кеткеннен қасиет қашады» (М.Әлімбаев, Халық ғажап тәлімгер. -Алматы: Рауан, 1994.53-бет.).

Ұлттық педагогикадан:

«Баланды бес жасқа дейін патшадай сыйла»

- құндақ тәрбиесінен мектепке дейінгі тәрбие;
- үш жастан сана оянып, алты жасқа дейін ақыл кіретін кезең

Қанатты сөздер:

Уағызйтып жақсылыққа жетелеу қиын, ал өнеге арқылы ұйыту оңай.

Сенека

3-слайд

Ата-анаға кеңес
«Баланың бас ұстазы-ата-анасы»

Абай

«Ағалағаннан аялаған артық». Ал тіліңмен арқадан сипағанша, жылмаңдап еркелеп, сөзіңді өткізіп, керегіңді алуды көздегеннен, адамды, жасы үлкен ағаны ардақ тұтып, әспеттегенің абзал. Сөзбен алдап, сырт айналу адал азаматтың ісі емес. Жалпы рия, пайдакүнемдік араласқан жерде адалдық та күтпе. Бұл мақалдың идеясы- осы. Жанашырлық, қайырымдылық, мейірбандылық қарымта тілейді.

Ұлттық педагогикадан:

«Он бес жасқа дейін құлыңдай сыйла»

- 6-7 жастан 13 жасқа дейін ақыл есейеді;
- 14 жастан ақыл ересектеніп, 25 жасқа дейін ақыл қалыптасады

Қанатты сөздер:

Балаларды адамгершілікке тәрбиелеу түгелдей игі өнеге саяды. Өзіңіз жақсылап өмір сүрсеңіз, тым құрыса, жақсылап өмір сүруге талаптансаңыз, өмірді неғұрлым жақсырақ өткізсеңіз, соғұрлым балаларыңызды жақсы тәрбиелейсіз.

Лев Толстой

Қоғамдағы бала тәрбиесіне қатысты ата-ана үшін баланы түзден танытатын орта мектеп болып табылады. Алайда, білім ошақтары сол биіктігінен көріне алмауда. Өйткені, біз ата-аналар мектеппен байланысымызды жандандыра алмай келеміз. Баламызды түзден тануымыз үшін алдымен баланы отбасынан тани білуіміз керек.

Халқымыз о бастан бала тәрбиесіне шарананың құрсақтағы кезінен бастап адам ақылы кемелденгенге дейінгі кезеңді жас ерекшелігіне сай әлеуметтік жағдайын ескере отырып мұқият қарай білген. Ал келешек 12 жылдық білім беру жүйесі жеке тұлғаға негізделген білім дағдыларын танытумен айналысатын

болады. Бұл балаға отбасында тұлғалық тұрғыдан қарауды талап етеді. Біз баламыздың мінез-құлқының қалыптасуын сәбилік шағынан балабақшаға дейін танып, оның бойында бар қабілеттеріне назар аударуымыз қажет. Ал балабақшада тәрбиешілермен бірлесе отырып, баламыздың әрекеттерінің тиімді жақтарын ашамыз. Келешекте, мектеп қабырғасында да, баламызға тәрбие тағылымдарын танытатын сынып жетекшілерімен жүздесіп, өз баламыздың бойындағы құндылықтарын жойып алмауына ықпалдасамыз. Есесіне, сырттан пайда болған жағымды әрекеттер мен қылықтардың баламыздың мінез-құлқына өтуін де аңдай білуіміз қажет. Тәрбие беруші тұлғалармен жүздесу барысында баламызбен достық қарым-қатынастағы тұлғаларды жақсы тануға өз септігін тигізеді. Сондай-ақ, бала бойынан қылаң беріп келе жатқан келеңсіз әрекеттер мен қылықтары да назарда ұстау керек. Олардың бала бойына өту жолдарын дер кезінде анықтау қажет. Мектеппен байланыс біз үшін осы мақсатта қажет. Әрине, өз кезегінде мектеп те біз ата-аналық көзқарасымыз бен талабымыздан шығарлықтай құрылымды ұстанғаны абзал (5-слайд).

Тәрбие-тағылымы беретін үрдіс. Сондықтан «Бала - жүректің миуасы» деп қарайтын балажан халықтардың бірі-қазақ халқы да балаға ежелден болашағым деп қарайды, игі де зор үміт артады, әр ата-ана арманын ұрпағына аманат етіп тапсырады. Бөбегің- қуанышың, мақтанышың. «Бала адамның бауыр еті» деп оның ыстық екенін танытып, еміренеді. «Балалы үй-базар, баласыз үй - қу мазар». Бұл ақын тілімен айтылған тәтті де, ащы да ақиқат. «Бала -көңілдің гүлі, көздің нұры», -деп сүйсінеді біздің аяулы ата-анамыз. Қуана білуде құтты береке бар. Әлгі адамгершілікке суарылған әдемі мақал-соның айғағы. Тұяқ атанардың тәттілігін халқымыз қат-қабаттай қастерлеп айтады: «Лашын құсқа ауа қадірлі, жүйрік атқа дала қадірлі, ата-анаға бала қадірлі». Сондықтан бала қадірін қоғамдаса, түздентану мүмкіндігімізді тиімді пайдалана білгеніміз абзал.

4-слайд

Ата-анаға кеңес **«Баланың бас ұстазы-ата-анасы»** **Абай**	
Ер екеніңді ел қапысыз таниды, ез екеніңді де көзі шалмай қалмайды. Ез болсаң көзге шыққан сүйелсің. «Жақсы жаман жасықтан пасық жаман». Болжыр болбырап, көпке қырсығын тигізеді, ал еліне жамандық тілейтін арам ниет пасықтар бүкіл қауымға іріткі салады. «Батырды батыр дейді күшін көрген, ұстаны ұста дейді ісін көрген». Халық қазы, халық кемеңгер, халық әділ. Халық сыйлайда біледі, сынай да біледі.... (М.Әлімбаев. Халық ғажап тәлімгер. –Алматы: Рауан, 1994. 65- бет)	**..Ұлттық педагогикадан:** **Он бес жасқа дейін құлындай жұмса:** -14 жастан ақыл ересектеніп, 25 жасқа дейін ақыл қалыптасады; -25 жас пен 37 жас аралығында ақыл толысады. **Қанатты сөздер:** «Ақыл мен жан мен өзім, тән менікі, «Мен» менен «менікінің» мағынасы екі. «Мен» өлмеске тағдыр жоқ әуел бастан, «Менікі» өлсе өлсін, оған бекі». **Абай**

4-слайд

Баланы түзден танимыз десек....

Қоғам алдында ата ана мен халық үшін баланы түзден танытатын орталық мектеп.

Алғышарттары:

1. Жас ерекшеліктеріне сай тәрбие білім керек. Ол үшін:
- мінез құлықтың қалыптасуын құндақ тәрбиесінен бастап тану;
- құндақ тәрбиесінен баланың мектепке дейінгі тәрбиесінде мәнді мәнсіз әрекеттеріне ықпалдасу;
- мектеп жасына дейінгі иәрбие жүйесінде баланың қабілетін таныту.

2. Мектеп жасындағы тәрбие үрдісінде:
- (1-7 сыныптар аралығында) білімге деген қызығушылығына ықпалдаса отырып, қабілет мүмкіндігін мамандармен бірлесе шешу;
- Құрбыластарымен мінез құлық жүйесінде ықпалдасу әрекеттерін сынып жетекшілерімен бірлесе жүйелеу.

Отбасының басты қызығы, алтын діңгегі - бала. Дүниеге келерінде де, келген соң да әке-шешесін бірден-ақ боямасыз татулыққа, сыластыққа, ынтымаққа жар салмай-ақ, шақыратын, ата-ана көңілін жақындастыра түсетін бала. Перзентсіз үйдің бар жұбанышы бүгінгісі ғана, оның өзі де өткінші екенін, ертеңгі қуанышы, қызығы қырқылып, үзіліп қалатынын әділетшіл халық та ашық айтады. Сондықтан да халқымыз «Бесіксіз үйде береке жоқ» деп бекер айтпаған. Бұған өз орнымда отым жансын деп, шаңырақ шаттығын ғана іздеу немесе қарабастың қамын ойлау деп әсте қарамау қажет. Бұл халықтың қамын қарастыру, елдікті ойлау, елдің ертеңгісі жөнінде қам жеу. Осы ойды ертеден келе жатқан «Ата-бәйтерек,

бала-жапырақ» деген бейнелі мақалы да растайды. Әрине, өсетін, өрбитін ағаш жылда бүршік жарады, жапырақ жаяды, болашағы бар деп осыны айтады. Жоқшылық жомарт елдің қолын байлаған қысымды қытымыр заманда: «Бір баласы бардың шығар-шықпас жаны бар, үш баласы бардың Орынборда жұрты бар, Қарғалыда құты бар, Қазанда қазынасы бар, Мекержада малы бар» деуде қандай үлкен сенім жатыр! Бала өсірген болашаққа қызмет етеді. Ендеше қоғам алдында халқымыз үшін мектеппен бірге бірлесе қызмет етейік.

Пайдаланған әдебиеттер

1. «Бәсекеге қабілетті Қазақстан, бәсекеге қабілетті экономика үшін, бәсекегеқабілетті экономика үшін, бәсекеге қабілетті халық үшін» // 2004 жылғы Елбасының Қазақстан халқына Жолдауы.

2. «Білім туралы» заң (1999,2007 жыл).

3. «Қазақстан Республикасындағы мемлекеттікжастар саясаты туралы» 2004 жылғы Қазақстан Республикасының заңы.

4. «Қазақстан Республикасының білім беруді дамытудың 2005-2010 жылдарға арналған Мемлекеттік бағдарлама» // 2005 жыл.

УДК 378:001 (574)

МЕКТЕП ОҚУШЫЛАРЫНЫҢ ШЫҒАРМАШЫЛЫҚ ҚАБІЛЕТІН ДАМЫТУДЫҢ ТИІМДІ ЖАҚТАРЫ

ЭФФЕКТИВНАЯ СТОРАНА РАЗВИТИЯТВОРЧЕСКОЙ СПОСОБНОСТИ УЧЕНИКОВ ШКОЛЫ

EFFECTIVEDEVELOPMENT OF THE CREATIVESIDE OFTHEIR PUPILS'SCHOOL

Асылханова М.А. – *профессор,*
Абай атындағыҚазҰПУ «Жалпыпедагогика және психология» кафедрасы

Аңдатпа. Білім беру жүйесіндегі негізгі мәселе, мектеп оқушылары мен жоғары, орта оқу орындарының түлектерінің білімдерін әлемдік стандартқа сай болатындай етіп тәрбиелеу бүгінгі күннің өзекті мәселесіне айналуда. Соған байланысты,заман талабына сай мемлекеттік білім стандартын енгізужәне кәсіби шеберлігі дамыған кадрлармен қамтамасыз ету. Жалпы білім беретін мектептер мен мектепке дейінгі мекемелерде таным процестері өзінің субъективті және объективті көріністері мен баланың психикалық танымдық іс-әрекетінің төмендеу себептеріне байланысты оқу-тәрбие ісін жоғары сатыға көтеру қажеттілігінен туындап отыр. Болашақ жастарға жаңаша тұрғыда дайындалған оқу жоспары менорта білімді меңгерту барысында жаңа оқу технологияларын меңгерту білім беру саласындағы кезек күттірмейтін жағдай.

Тірек сөздер: субъект, объект, технология, ақпарат, бәсекелестік, инновация, экономика, танымдық, қажеттілік, дәстүр, дидактика, принцип, операция, мотив, модель.

Аннотация. Основной вопрос в системе образования является учеба и воспитание школьников, студентов среднего и высшего образование соответствовало мировым стандартом. В свези этим обеспечивать государственный стандарт знания высококвалифицированными кадрами. В общеобразовательных школах и дошкольных учреждениях позновательной процесс и психическое позновательное действие у детей остается в низком уровне, поэтому предстойть вопрос о поднятии учебно-воспитательную работу на более соответствущую уровень сегодняшнего времени. Учебный план который подготовлен по новой технологии, который отвечает современном требованиям должно освойтся учениками средных школ.

Ключевые слова: субъект, объект, технология, информация, соперничество, инновация, экономика, познователь, необходимость, традиция, дидактика, принцип, операция, мотив, модель.

Annotation. The main question in the system of education is the education and upbringing of pupils, students of secondary and higher education consistent with the global standard. In this context the State standard of knowledge, highly qualified personnel. In schools and pre-school institutions poznovatel′noj process and mental poznovatel′noe effect in children remains low, so predstojt′ the question of raising and educational work at a corresponding level of today's time. Learning plan prepared by a new technology that meets modern**.**

Key words: subject, object, technology, information, competition, innovation, economics, poznovatel′, necessity, tradition, didactics, principle of operation, the motif model.

Қазіргі жаңару кезеңінде Республиканың білім беру жүйесінің ең басты мәселесі, білім беру сапасының деңгейін халықаралық дәрежеге жеткізу үшін мектептерге заман талабына сай мемлекеттік жаңа білім стандартын енгізу. Болашақ жастарға жаңаша тұрғыда дайындалған оқу жоспары менорта білімді меңгерту барысында жаңа оқу технологиялары мен ақпараттандыру сияқты білім беру саласындағы кезек күттірмейтін жағдай екендігі белгілі.

Соған байланысты Ел басымыз, Қазақстан халқына арнаған «Қазақстан әлеуметтік-экономикалық және саяси жедел жаңару жолында» атты жолдауында, «XXI ғасырда білімін дамыта алмаған елдің тығырыққа тірелері анық», дей отырып, білім беруді әлемдік стандарт деңгейіне жеткізу үшін, жаңа сипаттағы Жаңа әлемдегі Жаңа Қазақстанның болашақ жастарын білімді мамадар тәрбиелеуді бастауыш мектеп оқушыларын оқыту мен тәрбиелеуден бастау керектігін, сонымен қатар жастарды жаңа технологияларды жетік меңгерген болашақта кәсіби маман болуларына «білім беру жүйесінің жоғары сапасын қалыптастыру, әлемдік білім беру кеңістігінде бәсекелестікке қабілеттілікті арттыру және экономиканың дамуындағы индустриальды-инновациялық қазіргі кездегі қажеттіліктерге жауап бере алатындай» бағдарламаны жүзеге асырудың маңыздылығына тоқталды. Бүгінгі білім беру жүйесіндегі негізгі мәселе, мектеп оқушылары мен жоғары, орта оқу орындарының түлектерінің білімдерін әлемдік стандартқа сай болатындай етіп тәрбиелеу бүгінгі күннің өзекті мәселесіне айналуда. Соған байланысты,заман талабына сай мемлекеттік білім стандартын енгізужәне кәсіби шеберлігі дамыған кадрлармен қамтамасыз ету, өркениетті ғылыми-әдістемелік бағытқа ынталандыру жалпы білім беретін мектептер мен мектепке дейінгі мекемелерде таным процестері өзінің субъективті және объективті көріністері мен баланың психикалық танымдық іс-әрекетінің төмендеу себептеріне байланысты оқу-тәрбие ісін жоғары сатыға көтеру қажеттілігінен туындап отыр.

Педагогикалық психология ғылымының басқа ғылымдардан айырмашылығы, әлеуметке міндетті түрде пайдалы болумен қатар тұлғаның мүмкіндіктерін жетілдіруге бағытталуда. Баланың танымдық әрекеті ойлау қабілетінің дамуы қазіргі кезде жетекші орында, себебі танымдық мәселелерді дербес шеше білу, проблемалық ситуациядан өздігінен жол табу тағы сол сияқты мәселелерді қалыптастыру.Тиісті дәрежеде дербес ойлай алмаушылық оқыту процесінде білім берудің жеміссіз тәсілдерін; мәселен, бастауыш сынып оқушыларына көп жағдайда жалпылаудың формальды логикалық тәсілдерін қолдануда деген ғалымдар. Бастауыш мектептің ұзақ жылдар бойы жүргізген жолы, нақтылы жекеден формальды жалпыға, ұқсастыққа, біртектестілікке көшу жолымен жалпылауды қалыптастыру болды. Сол себепті бейімділікке қалыптастыра отырып, оқушылардың таным процестерін дамытуда ең бірінші түйсінулерді қалыптастырудан басталады, сыртқы дүниені толық тануға түйсік, қабылдау, елестер жеткіліксіз, біз тікелей танып біле алмайтын заттар мен құбылыстарды тек ойлау арқылы ғана біле аламыз. Соған орай, түлектердің ойлау процесі мен сөйлеу мәдениетіне ерте балалық шақтан қадағалаған тиімді болары сөзсіз. Баланың ой-әрекеті түрлі мәселелерді бір-біріне жанастыра отырып шешуде өте жақсы көрінеді, сондықтан ойлау сыртқы дүние заттары мен құбылыстарының байланыс қатынастарының миымызда жалпылай және жанама түрде сөз арқылы бейнеленуі. Ойлау сезім мүшелері арқылы алынған мәліметтерді өңдейді, ол сезімдік түсініктердің негізінде ғана мүмкін болатын нәрсе, елестерде жалпыланған мәліметтер көп болғанымен, оның таным мүмкіндігі ойлауға қарағанда төмен. Сөзбен ойдың бірлестігі алғашқы адамдардың психикасында да үлкен орын алған, сөйлеумен тығыз байланысты жүріп отыратын ойлау процесі тек адам баласының психикасына ғана тән болып табылады. Бала өзіне таныс емес құбылыстардың сырын көбірек білген сайын оның ойлауы да жетіле түседі, қазір ойлаудың практикалық әрекетпен байланысты көптеген түрлері пайда болды. Ойлау баланың сыртқы дүниемен қарым-қатынас жасау кезінде қалыптасып дамып отырады. Ойлаудың мазмұнын бейнелейтін тек объективті шындық қана, себебі балаларға өздерінің мұқтаждықтарын шешу үшін алдына мақсат қою арқылы өз қажетін қанағаттандырады. Ойлау өзіндік ішкі қайшылықтарға толы және ол оның дамуының, іске асуының қозғаушы күші болып табылады. Кез-келген күрделілеу мәселені шешерде, біз оның жауабын бірнеше жорамалдар арқылы табамыз. Сонымен «өткенге қарап басымызды иеміз, ертеңге қарап білек сыбанамыз» демекші, бүгінгі бала ертеңгі болашақты жалғастырушы тұлға. Демек, бұрыннан қалыптасқан бағдарлама мен тәртіп ол үшін ескірген, тозған, ал қазір ол барлық тұлғасымен жаңа тұрмысқа, жаңаформация тұрғысында оқуға, жаңаша қарым-қатынастарға бейімделуі қажет, сондықтан баланың жүйелі түрде жаңаруы қай жағынан болмасын ойлау қабілетін дамытады, ол үшін жаңа ақпараттық-технологиялар мен жабдықталған білім беретін оқу орындары талапқа сай болуы қажет. Қазір біздің елдің жалпы білім беретін мекемелерінде осының бірталайы,

білім беру процесінде инновациялық-технологияларды игеру үстінде, - олар: мектептерде, жоғары оқу орындары мен басқада арнайы, орта білім беретін мекемелердің көпшілігінде әлемдік стандарттарға сай жабдықталған иновациялық, ақпараттық-технологиялар мәселесі дұрыс жолға қойылған, десекте сол мүмкіндіктер баланың ойлау қабілетін дамытуға тиімділігі бар ма? деген ой туады, ол орынды да.

Баланың жас ерекшелігін ескере отырып оқу-тәрбие процесінде барлық аталмыш мүмкіндіктерді орынды пайдалана білуі ойлау кабілеттерінің көрінуіне, дамуына мүмкіндік жасау үшін ересектердің басшылық етуімен жүзеге асыруға болады.

Психология ғылымы еш нәрсеге бейімі жоқ, қабілеті жоқ адам болмайды деп дәлелдейді, сол себепті де жастардың қабілетін кеңінен өрістете дамытуға тек жалпы білім беретін мекемелер мен жоғары, орта кәсіптік білім беретін мекемелер ғана мақсатты түрде ықпал ете алады. Енді осы мәселені, жоғары сыныптан бастап оқушылардың шығармашылық қабілеттерін дамытуға мүмкіндік беретін қандай жұмыс түрлері мен әдіс-тәсілдерді пайдалануға болады деген мәселе туындайды. Ол үшін ең алдымен, оқушыға түрлі тақырыпта, мазмұндама, шығарма жаздырту жұмысы орын алады. Мұнда ескеретін бір мәселе, бұл мектеп оқушысына алдымен шығарманың үлгісін көрсету немесе тірек жоба беру арқылы баланың ойлау жүйесінің талапқа сай дамуына мүмкіндік береді. Сол арқылы бейімделеді, себебі, кез-келген мектеп оқушысы бірден 6-7 беттік шығарма жазуға қиналатыны сөзсіз. Екіншіден, ересектердің ықпалынан құтқару мақсатында оқушыға алдын-ала осы бағытта ізденуіне жағдай жасай отырып, шығарманы іште, яғни топта жаздырту. Үшіншіден, ерекше бір ескеретін мәселе, оқушының еңбегін бағалау, ол үшін мұғалім ең алдымен, оқушының ізденісін, айтайын деген ойын бағалай білуі тиіс. Сол себепті де уақытты үнемдей отырып, мектеп оқушыларымен жеке дара жұмыс ұйымдастыру өте тиімді және бұл арада мұғалімнің оқушылармен қарым-қатынасы, тіл табысуы да ерекше рөл атқарады. Өйткені, ар-намысына сын келтірмей, оған керісінше, кеңесші бола отырып, жіберген қателіктерін сыпайы да саналы түрде жеткізе білу кез-келген мұғалімнен үлкен шеберлікті талап етеді.

Оқушының ой шапшаңдығын, сөздік қоры мен сөйлеу мәдениетін дамытып, шығармашылыққа баулитын жұмыстарды меңгерту, ондай жұмыстардың екінші түрі, бұл өлең құрастыру, өлеңдегі ұйқастарды табу, ұйқас варианттарды ойлау, өз бетімен ойын жинақтап шығармашылыққа бейімдеу, тағы солсияқты жұмыс түрлері орын алады. Бұл бағытта ерекше орын алатын тағы бір түрі төменгі сынып оқушыларына, ертегі, әңгіме құрастырту. Алдымен бұл жұмыс түрі ауызша түрде өткізіледі де, кейін оқушылардың өз ойын, қиялын қағаз бетіне түсіруге жаттықтырады. Әңгіменің мазмұны күнделікті өмірдегі қоршаған құбылыстардан бастала отырып, оқушы қиялын, арманын суреттейтін тақырыптарға дейін қамти алады. Мұнда мұғалімнің негізгі мақсаты оқушыға әңгіменің тақырыбын тандауға бағыт беріп отыру арқылы, мектеп оқушысының қиялын дамытуға мүмкіндік жасайды. Ал ертегі, аңыз әңгімелерді құрастыруда ең алдымен, оқушылардың өздері бұрыннан білетін, оқыған ертегілерінің мазмұнын қайта жаңғырта отырып дамыту. Кейін оқушылар түрлі мазмұндағы ертегілер құрастыруды еркін меңгеріп, өз бетімен шығармашылық бағытта ізденіп жұмыс жасай алады.

Жоғарғы сынып оқушыларының ойлауы мен сөйлеу мәдениетін қалыптастыруда, олардың ойын дамытып, оны шапшаңдыққа, тапқырлыққа баулитын жұмыстың тағы бір түрі, кроссвордтар мен сканвордтар құрастыру, мұндай жағдай оқушыдан салыстыру, жоспарлау сияқты қиындау тәсілдерді қолдануды талап етеді, ол үшін мұғалімнің үлгі, тірек жобасы, кеңесі қажет болатыны сөзсіз. Алайда мұғалім оқушының шығармашылық бағытта өз бетімен жұмыс жасауға тек бағыт беруші екенін естен шығармауы керек. Сол себепті де шамадан тыс қамқорлық пен көмектің пайдасы мен зияны бар екенін ұмытпауы тиіс. Сол себепті де шығармашылықпен іздене білген мұғалім болашақта өзіндік көзқарасы толық қалыптасқан, дүниетанымы кең, білім, білік дағдысы жоғары, шығармашылық бағытта өз бетімен жұмыс жасай алатын жас, болашақ маманды тәрбиелей алады. Ал бұның өзі жоғары сынып оқушысының кез-келген пәнді жете меңгеріп мектепті үздік бітіруіне жол ашады.

Авторлық бағдарламаның негізгі ұстанымдарының бірі мектеп оқушыларын оқу әрекетіне үйрету. Дәстүрлі оқыту үрдісінде теориялық білім оқушыға мұғалімнің түрлі әдістері арқылы дайын күйінде ұсынылады. Дамыта оқыту үрдісінде оқушы оқу әрекетімен шұғылданып, теориялық ойлауға икемделіп, білімді өзі меңгеруі керек. Міне, осы тұста туындайтын «Мұғалімнің нұсқауы мен көмегі оқушыға қалай беріледі, оқу әрекеті қалай ұйымдастырылады?» деген сұрақтардың шешімін беру негізгі мақсат болып қалады.

В.В. Давыдовтың [1] ілімі бойынша оқу әрекеті,өзіндік құрылымы бар жүйе. Оқу әрекетінің мазмұны мен құрылымын бір-бірінен бөліп қарауға болмайтын үш бөліктен тұрады: оқу-танымдылық қажеттілік, мотив, оқу міндеті; соған сәйкес әрекеттер және операциялар. Оқу, танымдылық қажеттілік дәстүрлі оқытудағыдай сыртқы түрткі мадақтау, баға т.б.арқылы емес, оқушының өзінің іштей талпынуы арқылы

білімге қажеттілік тууына жағдай жасалу қажет. Оқу материалы оқушыға «Бұл қалай?» деген рефлексия тудырып, әрі қарай оны танып білуге түрткі болуы қажет. Осы танымбілуге құштарлық, белгілі мотив арқылы,оқу міндетін шешуді мақсат етеді. Оқу міндеті мотивті шешуге бағытталатын әрекет, тәсілдерді меңгеруден тұрады. Оқу міндетін шешу соған сәйкес әрекеттер мен операцияларды орыңдауды қажет етеді. Оқу әрекетінің бұл үшінші бөлігін орындау мынадай операциялардан тұрады:

міндет шарттарын қайта жасау;

модельдеу;

бөлініп алынған қатынастардың моделын қайта жасау, жеке міндет жүйесін шешуді құру;

алдыңғы әрекеттің орындалғанын бақылау; жалпы тәсілді меңгергенін бағалау.

Жоғары сынып оқушыларын оқу әрекетімен шұғылдануға үйретуде ғылыми-теориялық білімді меңгеру, оқулықты қолдану арқылы қойылатын мақсат күрделірек, ғылымда бұрыннан белгілі оқулықты тұтас құрылымымен оқушы өздігінен, оқу әрекетімен шұғылданып жұмыс жасап меңгеруге арналған..

Дамыта оқытудың Д.Б. Эльконинмен, В.В. Давыдов жасаған жүйесінің әдіс-тәсілдері де білім алушының оқу белсенділігін ұйымдастыру, талдап көмектесіп отыруды көздейді [1,2].

Дамыта оқытуда оқушының ізденушілік әрекетін ұйымдастыру басты назарда ұсталынады. Ол үшін оқушы өзінің бұған дейін білетін амал, тәсілдердің жаңа жағдайды шешуге жеткіліксіз екенін сезетіндей жағдайда төмендегідей үш құрамдас бөліктерден тұратын болады:

- оқу мақсаттарының құрылуы;
- оны шешудің жолдарын бірлесе қарастыру;
- шешімнің дұрыстығын дәлелдеу.

Бұл үшеуі дамыта оқытудың Д.Б. Эльконин мен В.В. Давыдовтың жасаған жүйесінің негізгі компоненттері [1,2]. Мақсатты шешу, іштей талқылау, жинақтау арқылы жүзеге асады, оқытушы оқу процесінде ұйымдастырушы, бағыттаушы. Әр оқушыға өз ойын, пікірін айтуға мүмкіндік береді, жауаптары тыңдалады, әрине, жауаптар барлық жағдайда дұрыс бола бермейді. Дегенмен, әр оқушы жасаған еңбегінің нәтижесімен бөлісіп, дәлелдеуге талпыныс жасайды, жеке тәжірибесін қорытындылап үйренеді.

Л.В. Занков [3] жасаған жаңа жүйе дәстүрлі оқытудан төмендегідей ерекшеліктерімен, өзгешеліктерімен айқындалады:

- оқыту мазмұнындағы өзгешеліктер;
- мақсаттардағы айырмашылықтар;
- дидактикалық принциптердегі өзгешеліктер;
- әдіс-тәсілдердегі ерекшеліктер;
- оқытуды ерекше ұйымдастыру;
- мұғалім еңбегінің нәтижелігін анықтаудың жаңа көрсеткіштері;
- оқытушы мен оқушы арасындағы жаңаша қарым-қатынас.

Л.В. Занковтың жасаған жүйесіне сәйкес білім беру мекемесінің негізгі мақсаты, тұлғаны жалпы дамыту және практикалық іс-әрекетті меңгерту. Бұл жүйе дәстүрлі оқыту жүйесінен басқа дидактикалық принциптерге негізделді [3].

Әдістемелік әдебиеттерде қазіргі жаңа технологияны қолдану жолының бірі дамыта оқыту екені көрсетіледі. Оқытудың бұл түрінде білім алушыларға білімді дайын күйінде бермей, оларды ойлантып, іздендіру арқылы меңгертуге ұмтылу ұсынылады.

Жоғарыда келтірілген ғалымдар мен әдіскерлердің көзқарастарынан, оқыту мәселесіне қатысты пікірлердің біржақты емес екенін аңғаруға болады. Оқыту технологиясына байланысты әр ғалымның, әр оқытушының әр түрлі белгілерді негізге ала отырып, өзіндік қырларымен көрінеді.

Әдіскер ғалымдардың еңбектерінен оқытушы өзіне қолайлысын, оқушыларға тиімдісін ала отырып, оны өз сабақтарында қолдану үстінде кәсіби шеберліктерін арттырып отырады. Сондай-ақ жас ұрпақтың ізденушілігі мен қызығушылығын арттыруына мәтіндер жинағының да тигізер көмегі зор. Мәтіндерден керекті мәліметті ала отырып, жан-жақты білім жинақтайды. Бұл оқу-тәрбие үдерісінде танымдық қасиеттерге үлкен әсерін тигізеді. Оқушылардың шығармашылық қабілеттерін қалыптастыруына мүмкіндік береді, әрі оқу үрдісінің жақсаруына үлкен әсерін тигізеді.

Қазіргі заман талабына сай мемлекеттік білім стандартын енгізужәне кәсіби шеберлігі дамыған кадрлармен қамтамасыз ету, өркениетті ғылыми-әдістемелік бағытқа ынталандыру, жаңа базистік оқу жоспары мен жаңа буын оқулықтардың мәтіндерін меңгеруге көшу, орта білімді ақпараттандыру, тағы сол сияқты білім беру саласында жүйелі жұмыстар атқару, еліміздегі ең маңызды әрі кезек күттірмейтін жағдай.

Әдебиеттер:

1. Давыдов В.В. Психологические возможности младших школьниковусвоении математики. – М., 1969.

2. Эльконин Д.Б. Психология обучения младшеге школьника. – М., 1974.

3. Занков Л.В. Память и мышления в учебной деятельности школьников. – М.,1969.

Резюме

В этой статье рассматриваются применение новых методов обучения в учебно-воспитательном процессе.

Summary

This resume is considered the application of new innovational methods of teaching in education process.

УДК 37.0

ҚОҒАМДЫҚ ҰЙЫМДАРДЫҢ БАЛАЛАРҒА ӘЛЕУМЕТТІК ТӘРБИЕ БЕРУДЕГІ МАҢЫЗЫ

Нурланова В.С. – *п.ғ.к., ҚазМемҚызПУ*

Аңдатпа. Балалар қоғамдық ұйымы әлеуметтік тәрбиелеудің субъектісі болғаннан кейін өзінің аса ауқымды тәрбиелік мүмкіндігін жүзеге асыра алады. Ю.В. Василькова тұлғаның әлеуметтік қалыптасуына аса мән берген ғалымдардың бірі. Тұлғаны әлеуметтендіру ұғымына төмендегідей түсініктеме береді: «Тұлғаны әлеуметтендіру дегеніміз – олардың тілі, тұрмыстағы іс-әрекеті, тәртібі, шығармашылыққа қабілеті, өз халқының мәдениетін қабылдауы тұрғысынан, тұлғаны әлеуметтендіруді әлеуметтік тәрбиемен байланыстыра қамтиды. Әлеуметтік тәрбиенің негізгі міндеттеріне: әр тұлғаға жекелей көмек – отбасында, мектепте әртүрлі кризистік жағдайлардан шығу, құқығын қорғау, денсаулығын сақтауға жағдай жасау, өз өмірлерін қалыптастыруға көмекке келу т.б. [1].

Балалар қоғамдық ұйымы – әлеуметтік тәрбиелеудің негізінде құрылатын қоғамдық институт. Балаларды бірлестікке олардың әлеуметтік іс-әрекетке деген әлеуметтік-психологиялық жақындығы алып келеді. Расында ғалымдар тұлғаны әлеуметтендіруді әлеуметтік тәрбиемен байланыстыра қарастыра отырып, тұлғаны әлеуметтендіруде әлеуметтік тәрбиенің негізгі міндеттерін әр тұлғаға жекелей көмек, әлеуметтік ортада тоқырау жағдайларын шығудың жолдары таба білу, құқығын қорғау, денсаулығын сақтау, т.б. негізге алынды. Әлеуметтік тәрбие тәрбиенің басқа түрлерімен өзара сабақтастықта жүйелі түрде тұлғаны әлеуметтендіруде кіріктіріле жүргізіледі.

Тірек сөздер*: қоғамдық ұйым,тұлға,әлеуметтік тәрбие.*

Аннотация. Детские общественные организации могут осуществлять свою обширную воспитательную деятельность, так как являются субъектами социального воспитания. Ю.В. Василькова была одним из ученых, которая придавалаособое значение социальному становлению личности. Она дала понятию социализации личности следующее определение: «Социализация личности – это социальное воспитание в контексте его языка, деятельности, порядка в быту, склонности к творчеству, восприятия культуры своего народа. К основным обязанностям социального воспитания относятся: индивидуальная помощь каждому – преодоление кризиса в семье, школе; защита прав; создание условий для сохранения здоровья и т.д.» [1].

Детские общественные организации – это общественные институты, созданные на основе социального воспитания. Детей объединяет их социально-психологическая склонность к социальной деятельности. Действительно ученые рассматривают социализацию личности вместе с социальным воспитанием. Социальное воспитание проводится совокупно с другими видами воспитания системно.

Ключевые слова*: общественная организация, личность, социальное воспитание.*

Abstract. Children's organizations can carry out their extensive educational tasks because of being the subjects of social education . Yu.V.Vasilkova was one of the scientists who emphasized the social advancement of the individual. She explained the concept of socialization by following description: "Socialization of the person is a social education in the context of one's language, activities and rules in everyday life, and creativity, perception of their culture. The main responsibilities of the social education arepersonal assistance to each individual in overcoming the crisis in the family and at school, the protection of his rights, the creation of conditions for healthcare etc" [1].

Children's organizations are public institutions that are based on social education. Children unite depending on their psychological tendency to social activities. Indeed scholars consider socialization of the individual connected to social

education. Social education is carried out only with other types of education as whole system.

***Keywords**: social organization , identity, social education.*

Қазақстан Республикасы үздіксіз білім беру жүйесіндегі тәрбие тұжырымдамасында «білім беру жүйесінің басты міндеті– жеке тұлғаның ұлттық және жалпы адамзаттық құндылықтар негізінде қалыптасуы мен дамуы және оның кәсіби жетілуі үшін қажетті жағдайлар жасау; баланың тәрбиелену, білім алу және жан-жақты қалыптасу, ана тілін, ұлттық салт-дәстүрлерді сақтау, ақпараттану, денсаулығын нығайту сияқты құқықтарын іске асыру болып табылады», – деп білім алушылардың бойында қалыптастыру мен дамыту Қазақстан Республикасы білім беру жүйесінің маңызды міндеті ретінде қарастырылады [1].

Әлеуметтік тәрбиенің негізгі міндеттеріне: әр тұлғаға жекелей көмек – отбасында, мектепте әртүрлі кризистік жағдайлардан шығу, құқығын қорғау, денсаулығын сақтауға жағдай жасау, өз өмірлерін қалыптастыруға көмекке келу т.б. Ал әлеуметтік тәрбиенің негізгі ұстанымы: табиғи сәйкестілік – баланың қабілетін білу және соған лайықты ықпал ету; халықтық ұстаным – ұлттық мәдениет, тіл, салт-дәстүрді ескеру; ізгілік ұстанымы – дене, рухани-адамгершілік, т.б. жекелей ықпал ету; әлеуметтік жауапкершілік ұстанымы - тұлғаның шығармашылық дамуын іске асыру, дарынды балаларға жағдай жасау, дене мәдениетінің кемістігі бар балаларға қолдау көрсету, т.б. тұжырымдайды [2].Тұлғаның әлеуметтік қалыптасуы оның психикасына өте байланысты болады. Біз, бұл жерде С.Выготскийдың балаға ықпал ететін тіке және жанама ықпал ету қатынастарын негізге алдық. Балалар қоғамдық ұйымдарында тұлғаға олардың бір-біріне субъект – субъект тұрғысынан ықпал етуі писхология ғылымында қалыптасқан арнайы жаңама ықпал ету үдеріс негізінде іске асады [3].Расында да, балалар қоғамдық ұйымының кеңістігінде қоғамдық сана мен жеке-дара философиялық көзқарасқа негізделеді. Зерттеуге ұсынылған мәселелер әртүрлі қоғамдық институттардың әлеуметтік прогресске ықпалын түсіндіріп, философиялық білімнің осы бөліміне ерекше қызығушылық көрсетеді. Әдістемелік бағыт балалар қоғамдық ұйымының жасөспірімдерінің әлеуметтік дамуының қоғамдық институтта ықпалын анықтауға рұқсат береді. Ол балалар қоғамдық ұйымының кеңістігіндегі жасөспірімдердің әлеуметтік тәрбие заңдылықтарын, тенденцияларын, қайшылықтарын, жағдайын, әлеуметтік-педагогикалық факторларын анықтауға мүмкіндік береді. Жалпы ғалымдардың еңбектерінде балалар қоғамдық ұйымының жұмысы ізгілік ұстанымы негізінде жүргізілгенін көруге болады. Қазіргі философиялық көзқарас тұрғысынан қарастыратын болсақ, ғылыми зерттеу құндылық адамның өзі болып табылады.

Балалар қоғамдық ұйымының әлеуметтік тәрбиесінің ізгілік парадигмасы келесі жағдайда негізделеді:

1. Балалар қоғамдық ұйымында әлеуметтік тәрбие ұстанымдары баланың өзін-өзі анықтауын, өзін-өзі реттеуін, бірегейлігімен қоса жеке даралығын (индивидуалын) басқарады.
2. Балалар қоғамдық ұйымы тұлғаның ішкі белсенді өзіндік мотивін ынталандырады. Мұнда рефлексия үлкен рөл атқарады, адамның өзіндік әрекетін ынталандырады, әсіресе оның әлеуметтік негізінде болады.
3. Адамгершілік тәрбие тұлғаның өзін дамытудағы белсенді шығармашылығын ұйымдастырады. Балалар қоғамдық ұйымы балаға өзінің өмірін өзбетінше басқаруға іс-әрекет түрін таңдауға, өз құқығы мен өз ойын айтуға, қателіктерін кешіруге мүмкіндік береді.
4. Балалар қоғамдық ұйымы қызметі тек қана кәсіби педагогикаға қарамайды, барлық ұйым мүшелеріне – үлкендер мен балалар, ұйымның әрбір мүшесі мен әлеуметтік мәртебе қалайды.

Тұлғаны әлеуметтендіру, әлеуметтік тәрбие берудың теориялық негізінін айқындауда біз алыс және жақын шетел, Қазақстан ғалымдарының еңбектерін негізге алдық. Зерттеу жұмысымыздың теориялық және әдіснамалық негіздері Ресей ғалымдарының еңбектерінде баса назар аударылған. О.С. Газман, С.С. Гиль, Н.Л. Селиванова, И.В. Руденко, М.Е. Кульпединова және т.б. ғалымдар үлкен үлес қосты.

Педагогикалық-философиялық антропология Я.А. Коменский идеяларына сүйеніп және кеңестік және қазіргі ғалымдар – педагогикалық және психологиялық адамгершілік бағытын ұстанушылар К.Д. Ушинский, А.Маслоу, В.А. Сухомлинский [4], Ш.А. Амонашвили, олар XX ғасырдың 90 жылдары Ресейде тұлғалық-нысандық педагогикалық қызметінің теориялық және практикасының қалыптасуына себепкер болды.

Ресейде әлеуметтік тәрбие мәселелері педагогиканың негізгі бір бағыты тұрғысынан жан-жақты қамтыла бастады, дамуы айтарлықтай жанданды. Әлеуметтік тәрбие 1936 жылдары балалар, жасөспірімдер мен жастардың әлеуметтік өмірлік құндылықтарын қалыптастыру мәселесіне аса мән берілді. Әлеуметтік тәрбие ұғымының мағынасы қоғамдық қатынастар (әлеуметтік) тәжірибесін жүзеге асырады; қоғаммен жеке байланыста болады; балаға нақты әлеуметтік рөлдерді, нормаларды, ұстанымдарды меңгертуде қорытынды шығару; қоғамдағы әлеуметтік мағыналарды ұғынуына мүмкіндік туғызу т.б. қарастырады.

Әлеуметтік тәрбиелеуді анықтауда Ресей ғалымдары Ю.В. Кудряшов, М.А. Галагузова, В.Г. Бочарова,

А.В. Мудрик, Л.В. Мардахаев, Г.М. Андреева, Ю.В. Василькова т.б. табысты, нәтижелі зерттеулер жүргізді.

Жоғарыда аталған авторлардың әлеуметтік тәрбиелеудегі ұстанымдарының маңыздылары:

1. Әлеуметтік тәрбие барлық тәрбие бағыттарымен сабақтастықта іске асырылады.
2. Барлық қоғамдағы қарама-қарсы процестердің әлеуметтік дамуындағы қызметін әлеуметтік тәрбие қарастырады.
3. Әлеуметтік тәрбие – әлеуметтік өмірде алға ұмтылдырады.
4. Рухани-өнегелі, мақсатты жоспарларды дамытып адамның қалыптасуы үшін жағдай жасайтын үдеріс.
5. Әлеуметтік тәрбиенің мақсатты бағыттылығының қызметінің айырмашылықтарын анықтайды.

Әлеуметтік тәрбие дегеніміз – бұл: жеке әрекеттестікпен социумды үндестіру; балалардың қоршаған ортамен және өзімен қарым-қатынасын анықтау; қоршаған ортамен қарым-қатынас үшін жағдай жасау, жеке мақсатты бағыттылықты туғызу; балалардың әлеуметтік рөлдерді, нормаларды, ұстанымдарды меңгеруі; балаларға әлеуметтік мағынаны жақынырақ ұғындыру.

Әлеуметтік тәрбиені зерттеушілер әлеуметтік танудың нәтижелерін осы уақытқа дейін әртүрлі анықтады. Зерттеулер осы мәселелерді екі түрлі көзқараста бөліп қарастырады:

1. Біріншісі, әлеуметтік тәрбие белгілерін талдаумен айналысады. Бұл әлеуметтілік (Л.В. Мардахаев), әлеуметтік көзқарас (Н.Л. Селиванова), әлеуметтік күштер (И.В. Руденко).
2. Екінші, көзқарасты ұсынушы зерттеушілер оның сапасы, әлеуметтік тәрбиенің нәтижесін қамтиды (А.В. Мудрик).

Н.Л. Селиванова келесі көрсеткіштерді негізгі ұстанымды ұсынады: сенімділік, дербестік, теңдік, ынталық, алдынан кездесетін қиыншылықтарды жеңе білу.

С.Г. Воронков тәрбиеге әлеуметтік тәрбие тұрғысынан баға беріп, оның белгілерін келесі түрлермен анықтайды. Тәрбие – қоғамдық институт, өмірді объективті жағдайға шақыру, әлеуметтік жағдайға стихиялық әсер ету (үлкен және кіші ортада), қоғамға қызығушылық пен келісушілік және қалыптасуды қамтамасыз ету. Тәрбие басқа әлеуметтік факторларға эффективті әлеуметтік функцияны іске асыруға рұқсат береді, тәрбие тетігі адамның қалыптасу ортасына әсер етеді [5].

Әртүрлі көзқарастағы әлеуметтану мен әлеуметтік тәрбиені Т.В. Трухачева былай қарастырады: әлеуметтану «тәрбиені бойына сіңіреді»; әлеуметтану мен тәрбие «екеуі қатар жүреді»; әлеуметтану мен тәрбие өзінің әлеуметтік бөлінуінде кезектеседі; әлеуметтану тәрбиеден бұрын басталады; әлеуметтану стихиялық және бағытты қатынастағы үдеріс тәрбиені толықтырады [6].

Зерттеушілер (М.А. Галагузова [7], А.В. Мудрик [8], т.б.). Әлеуметтік тәрбиені 3 топқа бөледі – білім беру, әлеуметтік ұйым тәжірибесі мен жекелей көмек. Бұл «білім беру», «әлеуметтік тәжірибе», «жекелей көмек» ұғымдары бір-бірімен сабақтастықта дамиды. Бала өзінің әлеуметтік ортасын табады: әртүрлі қызметтегі, әлеуметтік ақпараттың көлемді қорын, ептілікті және дағдыны меңгереді; әртүрлі жастағы адамдармен қарым-қатынас жасау үдерісі; т.б. Әлеуметтік тәжірибе – бұл үнемі балалар әрекеттестігін талдайды, қоршаған ортамен белсенді араласуын зерттейді. Әлеуметтік тәжірибе бір жағынан қоршаған ортамен қатынасын, екінші жағынан ол үнемі өзінің жеке белсенділігін қалыптастырады.

Сондықтан, психология-педагогика ғылымы өзара бірлікте тұлғаның әлеуметтік тәжірибесінің қалыптасуын, оның әлеуметтік қатынаста болуын әрекеттестіреді. Әлеуметтік тәрбие негізінен білім беру мекемелерінде іске асады, яғни, көбіне мектепте іске асады. Осыған орай, Л.В. Мардахаев мектепте әлеуметтік білімді меңгертуді, әлеуметтік ептілік пен дағды, әлеуметтік тәрбиеде белгілі мінездеме мен мүмкіндік береді, әлеуметтік тәрбие «Әлеуметтік әлеммен бірлескен адам қабілеттілігі» деп қарастырса, М.В. Шакурова ол оймен келіспей, мектептегі кішкене мүмкіндік басқа да әлеуметтік институттардың әлеуметтік тәрбиесін атайды [9]. Жоғарыда аты аталған ғалымдар балалардың қоғамдық ұйымы әлеуметтік тәрбиенің объектісі ретінде қарастырады. Балалар қоғамдық ұйымы – әлеуметтік тәрбиенің ерекше институты болып табылады. Мектептегі қоғамдық ұйымдарында тұлғаны әлеуметтендіру бүгінгі күнгі негізгі педагогикалық мәселелердің бірі болып отырғанын жоғарыдағы ғалымдардың еңбектерінен нақты көруге болады. Зерттеу барысында мектептегі оқушылардың қоғамдық ұйымдары тұлғаны әлеуметтендіруге жағдай жасайтын, балалар мен жастар тәрбиесінің болашағын, саяси және әлеуметтік маңыздылығын өзектілендіретін, интелектуалдық ұйымдастырушылық, ашық ақпараттық, коммуникативтік, тұлғалық-әлеуметтік кеңістікті құруға бағыттайтын, интелектуалдық және ұйымдастырушылық қабілеттерін қалыптастыратын әлеуметтік институт болып табылатыны айқындалды. Сондықтанда қоғамдық ұйымдардың балалар үшін, оларға әлеуметтік тәрбие беру үшін маңызы өте зор.

Қолданылған әдебиеттер:

1. Назарбаев Н.Ә. «Қазақстан – 2030» стратегиялық бағдарламасы. – Алматы, 1998.

2. Василькова Ю.В. Социальная педагогика. – М.: Академия, 2008. – С. 448.

3. Выготский Л.С. Педагогическая психология // Психология: классические труды. – М.: Педагогика, 1996. – С. 160-170.

4. Сухомлинский В.А. О воспитании. – М.: Политиздат, 1973. – С. 272.

5. Материалы Республиканского Слета детских организации Казахстана. // Внешкольник Казахстана. – 2006. – № 7. – С. 12-14.

6. Трухачева Т.В. Статус и функции взрослого в детском объединении. // Социокинетика: книга о социальном движении в детской среде.– М., 2000. – Ч. 1. – С. 188-212.

7. Галагузова М.А. Социальная педагогика. – М.:Владос, 2006. – С. 416.

8. Мудрик А.В. О воспитании старшеклассников. Книга для классных руководителей.– М.: Просвещение, 1981. – С. 176.

9. Программа федерации детских организаций «Юная Россия» // Воспитание школьников. – 1993. – № 1, 2.

Резюме

В статье рассматриваетсязначение общественных организаций в соцальном воспитании школьников.

Resume

Thearticle the meaning of public organizations in the social education of children.

LESSON PLANNING AND ASSESSMENT CRITERIA OF LEARNERS' ACHIEVEMENTS

Kulekenova Z.G. – *senior teacher,*
Kazakh National pedagogical University named after Abai
Institute of philology and multi –lingual education

Abstract: A lesson planis a teacher's detailed description of the course of instruction for one class. A daily lesson plan is developed by a teacher to guide class instruction. Details will vary depending on the preference of the teacher, subject being covered, and the need and/or curiosity of students. There may be requirements mandated by the school system regarding the plan.Each lesson should seek practical, educational and developmental aims through the solution of specific tasks. The actual problems of organizing and planning the lesson of foreign language a school are considered in the article. attention to the importance of determining the aims and objectives of the lesson and their realization as one the of the necessary conditions for the formation and development of learners' four basic language skills, improvement of competences in the process of learning a foreign language. The leading role of a teacher in qualified organization of a teaching process is emphasized; the didactical, psychological and methodological requirements to planning the lesson of a foreign language and the stages of organizing the teaching process and teacher's preparation tom it have been specified. The author suggests a sample scheme of a lesson, determines the three-unity aims of this lesson, points to methodological, technical and visual materials to be used during the lesson and offers the scale of assessing learners' achievements while working at the text. Also the criteria of assessing learners' knowledge in dialogic and monologue speeches have been given in the article.

Абстракт: План урока иностранного языкаэто детальное описание процедуры урока на одно занятие. Поурочный план урока составляется учителем для осуществления учебного процесса на занятии. Детали могут варьировать в зависимости от предпочтений учителя, изучаемой темы, потребностей и интересов студентов. В зависимости от типа школы существуют определенные требования к планированию урока. Каждый урок направлен на достижение триединых целей, таких как образовательных, практических и развивающих, реализация которых достигается через определенные задачи урока. Организации и планирования современного урока иностранного языка в школе представляет собой одну изактуальных проблем, так как современный урок требует не только знание языка и методики преподавания, но и умение преподавателя использовать и интегрировать в учебный процесс новейшие методики и технологии обучения. Особое внимание сегодня обращается на важность определения целей урока и их реализацию как необходимое условие формирования и развития у учащихся языковых навыков в четырех видах речевой деятельности, совершенствование компетенций в процессе изучения иностранного языка. Беспорным является решающая роль учителя в качественной организации учебного процесса, определены дидактические, психологические и методические требования к планированиюурока иностранного языка и этапы организации учебного процесса, и подготовку учителя к нему.Необходимым условием для демонстрации способов реализации целей учебного процесса является дача примерной схемы урока, определение триединых цели данного урока, указание на методические, технические и наглядные источники, используемые в ходе урока. Одной из сложнейших

вопросов в выявлении результатов работы и достижений обучающихся является их оценивание, в связи с чемпредлагается шкала оценивания достижений учащихся в работе над чтением текста по пятибалльной системе.

Абстракт: Сабақ жоспары – оқытушының бір сабаққа арналған сабақтың нақты тәртібін толық жете суреттеуі. Сабақ жоспарын оқытушы оқу үдерісіндегі сабақты жүзеге асыру үшін жасайды. Сабақты өтудің әрбір тәртібін өтілетін материалға, студенттер мүддесі мен талабына сай оқытушы қалауымен түрлендіріледі. Мектеп типіне қарай сабақты жоспарлауға белгілі талаптар қойылады. Әр сабақтың мақсаты белгілі міндеттері арқылы орындалатын білімділік, тәжірибиелік және дамытушылықты жетілдіруге бағытталады. Мектепте қазіргі шетел тілі сабағын ұйымдастыру және жоспарлау өзекті мәселелердің бірі. Сабақтың мақсаттарың айқындау және оны іске асыру маңыздығына оқушылардың төтр тіл әрекеттерін қалыптастыру және дамыту, шетел тілін оқыту үдерісінде құзіреттіліктерін жетілдірудің маңызды шарты ретінде ерекшекөңіл бөлінеді. Мұғалімнің оқу үдерісін сапалы түрде ұйымдастыруда шешуші рөл атқаратыны даусыз, шетел тілі сабақ жоспарының дидактикалық, психологиялық және әдістемелік талаптары, шетел тілі сабағының оқу үдерісініңкезеңдерімен мұғалімнің сабаққа дайындық жолдары айқын болу керек. Сабақ жоспар үлгісін ұсыну, сабаққтың үш неізгі мақсаттарын айқындау, оқу барысында пайданалатын әдістемелік, техникалық және көрнекі материалдарды көрсете отырып, оқушылардың мәтінмен жұмыс жасау жетістіктерін бағалау көрсеткіштерін беру. Осымен қатар оқушылар білімің ауызекі сөйлеу, яғни дилог пен монолог әрекеттерін бағалау критериялары нұсыну қажет.

Key words: the lesson of foreign language, planning the lesson, requirements to the lesson, aims of the lesson, teacher's professionalism, the criteria of assessingknowledge, language skills, lessonstages, teacher's role, reading and oral speech skills.

Ключевые слова: урок иностранного языка, планирование урока, требования к уроку, цели урока, профессионализм учителя, критерии оценивания знаний, языковые навыки, этапы организации урока, роль учителя, навыки чтения и устной речи.

Тірек сөздер: шетел тілі сабағы, сабақ жоспарлау, сабақ талаптары, сабақтың мақсаттары, мұғалімнің шеберлігі, бағалау критериялары, тілдік қабілеттер, сабақ ұйымдастыру жолдары, мұғалімнің рөлі, оқу және ауызекі сөйлеу қабілеттері.

A lessonplan isa teacher'sdetaileddescriptionofthecourseofinstructionforoneclass. A daily lesson plan is developed by a teacher to guide class instruction. Details will vary depending on the preference of the teacher, subject being covered, and the need and/or curiosity of students. There may be requirements mandated by the school system regarding the plan.Each lesson should seek practical, educational and developmental aims through the solution of specific tasks.[1]

The aim of foreign language teaching is the formation of a second language person, willing and able to intercultural foreign language communication -achieved through the implementation of the goals and objectives of individual levels that ensure continuity in the formation of the full range of foreign language skills, as well as the achievement of specific quality of training in accordance with the international standard requirements. The effectiveness of the lesson depends on the professionalism of teachers. He should be able to:[2]

1. Plan a lesson (explanation - consolidation - practice - control);
2. Clearly and specifically explain the material;
3. Material should be interesting and accessible to students;
4. Properly guide the students;
5. Use visual aids;
6. Use the techniques of individual, group, choir, pair work;
7. Stimulate the activity of students in the classroom, provide motivation towards lesson.

Requirements for planning the lesson:

- Lesson must be emotional; it must generate interest for learning and raise the need for knowledge;
- Pace and rhythm of the lesson should be optimal, activity of the teacher and the students must be completed;
- A full-contact in the interaction between students and teachers in the classroom is needed, pedagogical tact and teaching optimism must be observed;
- At the lesson must dominate the atmosphere of goodwill and active creative work;
- If possible, change the activities of students; optimally combine different methods and techniques of teaching;
- The teacher should ensure the active teaching of each student.[3]

Didactic requirements for modern teaching lesson:

• Articulating a didactic purpose;

• Determination of the optimal content of the lesson, in accordance with the requirement of the curriculum and the objectives of the lesson, with the level of training and preparedness of students;

• Forecasting the level of mastering the students' scientific knowledge and skills of formation as in the classroom, so on individual stages;

• Selection of the most efficient methods, techniques, and training resources to promote and monitor their optimal impact at every stage of the lesson;

• Choice that provides cognitive activity, the combination of various forms of collective and individual work in class and independence of students in the learning process;

• Implementation of all didactic principles at the lesson;

• Creating conditions for successful student learning.

These requirements are demonstrated during the lesson, lesson time, topic, educational and developing goals, visibility, the system of used methods, connection with the previous lesson, and ways of solving the problem situations are shown.

Psychological requirements to the lesson:[1]

- Psychological aim of the lesson means design development of students within a specific study of the subject and the particular lesson; consideration of the target set lesson objectives of the study of psychological topics and results achieved in previous work; Usingseparate tools of psycho-pedagogical impact of instructional techniques that ensure the development of students. Teacher's restraint, stability of mood, attitude to children, appropriate teaching etiquette.
- The educational goal includes one or more of the following types of teaching; mental education, moral education (national, inter-ethnic, relationship, kindness, politeness, religiosity), the ideological and patriotic education, labor education, aesthetic education, physical education, legal education, environmental education, economic education, family education.

Stages of lesson planning and teacher's preparation for it:

1. Develop a system of lessons on the topic or chapter.
2. Writing lesson plan and progress in accordance with the requirements.
3. Determination of the triune didactic purpose of the lesson on the basis of the program, teaching materials, school textbooks and supplementary literature.
4. The selection of the optimal content of the lesson, dismembering him to complete number of semantically blocks and parts, supporting the allocation of knowledge, didactic treatment.
5. Isolation of the main material that the student has to understand and remember at the lesson.
6. Developing the structure of the lesson, determine its type, and the most appropriate methods and techniques of training on it.
7. Finding the ties of this material with other subjects and using these connections in the study of new material and the formation of new knowledge and skills of students.
8. Planning of all teacher's and student's activities at all stages of the lesson and especially when learning new knowledge and skills, as well as when they are used in non-standard situations.
9. Selection of didactic tools lesson (movie and film strips, paintings, posters, cards, charts, supporting literature, etc.).
10. Determination of the content, scope and forms of homework, thinking through the methodology of home task.
11. Reasoning out of forms of summing up the lesson.
12. Planning for extracurricular activities on the subject.

In the article we suggest a scheme of a lesson plan on the theme "Inventions".

Lesson plan

The theme of the lesson: Inventions

The aims of the lesson:

The educational aim:

a. To acquaint students with the new words and consolidate them in different forms of activities…

b. To consolidate the Material in different forms of activities.

c. To enrich students' vocabulary and improve their knowledge about great inventions

d. To improve pronunciation, to summarize Grammar.

The developmental aim:

a. To develop memory and attention.
b. To develop logical thinking and imagination.
c. To develop the students' skills in Reading.
d. To develop the students' oral speech
e. To develop students' skills in Writing
f. To develop the students' skills in Speaking
g. To develop the students' critical thinking: analyzing of the text; annotating of the text; summarizing of the text;
h. Reading for meaning
i. To enrich the students' vocabulary
The educative aim:
a. To cultivate interest in English speaking world;
b. To teach students to work independently and how to behave themselves;
c. To bring up the best and tolerance in students;
d. To teach students to work independently and how behave themselves;
e. To teach to find solution in conflict situations;
f. To cultivate love for inventors.
Equipment:whiteboard, projector, Video Player, cards, evaluation cards, Pupil's book "Solutions"
The type of the lesson: Combined (complex application of knowledge and ways of actions),
The form of the work: Group work, pair work, individual work.
Methods and techniques used at the lesson: project work, conference, role games, lecture, presentation, games, and discussion.

The scale of assessing learners' reading skills:[4]
• "1" - The learner has no answer or refuses to answer by inadequate reason.

• "2" - The communicative task is not solved. The learner understood only individual words and phrases and didn't understand the events, facts.

• "3" - Communicative problem is solved in part. He/ she defined the theme, understood the individual facts. He/ she didn't establish causal relationships between facts and events. The meaning of many lexical and grammatical means is not understood. The idea of text, the author's attitude to the events and actors is not defined. The character of understanding is about 30-50%.

• "4" - Communicative problem is basically solved. The theme of text is defined. The learner has a distortion in the understanding of certain facts and events. He/ she understood the main details, established causal connection between the facts and events. The meaning of some lexical and grammatical means in the text is inaccurately understood. He/ she has difficulties in defining the idea of the text and the author's attitude to the events and actors. There is no own assessment to the information extracted from the text. Compensatory skills are developed but sometimes they aren't used. The character of understanding is about 60-80%.
• "5" - Communicative problem is completely solved. The theme of the text, facts, events and their sequence are defined. He/ she identified all the details, established causal relationships between the facts and events. The learner unambiguously understood the meaning of lexical and grammatical means/ forms in this context. The idea of the text, the author's attitude to the events and actors is understood. There is little (no) difficulty in assessing the information extracted from the text. Compensatory skills help to understand the text in case of any difficulties. Linguo- communicative competence is formed at the proper level. The character of understanding is about 90-100%.
The criteria for assessing students' dialogic speech:[5]
- the degree of communicative task's realization;
- the ability to initiate and maintain a conversation according to the proposed
- situation / topic / problem;
- the speed of learner's reaction;
- the ability to express their attitude / opinion;
- the right choice of language and speech resources in accordance with the

- situation / topic / problem of communication;
- different variants of using language and speech means (according to the
- educational program);
- using speech clichés for designing the replicas;
- linguo- communicative competence is at the proper level(lexical,
- grammatical and phonetic accuracy of speech);
- using of compensatory skills in case of difficulties in communication;
- proper number of replicas.

Requirements to the monologue speech:

- the degree of communicative task's realization;
- logicality and consistency in utterances;
- completeness of utterances;
- the ability to express own attitude / opinion;
- the use of appropriate binding elements;
- right selection of language and speech resources/ means in accordance with the situation / theme / problem of communication;
- using of vary/ different language and speech means (in accordance with the program);
- lexical, grammatical and phonetic accuracy of speech;
- the use of compensatory skills in case of difficulties in communication;
- verbal fluency;
- thevolumeofutterances.

Резюме

В статье «Планирование урока и критерии оценивания достижений учащихся» поднимаются вопросы организации учебного процесса и планирования урока иностранного языка.Раскрыты дидактические, психологические требования к уроку необходимых учителю для реализации поставленных целей и задач урока.

Түйін

«Сабақ жоспарлау және оқушылардың жетістіктерін бағалау крителиялары» мақаласында оқу үдерісінің ұйымдастыру мен шетел тілі сабағын жоспарлау мәселелері қарастырылған. Сабақтың мақсаты мен міндеттерін жүзеге асырудағы сабаққа қойылатың дидактикалық және психологиялық талаптар анықталған.

Literature:

1. *Rogova G. V. Methods of teaching English. – Л., Просвещение,1975. – С.311*
2. *Richards J.C., Renandya W.A. Methodology in language teaching. – Cambridge Un.Press.2002.*
3. *Scrivener J. Learning teaching. – Macmillan. 2005.*
4. *Underwood M. Effective Class Management. – Longman, 1987. –С.96.*
5. *Harmer J. The practice of English language teaching. – Longman. 2001г.*
6. *Harmer J. How to teach English. – Longman.2007*

ӘӨЖ 378.016:811.111

ОҚУШЫЛАРДЫҢ КОГНИТИВТІ ЖӘНЕ КОММУНИКАТИВТІК ДАҒДЫЛАРЫН ҚАЛЫПТАСТЫРУҒА БАҒЫТТАЛҒАН ПРОБЛЕМАЛЫҚ ОҚЫТУҒА НЕГІЗДЕЛГЕН ЖАТТЫҒУЛАР ЖҮЙЕСІ

Нурекенова Р.М. – *Абай атындағы ҚазҰПУ,*
магистратура және PhD докторантура институты 2 курс магистранты,
ғылыми жетекшісі: ф.ғ.к., доцент **Асқарова С.А.**

Аңдатпа. Шет тілін үйретудің заманауи әдістемесінде “жаттығулар жүйесі” ұғымы жіктелген және өзара ұйымдастырылған, байланысқан объектілер бірлігі ретінде анықталған [1]. И.И. Гез бұл ұғымды анықтай келе, жаттығулар жүйесі тілдік және әрекеттік күрделілігінің артуына байланысты орын алатын, сөйлеу дағдыларының қалыптасу барысын ескеретін әрекеттер бірлігі деп сипаттайды. Жаттығулар мәселесі көптен бері ғылымдар арасында талқыланып келеді. Осыған байланысты, екі негізгі көзқарас таралып, жаттығулардың екі түрі ажыратылады: жаттықтырушы (тілдік, дайындайтын) және сөйлеуді дамытуға бағытталған жаттығулар. Бірінші түрі тілдік материалды меңгеріп, оны сөйлеу барысында қолдануға дайындалу үшін қызмет атқарады. Екінші түрі меңгерілген материал мен қалыптасқан дағдылар негізінде шет тілінде өз ойын білдіре білуге бағытталған [2]. Б.А. Лапидустың көзқарасын жоққа шығаруға болмайды, өйткені сөйлеу әрекетінен тыс материалды меңгеру мен дағдыларды қалыптастыру мүмкін емес. Осыған орай, проблемалық оқыту технологиясының мақсатына байланысты жаттығулардың екі түрі бар: сырттай басқарылатын когнитивті-коммуникативтік әрекетпен қамтамасыз ететін жаттығулар және сырттай басқарылмайтын шығармашылық-ақыл әрекеттерін дамытуға арналған жаттығулар.

Ұсынылған жүйе оқушылардың танымдық әрекеттің рецептивті-репродуктивті кезеңінен продуктивті кезеңіне, кейін шығармашылық-ақыл кезеңіне өтуге мүмкіндік тұғызады. Мотивациялық-мақсаттық кезең жаттығулары лингво-когнитивтік әрекетке қызығушылықты дамытуға бағытталатын жаттығулар; тілді жағдаяттық мәселелер негізінде меңгеру. Жоғары сынып оқушыларының қызығушылықтары қоғамның барлық аспектілеріне қатысты мәселелерін шешу барысында, талқылауда артады.

Осы тұрғыда жаттығулардың екінші түрі болып табылатын лингвомәдени-аналитикалық кезеңі мәтіндік ақпаратты аналитикалық-ақпараттық талдау мен мәселелік тұрғыдан талдау жатады. Бұл типтегі жаттығулар прагматикалық материалдың ақпаратын сыни тұрғыда талдап, түрлі ойлау операцияларын жүзеге асыру дәрежесінде орындалады. Оларға анализ, синтез, салыстыру, жалпылау сияқты танымдық ерекшеліктерді дамытуға бағытталған әрекеттер жатады.

Тірек сөздер: проблемалық оқыту технологиясы, жаттығулар жүйесі, тілдік дағдылар, шет тілін оқыту әдістемесі, дағдылар қалыптастыру, тілдік әрекет;

Аннотация. С современной методике преподавания иностранного языка система упражнении определяется как систематизированный, взаимосвязанный и единый объект [1]. И.И. Гез дал определение приведенному понятию как феномен, занимающий место в зависимости от возростания сложности языковой деятельности, что также язляется системой действии в процессе формирования навыка говорения. Многие годы, проблема систем упражнении является спорным вопросом и дискуссируется среди ученых. В связи с этим, существуют два мнения по поводу видов упражнении: тренируюбщие и упражнения направленные на развитие речи. Первый вид служит для применения лексических единиц, приобретенных в процессе обучения. Второй вид проявляется в выражении мыслей на основе сформированных языковых навыков.

Ключевые слова: технология проблемного обучения, система упражнении, методика преподавания иностранного языка, языковые навыки, формирование навыков;

Abstract. The concept of exercises system is defined in Foreign language teaching methodology as integrated and correlated objects that are organized in gradating system [1]. I.I Gez added to this definition that system of exercises takes place depending on the level of linguistic complicity of exercises. The issue of exercises has been discussed among methodologists and there are two main opinions concerning it. This brought to defining two types of exercises which are known as practicing (drill) and directed to the improvement of speaking skill. The former becomes evident in acquisition of learning materials and its use in speaking activity. The latter is directed to express eloquently one’s opinion on the bases of activities done in the former one [2]. B.A. Lapidus’ statement deserves special attention, because it is impossible to acquire learning material and form skills aside the process of speaking activity. Therefore, there are two types of exercises that come out of the aims of problem based learning: exercises that provide with cognitive-communicative activity and exercises that develop creative-cognitive activity.

The system suggested above creates opportunity to move from perceptive-reproductive level of activity to productive and then creative-cognitive level of activity. The second level of exercises, the motivating-directing level, function to increase interest to the lingual-cognitive activity. At this point the language is acquired on the bases of problem situations. It is obvious

that high school learners' interests increase in discussing ascpects that concern real life.

Key words: problem based learning, system of exercises, language skills, methodology of foreign language teaching, forming language skills.

Жаттығулар мәселесі көптен бері ғылымдар арасында талқыланып келеді. Осыған орай, жаттығулардың екі түрі: жаттықтырушы (тілдік, дайындайтын) және сөйлеуді дамытуға бағытталған жаттығулар болып ажыратылады. Алғашында тілдік материалды меңгеріп, оны сөйлеу барысында қолдануға дайындалу үшін қызмет атқарса, екінші түрі меңгерілген материалмен қалыптасқан дағдылар негізінде шет тілінде өз ойын білдіре білуге бағытталған [2]. Б.А. Лапидустың көзқарасын жоққа шығаруға болмайды, өйткені сөйлеу әрекетінен тыс материалды меңгерумен дағдыларды қалыптастыру мүмкін емес.

Жоғары сынып оқушыларының қызығушылықтары қоғамның барлық аспектілеріне қатысты мәселелерін шешу барысында, талқылауда артады. Мысалы, келесі жағдаяттық мәселе тақырыпқа кіріспе және проблемалық жағдаятты шешудің бастапқы қадамы ретінде мысал бола алады.

You are parents of children of kindergarten age. In order to provide your family with all facilities and necessities both you and your spouse have to work. What are your requirements to the babysitter before you hire her? What other aspects would you consider besides her qualification?

Коммуникативтік міндеті: a) Suggest list of possible requirements and solution to the situation.

b) What problems may occur if the babysitter is not qualified enough? Generate ideas of outcomes (*leaves baby alone in the room where there are thrust or sharp objects/hitting the baby/minding her own business*, etc.).

Проблемалықжағдаят: a)You see this comment about your city on a website. The the comment and answer the questions.

Posted on: 03/05/14 at 09:34 by Danny 1992 **Registered:**	**Forum**: one day in *Almaty* **Subject**: Where to go? Help! I'm in the city for one day next week and I don't know what to visit. I arrive at 7.00 in the morning and leave on the 8pm bus.

reply	**previous**	**next**

b) Work in pairs. In your notebook, make a list of the main attractions in your city. Write down as many as you can. Then write the cost and the time yu need to visit each one.

What?

_____

_____

How much?

_____

_____

c) Think about organizing your optionsfrom exercise b. complete this Top 5 Things to Do! list for Danny with your partner. Decide why you think Danny should see or to these things.

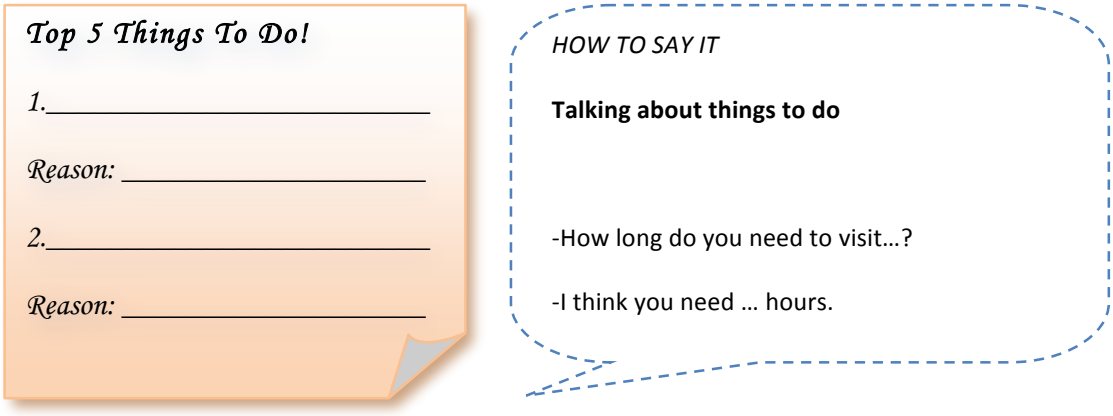

d) Write a short response to Danny.

Forum: one day in *Almaty*
Re: Where to go? Help!

Hello, Danny 1992! There are lots of great things to do in my city.
Here are some ideas:

Go to the _____. It costs about _____, and it takes about / you need about _____.

Try to see the _____. I think it costs about _____.

Visit the _____. It's near / next to / on the corner of _____.
It's free!

Enjoy your visit!

reply	previous	next

[3]

Білім берудің дәстүрлі тәрбиелік, дамыту және оқыту мақсаттары қазірде тереңдетіліп, күрделірек және түрлендірілген міндеттерге ұласады. Сол мақсат-міндеттер оқыту нәтижесінің неғұрлым тәжірибелілігін, өмірмен байланысты болуын, дамытылатын дағды мен қабілеттердің өмірлік біліктіліктерге айналуын қарастырады. Осы мәселеде Калифорния Университетінің психологы Спэнсэр Каган білім берудің өмірлік дағдыларлармен байланысын келесіндей түіндейді: "Бүгінде білім беру ұғымы шешім жасау мен проблемалық жағдаяттарды шешуге деген шығармашыл және сыни тұрғыдан қарау сияқты ойлау жолымен ұштасатын құбылыс. Білім беру қарым-қатынас пен ұжымдық жұмыс барысында жұмыс істеуді, оған талап етілетін құралдарды, жаңа технологияларға потенциалды жүзеге асыруды қамтамасыз етеді. Сонымен қатар, білім беру көп қырлы әлемде белсенді әрі тікелей қатысты азамат ретінде өмір сүру мәселесімен тығыз байланысты құбылыс."

Өмір біліктіліктері қазірде көптеген әдебиеттерде түрлі ғылыми ұжымдармен талқыға салынып келіп, оған түрлі анықтамалар берілуде. Қайткенмен, өзінің қолдану аясына байланысты, кез-келген өмірлік біліктілік оның оқу мен карьералық мүмкіндіктерде орынды жан-жақты қолданылуында танылса ғана біліктілік болып саналады. Доктор Спэнсэр Каган өмірлік біліклікті төмендегідей топтарға жіктеді.

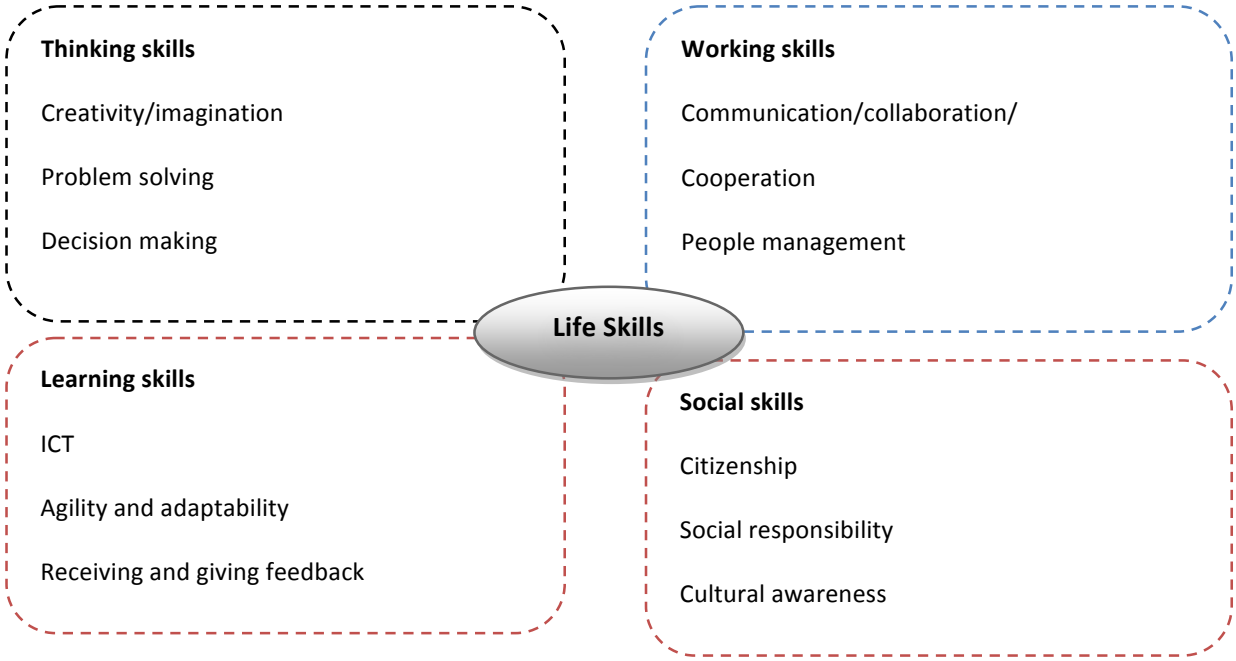

Педагогикалық тәжірибедегі бақылауға сәйкес, мұғалімдердің көбі сабақ барысын жоспарлауда белгілі бір мақсат-міндеттер тізбегін құрғанмен, аталған ойлау, оқып-үйрену, жұмыс атқару және қоғамдық дағдылар мен біліктіліктерді тілдік дағдылардан жоғары қоймайды. Сондықтан, диссертациялық жұмыстың осы тұсында проблемалық технологияның өмірлік біліктілікке деген үлесін қалай жүзеге асыруға болатын жаттығулар түрлері қарастырылады.

Ағылшын жазушысы, ағылшын тілі пәні мұғалімі Стив Тэйлор-Ноулздың (2010) мақаласына сүйенсек, проблемалық жағдаяттармен беттесе алу және оларды оңтайлы шеше алу қабілеттері сабақ барысының негізіне алынуы тиіс. Шет тілі пәнінің мақсаты оқушылардың шынайы өмір коммуникациясына дайын болуына, ұжымда қызмет атқарудағы қарым-қатынас этикетіне, оңтайлы компромиске жете білу қабілетін дамытуға бағытталғандықтан, пән мұғалімдері сабақ барысын, оқу жоспарын әрқашан осы негізде көрулері қажет. Мектеп оқушылардың ертеңін қамтамасыз ететін экспериментік орта болуы үшін, оқу процесінде қолданылатын жаттығулар мен тапсырмалар оқушылардың болашақ қоғамы мен мамандықтарының талаптарына сай, орын алуы мүмкін проблемалық жағдаят тұрғысымен тығыз байланыста болуы керек [3].

Жоғарыда келтірілген біліктіліктер жіктемесіне жататын сынға оң көзбен қарау біліктілігін қалыптастыру үшін келесідей жаттығу орындалуы мүмкін.

Проблемалықжағдаят: You have graduated from university with a specialty of a psychologist and have recently been hired as a teenager psychologist and supervisor in secondary school. Your duties include solving any sort of their conflicts, support and help in situations characteristic to the teenagers and organizing weekly social teengers' activities.

Коммуникативтікміндет: a) In your group of 4/5 pupils imagine what kind of professional problems you may face with. How may authority criticize your way of dealing with pupils and the whole work done by you?

b) After you have listed professional problems and criticism of the authority, think of how an unexperienced person feels in such situation. Suggest ways of handling criticism and solving professional problems.

Проблемалықжағдаят: You are representatives of school parents committee. You are not pleased with the school cafeteria menu as it doesn't maintain standards of healthy diet. The menu mainly consists of fast food and soda.

Problem solving: a) Make the desired menu for your children, which includes main, second courses, salads, dessert and beverage. Think about cost of the meals and monthly payment for the nutrition.

b) Distribute the roles of the parents, head of the school and some pupils. Work out your dialogues and act out the situation.

2. Жаттығулардың

Тапсырмалар мәтін мазмұнына сұрақ ретінде келуі мүмкін. Таңдалынып алынатын мәтіндер жарнама, хабарлама, интервью, газет-журнал үзіндісі сияқты шынайы проблемалық жағдаятты сипатта андық танау

тентикалық болып келуі тиіс. Бұндай жаттығулардың коммуникативтік міндеті мен тапсырмалары *Мәтінді қысқартыңыз /Фактілер санын анықтаңыз*, т.б. сияқты болады.

Сонымен қатар, оқушылардың назарын мәтіндегі мәселеге аудартып, қабылдауын тексеру үшін келесідей тамсырмалар қолданылады:

Мәтін тақырыбын ойлап табу;

Мәтін мазмұнын жалпылау;

Мәтіндегі фактілерге өз бағасын беру;

Келтірілген фактілерге автордың қатысымен өз көзқарасын білдіру;

Мәтінде берілген жасырын идеяны ұғу;

Мәтінді жалғастырып, аяқтау немесе соңын өз бетінше өзгерту.

Проблемалық жағдаят: You are going to deal with issue of harmful addictions. Think about ones that are widespread and cause social and health deviations.

Коммуникативтікміндеті:

a) Brainstorm and share your ideas in your group.

Оқушылар тақырып жөнінде ауқымдырақ ақпарат пен сөздік қормен қамтамасыз етілу үшін мәтінмен жұмыс істейді.

b) Study the pictures and read the text in five parts.

c) Relate causes and consequences to each type of addiction according to the text you have read.

Addiction	Smoking	Gambling	Drug abuse	Alcoholism
Causes	*Lack of confidence…*			
Consequences	*Lungs disease…*			

d) Give reasons why people behave the way they do. What are some possible solutions to reduce the spread of the problem?

Addiction	Smoking	Gambling	Drug abuse	Alcoholism
Causes				
Consequences				
Solutions				

Проблемалық оқыту технологиясының ақпараттық және сөздік қор мен қамтамасыз ету, оқу, іздену және материалмен оқу дағдысы арқылы жұмыс істеу мақсатын жүзеге асыру үшін оқушылар төменде көрсетілген мәтін мен жұмыс істейді.

Gambling addiction is rather psychological issue. It mostly concerns casino games and other activities that involve waste of money. People who suffer from this addiction are usually luck seekers and can't resist their desire to go for more and more. Gambling is all they can think about and all they want to do, no matter the consequences. They are also known as compulsive gamblers who keep gambling whether they're up or down, broke or flush, happy or depressed. Even when they know the odds are against them, even when they can't afford to lose, people with a gambling addiction can't "stay off the bet."

Alcoholism is known as disease in medicine that affects number of spectrum of an organism. Travelling through the blood alcohol damages organs, some of what are not easy to get reconstructed. The vast harm is given to liver which is responsible for breaking down alcohol so that it can be eliminated from the body. Another observation relieved that excessive consumption of such drinks leads to death of brain neurons, which cause disorder of cognitive processes.

Besides health harm it vastly influences social and personal issues. The consequences of alcoholism for the family of the alcoholic are painful and difficult. Oftentimes, the alcoholic alienates family and friends due to her behavior and actions.

[4]

Тақырыбы бойынша терминдік ұғымдармен атаулар жиі қолданылғандықтан, арнайы мақсаттағы ағылшын тілін үйретуде пайдаланатын осындай мәтіндер оқушылардың жан-жақты білім өрісінің кеңеюіне ықпал етеді. Жағдаяттық мәселені шешуде оқушылар жаңадан меңгерген сөздермен ұғымдарды белсенді қолданулары үшін келесідей жаттығулар орындалады.

e) According to the passages, what changes occur in the organism as a result of smoking, alcohol and drug abuse? Discuss *before* and *after* conditions of mentioned organs, then draw comparative graph to represent your idea.

Organs	**Its functions**	**Disorders**
Brain	*Controls the processes of the organism…*	
Lungs	*Provides blood with oxygen…*	
Heart		
Liver		*Ferments less…*
Kidneys		

Бұл жаттығу арқылы оқушылар белгілі бір құбылыстың орыналуын, өзгеруін немесе басқа күйге ауысуын динамикалық түрде сипаттауға және осы сипаттау барысында қолданылатын байланыстырушы сөздерді (transitions/link words) пайдалануға дағдыланады.

Келтірілген жаттығу түрлері оқушыларды шынайы проблемалық жағдаяттар мен беттесуге және оларды оңтайлы жолмен, шығармашыл түрде шеше алуға жаттықтырады.

Пайдаланылған әдебиттер:

1. *Гез И. И., Ляховицкий М. В. Методика обучения иностранным язкам в средней школе. – М.: Высшая школа.-1982.-169с.;*
2. *Щедровицкий Г.П. Схема мыследеятельности. Системно-структурное строение, смысл и содержание, Избранные труды. – М.: Просвещение, 1995-166 б. Лапидус Б.А. К вопросу о типологии упражнений. – М.: Просвещение, 1986-96 б.*
3. *Macmillan Life skills / Language is a life skill; p.1*
4. *http://www.ehow.com/list_6049020_consequences-alcoholism.html#ixzz2xNir4Jvw*

Резюме

Данная статья рассматривает проблемы организации системы упражнении по развитию языковых навыков и умении с применением проблемной технологии обучения.

Resume

The current article is dedicated to the issue of organizing system of exercises that aim to forming language skills with the implementation of problem based learning.

УДК 37.031

ТАҚЫРЫБЫ «АРАЛ ЭКОЛОГИЯСЫНЫҢ ДАҒДАРЫСЫ» БИОЛОГИЯ ПӘНІ САБАҒЫНДА 9 СЫНЫПТА

Джамилова С.М. – *аға оқытушы, Абай атындағы ҚазҰПУ,*
Даулетбаева М.М. – *б.ғ.к., аға оқытушы, Алматы гуманитарлық-техникалық университеті*

Аннотация. В статье представлен дополнительный материал по разделу «Экология Казахстана» на уроках биологии в 9 классе. Описана одна из проблем, которая сушествует у нас в Казахстане. Это Аральская проблема, которая носит глобальный масштаб. Эта проблема началась с середины 60-х годов XX века. Аральское море занимало четвертое место в мире, было самое глубокое. В него впадали две реки Амударья и Сырдарья. В результате антропогенного фактора, т.е. использование этих рек на хозяйственные нужды привело к экологическому кризису.

Чрезмерный забор воды для полива сельскохозяйственных угодий превратил четвертое в мире по величине озеро-море, прежде богатое жизнью, в бесплодную пустыню. В результате значительного уменьшения объема стока в бассейне рек Амударьи и Сырдарьи, воды которых разбираются на орошение посевных площадей, а также длительная естественная маловодность привели к нарушению равновесия водного баланса. Из-заувеличения солености болеечем в три раза процентное содержание составило 40%. Усилился вынос солей и пыли с осушенного дна, резко ухудшился климат, что негативно отразилось на условиях проживания и здоровья населения.

Аңдатпа. "Қазақстан экологиясының" бөлімінде биология пәні сабақтарында 9 сыныпта мақалада қосымша материал арқылы ұсынылған. Осы мақалада Арал теңізінің мәселесі айқын суреттелген. Бул аралдың ғаламды көлемді басты мәселесі. Сол мәселе XX ғасырдың орта шенінде 60-х жылдардан басталды. Дүние жүзі бойынша Арал теңізі төртінші орында болған еді, сонымен қатар ең терең. Оған Амударья және Сырдарья құяды. Антропоген факторының нәтижесінен және ауыл шаруашылықты игерушілік нәтижесінде экологиялық дағдарысқа ұшыратты.

Суды әдеттен тыс ауыл шаруашылық алқаптарды суландыру үшін пайдалану әсерінен, төртінші орында болған Арал тенізін бай өмірін тұқымсаз шөлге айналдырды. Ағынның көлемінің маңызды кемуінің Амударья және Сырдарья өзендерінің бассейініндегі суларды ауыл шаруашылығына шексіз көлемде пайдалану себебінен Арал теңізінің мөлшері өзгерді. Судың тұздылығы 3 еседен астам артып 40 %-ға дейін жетті. Құрғап қалған теңіз түбінен айналаға зияндылығы өте жоғары, тұзды шаңдар көтеріліп, желмен тарай бастады, бұл климатқа және халықтың денсаулығына әсерін тигізді.

Abstract. The paper presents the additional material in the section " Ecology of Kazakhstan" in biology classes in the 9th grade. Described one of the problems that we sushestvuet in Kazakhstan.This Aral problem that is global in scope. This problem started in the mid 60 -ies of XX century. The Aral Sea was the fourth largest in the world , was the most profound. It fell two rivers Amu Darya and Syr Darya.As a result of anthropogenic factors , ie Use these rivers for household needs has led to environmental crisis.

Over-extraction of water for irrigation of agricultural land transformed the world's fourth largest lake , the sea , especially the rich life in a barren desert. As a result, a significant reduction in the volume of runoff in the basin of Amudarya and Syrdarya rivers , whose waters are used for irrigation acreage , as well as long-term natural aridity led to imbalances in the water balance.For- forthe increases of salinity more than in three times a percentage made 40%. Increased removal of dust and salt from the dried bottom, the climate has deteriorated sharply , which adversely affected the living conditions and health.

Ключевые слова: море, реки, загрязнение,фактор, кризис.

Бұлақты сөздер: теңіз, өзендер, ластану, факторлар**,** дағдарыс.

Keywords: sea, river, pollution, factor, crisis.

Арал теңізінің апатқа ұшырағанға дейінгі көлемі –1066 км², тереңдігі–30-60 м, тұздылығы–10-12 % болған. Қойнауы кәсіптік бағалы балықтарға бай, жағасы қоға мен қамысты теңіз болған. Сол кездерде жылына 50-150 мың балық ауланса, теңіз жағасынан едәуір мөлшерде бұлғын терісі игерілген.

1960 жылдардан бастап Арал өңірін игеру қолға алынды. Осы аймақтағы игерілетін жер көлемі бұрынғыдан Өзбекстан мен Тәжікстанда 1,5, Түрікменстанда 2,4, Қазақстанда 1,7 есеге өсті. Ал Әмудария мен Сырдария бойындағы халықтың саны 1960-1987 жылдар аралығында 2,2 есеге артты. Халық санының өсуіне орай суға деген кажеттілік те артты. Осыған орай, 1970-1980 жылдар аралығында Аралға құйылатын су мөлшері азайды[1].

Арал теңізінің суының азаюы өткен ғасырдың орта шенінен басталды. 1960 жылы Аралға 60 км^3 су келіп отырды. 1970 жылы 40 км^3 , 1980 жыл 15 км^3 жетті, 1980 жылдардың ортасында бұл көрсеткіш 1-дейін төмендеді, 1990 жылдары 5 км^3 келіп біршама тұрақтанды. Оны 1 -суреттен көруге болады.

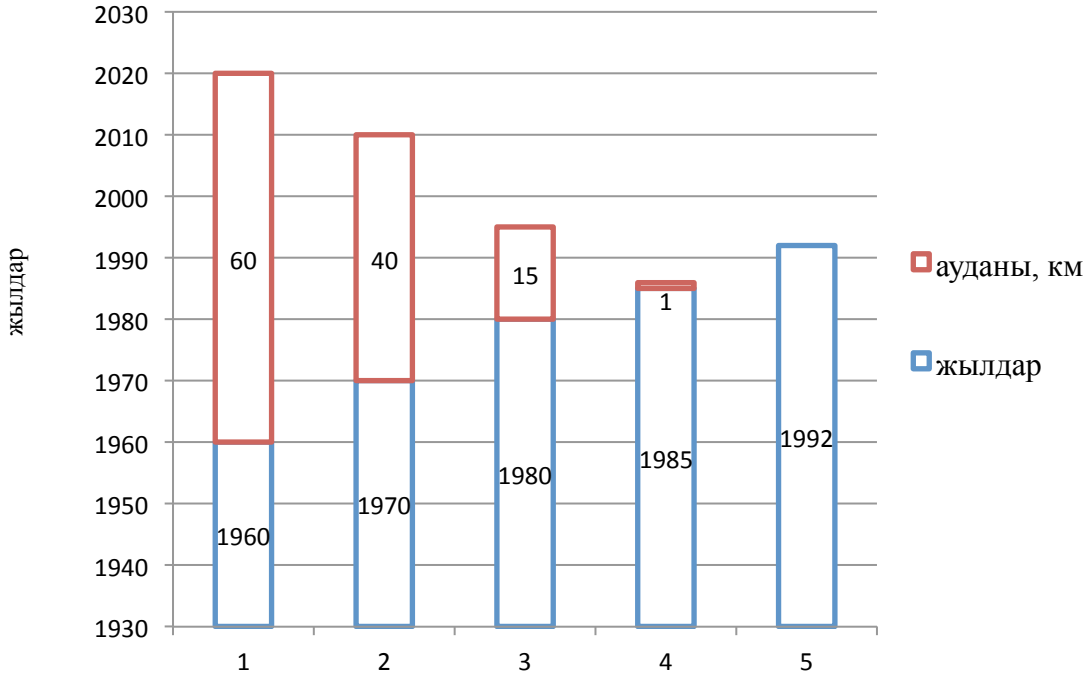

Сурет-1. Арал теңізіне құйылатын судың жылдық мөлшері

Оның негізгі себептері антропогендік факторлар болды. Әмудария мен Сырдария сулары ағымының суды мол қажет ететін күріш пен мақта өсіру ісі белсенді дамыды. Оның үстіне ауыл шаруашылығының басқа да салалары барынша жетілді. Өзен бойлары игеріліп, суды ысырапсыз пайдалану қарқынды жүзеге асты[2].

Арал 1960-1965 жылдар арасында 44 мың м³ (1960 жылдардағы 50–60 км^3-ден 1990 жылдардағы 5-7 км^3-ге дейін), ал 1990 жылдары екі есеге қысқарды, яғни теңіз айдынының ауданы 45%-дан астам кішірейді. 2-ші суретте Арал теңізі айдынының 1976, 1997 және 2007 жылдарындағы өзгеру динамикасы көрсетілген. Бүгінгі күні бұрынғы ауданынан 66 мың км^2 жуық қана су айдыны қалып отыр. Нәтижесінде, Арал теңізінің деңгейі 23 м (1987 ж. 40,3 м-ге дейін

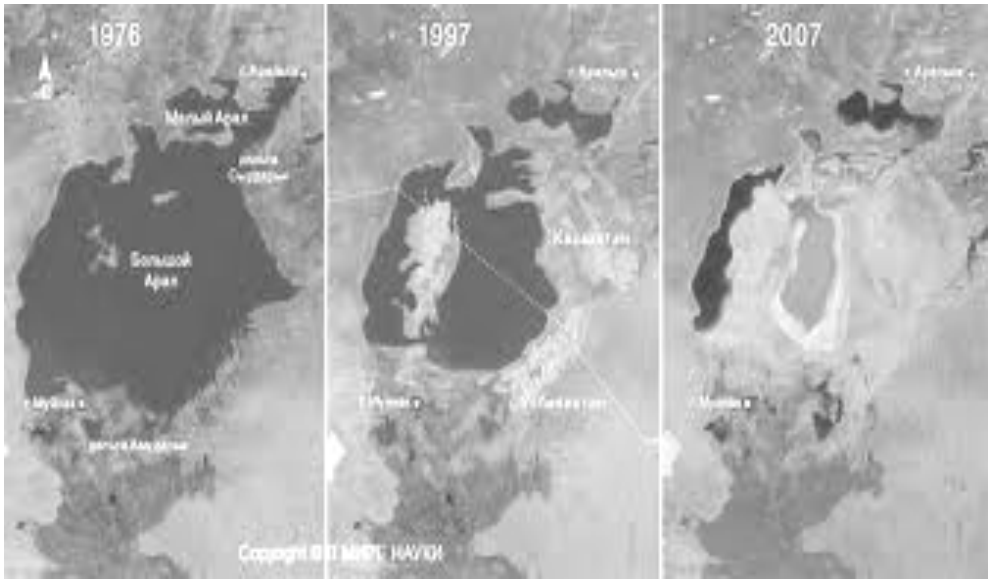

Сурет 2. Арал теңізі көлемінің өзгеру динамикасы

және 1992 ж. 37,2 мге дейін төмендеді) дейін төмендеп, оның су айдыны 30-200 км-ге қысқарды, судың көлемі 65%-ға кеміді. Алабындағы шаруашылық мақсаттарға үздіксіз су алу барысында 1998 ж. теңіз деңгейі 18 м - ге төмендеді. Судың тұздылығы 3 еседен астам артып 40 %-ға дейін жетті. Қазіргі деректер бойынша Арал теңізіндегі тұздың жалпы массасы 10,7-11,4 млрд тоннаға жетті. Оның үстіне екі өзен бойындағы шаруашылықтарда тыңайтқыштар мен химиялық препараттарды қолдану 10-15 есеге өскен. Аралдың тұзы таза табиғи тұз емес, құрамында тыңайтқыштар мен гербицидтерінің қалдықтары, гексохлоран сияқты аса қауіпті химикаттар ондаған жылдар бойы Сырдария мен Амудария ағынымен ілесіп, теңізге құйылады. Судың құрамы туралы көрсеткіштер төменде 1- кестеде сипатталады[3].

Сырдария өзені 1,84 (3 кл.) шамалы ластанған, сульфаттар 3,3 есе, мыс 3,0 есе, темір 2,4 есе ал магний 1,9 есе жоғары болған. Бұл көрсеткіштер суыдың азаюымен артатын болса, онда Аралдың суы сол ортаның флорасы мен фаунасы үшін қауіпті болып, қоршаған ортаға шаңды дауыл түрінде тарап, көп аумақтың егін шаруашылығын азаюына әкеледі. Бұл белгілі ортадағы экологиялық тепе теңдіктің ауытқуын туындатады.

Кесте 1

Гидрохимиялық көрсеткіштер бойынша жер үсті сулар сапасының жағдайы

Су объектісінің атауы	Судың ластану индексі (СЛИ) – су сапасының сипаттамасы		РШК-нан асатын, 2012 жылдағы ластағыш заттардың құрамы		
	2012 жыл	2013 жыл	Ингредиенттер	Орта шоғырлану, мг/л	ШРК-ның асу еселігі
Шардара су қоймасы (ОҚО)	2,94 (4 класс) ластанған	2,27 (3 класс) шамалы ластанған	Сульфаттар Фенолдар Мыс (2+) Нитритті азот	457,0 0,004 0,002 0,037	4,6 4,0 2,0 1,8
Сырдария өзені	1,84 (3 класс) шамалы ластанған	1,97 (3 класс) шамалы ластанған	Сульфаттар Мыс (2+) Жалпы темір Магний	329,8 0,003 0,24 75,1	3,3 3,0 2,4 1,9

Соңғы ондаған жылдар бойында халық санының көбеюі, суармалы жерлер аумағының 2-3 есе ұлғайтылуы, Арал алабында су тұтынудың едәуір артуы теңіз деңгейінің апатты түрде төмендеуінің негізгі себебі болды[4].

Суы тартылған 30 мың км^2 астам орасан зор аумақ тұзды шөлге айналып, одан жылына 40 млн тоннадан 150 млн тоннаға дейін тұзды жел көтеріп теңізден мыңдаған шақырым шалғайға дейін тарап

жайылатын болды. 3 -суретте құрғаған теңіз түбінен тұздың желмен жан-жаққа таралу мүмкіндігі көрсетілген.



Сурет 3. Тұзды шаңның таралу аумағы

Құрғап қалған теңіз түбінен жыл сайын айналаға зияндылығы өте жоғары 2 млн тұзды шаңдар көтеріліп, желмен тарай бастады. Ал, Арал өңіріндегі экологиялық апат адам өміріне жыл өткен сайын өте қауіп төндіруде. Өйткені, республика территориясында алғаш теңіз жағалауы 100 км^2-нан артық қашықтап, кіші арал оқшаулана бастаған шақта, сол құрғаған теңіз ұлтанынан тұзды шаң көлемді аймаққа тарала бастаған сәтте Ю.У. Новиковтың деректеріне қарағанда Арал табанынан кезінде жылына 72 млн т тұз дүние жүзіне шаң болып тарап, ал Арал өңірінде әрбір га жерге 700 кг тұз аспаннан жауатынын дәлелдеген [5].

Арал төңірегінде антропогендік шөлдену процесі жедел өршіп, бұл орайда климаттың континенттенуі күшейді, шаңды дауылдар жиілеп, топырақ қабаты, өсімдік жамылғысы күрт нашарлады, балықты айтпағанның өзінде, ауыл шаруашылығы дақылдарының түсімділігі мүлдем азайды. Жайылымдар мен шабындықтардың өнімділігі азайып, дәрі-дәрмектік өсімдіктер қоры кеміді. Оның бір жолата жойылып кетуі Орта Азия мен Қазақстанды ғана емес көптеген Шығыс елдеріннің тыныс-тіршілігіне өзгерістер әкелуі мүмкін. Ал әлемдік климаттың өзгеруі, шөлге айналу, атмосферадағы ауытқушылықтар, антропогендік экожүйелердің тұрақтсыздығын тудырады. Арал апатына себеп болған факторлар:

– жергілікті жердің тарихи-табиғи ерекшеліктерін ескермеу;

– ауыл шаруашылығын дұрыс жоспарламау, судың қорын есепке алмау;

– суды өте көп қажет ететін күріш, мақта дақылдарын барынша көбейтіп жіберу жерді игерудің агротехникалық шараларын сақтамау және суды үнемді пайдаланбау;

– табиғат ресурстарын пайдалануға жіберілген қателіктер мен оны меңгерудің ғылыми тұрғыдан негізделмеуі болып табылады.

Осы аталған фактілер Арал теңізі экожүйесіндегі тіршілік атаулыны экологиялық дағдарысқа әкелді. Бұл жағдайлар антропогендік фактор ретінде дүние жүзіне белгілі болды.

Арал өңірінде туындап отырған қазіргі экологиялық апаттар нышаны жыл өткен сайын теңіз суы тарылтуда. Оның биоценозы жойылып бітуге жақын.

Топырақтың тұзденуы өте жылдам жүруде. Арал теңізінде балық өсіру шаруашылығы тоқталып, соңғы жылдары ғана қайта қолға алынды [6].

Ондағы тұрғындардың әлеуметтік жағдайы төмендеп кетті. Теңіз түбінен көтерілген улы тұздың мөлшері жылына 13-20 млн т деп есептеледі. Тұзды шаңдар әсері сонау Орта Азия республикалары аумағына жетіп, ауыл шаруашылығына зардабын тигізуде. Топырақтың тұзденуі Өзбекстанда – 60%, Қазақстанда – 60-70 %-ға артып отыр. Мұның өзі жалпы шаруашылыққа зиянын тигізуде.

Теңіздің суының тартылуы Арал теңізі экологиялық жүйесінің құлдырауына әкелді. Арал теңізіндегі

тастанды кемелер Арал экологиялық дағдарысы-адам қарекетінің әсерімен болған экологиялық дағдарыстың неғұрлым айқын мысалы.

Арал өңіріндегі климаттың өзгеруі шөл белдемінің табиғи ландшафтарын бірте-бірте күрделі әрі қайтымсыз антропогендік экожүйелерге қарай ығыстыруда.

Антропогендік факторлар Арал өңірін экологиялық апатқа ұшыратты. Жалпы, планетадағы көлдердің арасында көлемі жағынан төртінші орынды иеленетін Арал теңізі бұл күндері жер бетінен біржолата жоғалу үстінде. Соған орай ғалымдар теңіз XXI ғасырдың орта шенінде жер бетінен толық жойылады деп болжауда. Арал апаты антропогендік фактордың табиғатқа тигізген ең үлкен залалының бірі болып отыр [7].

Арал өңіріндегі антропогендік факторлар ондағы тұрғындардың салт-дәстүріне, экономикалық-әлеуметтік жағдайына тікелей әсер етуде. Қазіргі Арал өңірінде адамдардың денсаулығы күрт төмендеп кетті. Бұл өңірде соңғы мәліметтер бойынша туберкулез, бүйректе тас байлану, сарысу, өкпе-тыныс жолдарының қабынуы, жұқпалы аурулар республиканың басқа өңірімен салыстырғанда жоғары көрсеткішті беріп отыр. Арал теңізінің болашағы дүние жүзі халықтарын толғандыруда. Оның біржола жойыльш кетуі Орта Азия мен Қазақстанды ғана емес көптеген Шығыс елдеріннің тыныс-тіршілігіне өзгерістер әкелмек. Ал әлемдік климаттың өзгеруі, шелге айналу, атмосферадағы ауытқу-шылықтар, антропогендік экожүйелердің тұрақсыздығын тудырады. Арал мәселесі соңғы 10 шақты жылда географ және эколог ғалымдар арасында жиі-жиі пікірталастар туғызуда. Арал мәселесі туралы халықаралық конференциялар ұйымдастырылды. Өркениетті елдер қаржылай көмек көрсетуде. Олар негізінен Орта Азия республикалары, Ресей, АҚШ, Жапония, т.б. мемлекеттер[8].

Мұхитты зерттеуші ғалымдардың тұжырымы бойынша Арал теңізі соңғы он мың жылдықта сегіз рет құрғап қайта қалпына келіп отырған. Ал теңіздің суының соңғы тоғызыншы тартылуы қауіпті болуы мүмкін, себебі антропогендік фактордан орын алған тоғызыншы рет азаюы соңғы болуы мүмкін.

Арал мәселесі соңғы 10 шақты жылда географ және эколог ғалымдар арасында жиі пікірталастар туғызуда. Қазіргі кезде аралды құтқаруда бағытында батыл да жоспарлы түрде ғылыми негізде жұмыстар жасалуда. «Арал тағдыры–адам тағдыры» болғандықтан, ғажайып су қоймасын оны сақтап қалу қазіргі ұрпақтың болашақ алдындағы борышы [9].

Әдебиеттер:

1. Научные исследования экологической ситуации в Казахстане. / Национальный доклад осостоянии окружающей среды в Республике Казахстан в 2006 году. – Алматы: МООС РК, 2006. – С 22-25.

2. Кравцова В.И. Анализ изменений береговой линии Аральского моря в 1975-1999 гг. // Водные ресурсы. 2001. Т.28. № 6. - С. 655-662.

3. Михайлов В.Н., Гуров Ф.Н. О причинах падения уровня Аральского моря // Вестник МГУ. Сер. География. 2000. №4. - С. 7-12.

4. Михайлов В.Н., Кравцова В.И., Гуров Ф.Н. Изменения гидрорлогического состояния и береговой линии Аральского моря. // Современные глобальные изменения природной среды. Т.2. – М.: Научный мир, 2006. - С. 171-190.

5. Оспанова. Г.С., Бозшатаева Г.Т. «Экология». – Алматы, 2002. - 95б.

6. Бейсенова Ә.С. Қазақстан табиғатын зерттеу және физикалық география идеяларының дамуы. – Алматы, 1990. – 248 б.

7. Бейсенова Ә., Самақова А., Есполов Т. Экология және табиғатты тиімді пайдалану: оқулық. – Алматы: Ғылым, 2004. – 328 б.

8. Жалмишова Қ.Н. «Экологиялық білім және тәрбие». – Шымкент, 2006. – 84 б.

9. Нуркеев С.С., Мусина У.Ш. Экология: Учеб. пособие. – Алматы: КазНТУ, 2005. – 485 с.

Резюме

В статье представлен дополнительный материал порразделу «Экология Казахстана» на уроках биологии в 9 классе. Описана проблема Аральского моря. Последствия антропогенного фактора на компоненты природной среды и здоровье населения проживающего в этом регионе. Пути решения выхода из этой ситуации.

Түйін

Мақалада қосымша материал арқылытақырыбы "Қазақстанның экологиясының" бөлімінде биология пәнісабақтарында 9 сыныпта ұсынылған. Арал теңізінің мәселесі суреттелген. Антропоген факторының салдарынан табиғи ортасының компонентіне және мекенді - халқының денсаулығына осы аймақта әсеретуі. Шыға берісінің шешімінің жолдары осы жағдайдан.

Summary

This article presents additional material on "Ecology of Kazakhstan" in biology class in the 9th grade.Described the problem of the Aral Sea.Consequences of anthropogenic factors on the natural environment and the health of the population living in this region.Ways to solve the out of this situation.

МЕКТЕП ЖАСЫНА ДЕЙІНГІ БАЛАЛАРДЫҢ ОЙЛАУ ПРОЦЕСІНІҢ ДАМУ ЕРЕКШЕЛІКТЕРІ

Джаксынкаева Ж.Т. *–Абай атындағы ҚазҰПУ-ң,*
Жалпы педагогика және психология кафедрасының оқытушысы,
педагогика және психология магистрі

Аңдатпа. Бұл мақалада мектеп жасына дейінгі балалардың таным үрдісінің ерекшелігі қарастырылғын. Мектеп жасына дейінгі балардың таным үрдісінің ішіндегі ойлау процесінің дамуының ерекшелігі зор ықпал етеді. Ойлау танымдық үрдістердің барлық жұмысының мұраты. Ойлау басқа танымдық үрдістердің барлық бұрмалауларын түзетеді. Ойлауды әдетте психологияда адамның болмысты, оның мәнді байланыстары және қатынастары мен қоса, жанама және жалпылай бейнеленуі ретінде анықтайды.Мектеп жасына дейінгі балалардың ойлауының өзгеруі, ойлаумен сөйлеудің өзара тығыз байланысы қалыптасуымен байланысты болып келеді. Бұндай өзара байланыс біріншіден, ойлау процемінің пайда болуына - талқылауға-алып келеді, екіншіден, сөйлеу жоспарлау функциясын орындай бастағанда, практикалық және біліктілік іс-әрекетегі өзара қарым-қатынастың қайта құрылуы және үшіншіден, ойлау операциясы дамиды.

Кілт сөздер: Ойлау, даму, анализ, қоршаған орта, сөйлеу.
Ключевые слова: Мышление, развития, анализ, окружение, речь.
Keywords: thought, development, analysis, environment, speech.

Мектепке барар алдында бала қоршаған ортаны жақсы қабылдауы тиіс (түсін, көлемін, артықшылығын айырады). Осы жастағы балалардың жылдың соңына дейін абстрактылы логикалық ойлауы жақсы дами береді. Бірақ тәжірибе түрінде, бала затты көрмей тұрса, берген сұраққа толық жауап бере алмайды. Бала ойлаудың барлық операцияларын білуі тиіс.

1. Анализ-синтез.
2. Салыстыру (құстар мен жәндіктердің айырмашылығы, үй жануарлары мен жабайы аңдар).
3. Жалпылау операциясы (заттардың түрін тану немесе артық заттытауып беру).
4. Дәлелдеу операциясы (неге адам спортпен шұғылданады, неге адамдар өтірік айтады).

Тіл дамыту:

1. Сөздік қорын дамыту.
2. Байланыстыра сөйлеу білу қабілетін дамыту.
3. Сауат ашу /1/.

Ерте балалық шаққа қарағанда мектеп жасына дейінгі жаста ойлау көбіне елестетуге сүйенеді. Бала қазіргі уақытта қабылдай алмаймын деп ойлауы мүмкін, бірақ өзінің өткен тәжірибесі бойынша оны өте жақсы біледі.

Мектеп жасына дейінгі балалардың ойлауының өзгеруі, ойлаумен сөйлеудің өзара тығыз байланысы қалыптасуымен байланысты болып келеді. Бұндай өзара байланыс біріншіден, ойлау процемінің пайда болуына-талқылауға-алып келеді, екіншіден, сөйлеу жоспарлау функциясын орындай бастағанда, практикалық және біліктілік іс-әрекетегі өзара қарым-қатынастың қайта құрылуы және үшіншіден,ойлау операциясы дамиды.

Талқылау сұрақтың қойылуымен тығыз байланысты. Сұрақтың таралуы ойлаудың проблемалығын куәландырады, яғни мұнда баланың алдында интеллектуалдық немесе практикалық тапсырмаларды шешуі тұрады. Мектеп жасына дейінгі балаларда сұрақтар танымдық сипатқа ие болады, қызығушылықтың дамуы туралы, қоршаған ортанытануға деген ұмтылысы туады.

Балалық сұрақтың бейкүнә болып көрінуі тұрмыстық проблеманың қиындығын шешуге ұмтылысынан пайда болудың немесе процестің мәнін жоғалтудан тұрады. Мысалы:

М: (5 жас, 9 ай) Сұрағы: Космос қайдан пайда болады? Кім оны ойлап тапты? Онда не бар? Жұлдыздар қалай орналасқан?

Д: (5 жас, 3 ай) Қызығушылығы: Былғары неден жасалған? Саусақтар былғарыға қалай кіреді? Былғары материалдан жасалған ба? (Мультфильм қарап болғаннан кейін) Адамдар өмір бойы өле ме? Барлық адамдар өле ме? Неге Чайковский өліп қалды? Ол өмір бойға өлді ме? Неге тірі емес? Неден өлді?

Баланың сұрағы оның қызығушылығын және әлемді тануға деген ұмтылысын көрсетеді. Олар әр түрлі жағдайда туындайды. Көбіне бала туындайтын жаңа объектімен кездесу қорытындысында туындайды. Ол онымен танысқысы келеді, білім тәжірибесі ортасынан орын табуға тырысады. Баланың көрген немесе білген және білімді өткен тәжірибесінің арасында қарама-қайшылық туған кезде, елестетудегі туындаған бұзылыс кезінде де сұрақтар туындайды /2/.

Бала сұрақты өзінің қорытындысының дұрыстығына көз жеткізу үшін қояды. Ол ересектерге сұрақтың компоненттігін мойындату үшін жүгінеді. Жасқа сай сұрақтың бұндай категориясы кеңейіп, негіз бола бастайды.

Мектеп жасына дейінгі балаларда ерте балалық шаққа қарағанда интеллектуалдық тапсырмаларды шешудің сапалық деңгейіне көшеді. Ол өзінің теориясын құрады. Сонымен қатар өзбеттілік, тәуелсіздік, ойлаудың шынайы тенденциялары өседі. Бала ересектердің көзқарасымен бірікпеген объектілерді, белгілерді, қасиеттерді біріктіреді.

Бала қорытындыны негіздей отырып, мүмкін болатын нұсқауларды тере отырып дауыстап талдау бастайды. Ол білетінінің көмегімен жалпылауды қолдана отырып білмейтінін түсінуге тырысады. Бұндай түсініктеме сезімтал қабылдауға, ситуацияға, оқыған кітапқа негізделеді. Осы орайда баланың ойлауы нақты үлгіге сай келеді.

Талқылау мен түсініктеменің өзіндікүлгісі үш негізгі жағдайлармен байланысты: Бірінші - білімнің жетіспеуі және жоқтығы немес оның шектеулігі, нақты еместігі, тәжірибесінің жеткіліксіздігі. Екінші - біліктілік іс-әрекет әдісінің қалыптаспауы**.** Үшінші - сыни ойлаудың жеткіліксіздігі.

Ойлаудың өзіндік образ арқылы мектеп жасына дейінгі балаларда дифференциалдық пайда болу: «тірі» және «тірі емес» жүреді. Мысалы: Жоғары мектеп жасына дейінгі балалар жануарлардың сыртқы келбеті мен олардың өмір сүру жағдайларының арасындағы өзара байланысты өзінше қалыптастырады.

Мектеп жасына дейінгі балалар тек табиғи пайда болуларды емес, сонымен қатар әлеуметтік пайда болуды да мағыналауға тырысады. Олар адамгершілік категорияны талдайды. Ойлау моральдық проблемалардың шешілуіне бағыт алады. Сонымен бірге мектеп жасына дейінгі бала таныс, таныс емес арасында жалпылау қалыптастырады. Осы жастағы балалардың шындықта тану түсінік негізінде емес, көрнекі-образды формада жүреді. Образдық сана формасынигеру баланы логикалың объективті заңдылығының дамуын алып келеді /3/.

Мектеп жасына дейінгі балалардың ойлауының дамуының басқа маңызды бағыты практикалық және ақыл-ой әрекет арасындағы қатынастардың өзгеруімен байланысты. Практикалық іс-әрекетте бала іс-әрекет, құбылыс және заттар арасындағы қарым-қатынасты және байланыстарды қолданады. Қарапайым байланыстарды бөлуден ол таңбалар және себептер арасындағы өзара байланысты көрсететін қиынырақ байланысқа көшеді. Бала өзінің ойындағысына көз жеткізу үшін қарапайым тәжірибелерді жүргізіп, зеттейді. Мысалы: ваннадағы суға әр түрлі заттарды жүзе ме екенін білу үшін лақтырып қарайды, немесе тоңазытқышқа мұз алу үшін стаканмен су қояды. Бастапқыда бала ойындағы ісін жүзеге асыра алмайды. Ол тапсырмаларды заттық манипуляцияның көмегімен шешеді. Бара-бара сөйлеу тапсырманы шешу процесіне қосылады бірақ бала өзі әрекет ететін заттарды атау үшін оны қолданады. Мектеп жасына дейінгі балалар практикалық әрекетке қатынассыз дайын сөздік шешімді бере отырып, ішкі жоспар бойынша тапсырманың шешілуіне алып келеді.

Балада сапалы ойлаудың қалыптасуы ойлау операциясының игерілуімен тығыз байланысты. Мектеп жасына дейінгі шақта олар интенсивті дамиды және ақыл-ой іс-әрекет тәсілі ретінде қатыса бастайды. Барлық ойлау операциялары негізінде анализ және синтез жатыр. Ерте балалық шаққа қарағанда мектеп жасына дейінгібалалар объектіні көп белгілермен салыстырады. Осы шақта балаларда жалпылау сипаты өзгереді.

Кіші және жоғары мектеп жасына дейінгі балалар классификациялық топтардың бөлінуін көбіне сыртқы белгілердің сәйкес келуімен (диван мен кресло бірге, себебі олар бір бөлмеде тұр) немесе заттардың белгілерін қолдану негізінде себептендіреді. Жоғары мектеп жасына дейінгі балалар тек жалпыланатын сөздерді білуімен бірге, классификациондық топтардың бөлінуін дұрыс себептендіреді.

Ойлау операциясының дамуы баладағы дедуктивті ойлаудың қалыптасуына алып келеді. Оның негізінде бір-бірініңақыл-ой пікірлеріменкелісу және қарама-қайшылыққа тоқталудың болмауымен түсіндіріледі. Бастапқыда бала жалпы жағдайға икемденеді, бірақ оған негізделе алмайды немесе кездейсоқ негіз береді.

Баладағы ойлаудың дамуының ең басты жағдайы, әрбір жас кезеңдегі өзінің спецификациясы бар ересектердің позициясы болып табылады.

Ересектердің балалық сұраққа қарым-қатынасы ойлаудың әрі қарай дамуын анықтайды оларға жауап бере отырып, ересектердің, құрдастарының көмегімен немесе талап етілген жауапты өзбетті табудың көмегімен балаға мүмкіндік беру қажет, ересектер балаға білімді дайын күйінде беруге асықпау керек. Бастысы-мектеп жасына дейінгі балаға туындаған сұрақтың шешімін табуға, тырысуға, қабылдауға, талдауға, ойлауға үйрету керек. Ересектердің бұндай позициясы балалардың ойлау қабілетін қалыптастыруына көмегін тигізеді/4/.

Ойлау тәсілін игеру емес, сонымен бірге білім жүйесін жалпылау мектеп жасына дейінгі балаларға интеллектуалдық проблемаларды эффективті шешуге көмектеседі. Жалпылауды тек өзіндік мақсат ретінде емес, ойлауды дамытудың қасиеті ретінде қарастыруымыз керек. Әр түрлі ақпараттарды механикалық есте сақтау, ересектердің талқылауын қайталау мектеп жасына дейінгі балалардың ойлауының дамуына мүмкіндік бермейді.

Мектеп жасына дейінгі балалардың ойлауының дамуының ерекшеліктері:

• Бала түсінігіндегі ауызша тапсырмаларды шешеді- ойлау операциядан тыс болады.

• Сөйлеуді игеру ауызша тапсырмаларды шешудің тәсілі ретінде талқылаудың дамуына алып келеді, құбылыстың себебін түсіну туындайды.

• Балалық сұрақтар қызығушылықтың дамуының көрсеткіші болып табылады және баланың ойлауының проблемасы туралы айтады.

• Практикалық іс-әрекет алдын-ала талқылау негізінде туындағанда практикалық және ақыл-ой әрекетінің басқа қарым-қатынасы пайда болады, ойлаудың жоспары жоғарылайды.

• Бала дайын байланыстарды қолданудан қарым-қатынастың «ашылуына» көшеді.

• Процесті және құбылысты түсіндіруге тырысу туындайды.

• Қарым-қатынас пен байланыстың тұйықтылығын түсінуге көмектесетін, бар білімді қолдану үшін өзінің күшін байқап көру эксперименттеу әдіс ретінде туындайды.

• Өзбеттілік, иілгіштік сияқты сапалар қалыптасады /5/.

Қортындылай келе мектеп жасына дейінгі балалардың ойлау процесінің дамуы қоршаған ортаны жақсы қабылдауына байланысты. Көрген заттарының түсін, көлемін салыстыру арқылы абстрактылы логикалық ойлауы жақсы дамиды. Яғни елестету арқылы заттардың түрін тани алады. Мектеп жасына дейінгі балалардың ойлау қабілетінің дамуына ересектердің әсері зор. Ересектер балардың сұрақтарына жауап бере отырып, шешімін табуға, қабылдауға, талдауға, ойлауға үйрету керек.

Қолданылған әдебиеттер тізімі

1. *Дубровина И.В. Готовность к школе: развивающие программы. – М., 2001.*

2. *Кравцов Г.Г., Кравцова Е.Е. Шестилетний ребенок. Психологическая готовность к школе. – М., 1987.*

3. *Кравцова Е.Е. Психологическая готовности детей к обучению в школе. – М., 1991.*

4. *Особенности психического развития детей 6-7 летнего возраста / Под ред. Д.Б. Эльконина, А.Л.Венгера. – М., 1988.*

5. *Педагогические проблемы формирования познавательных интересов учащихся. Межвузовский сборник научных трудов. – Л., 1981. – 161 б.*

Резюме

В статье рассматриваются развитие мыслительного процессау детей дошкольного возраста связанно с окружающей средой. Для определение абстрактного логического мышление важно учитывать сравнение света и объема вещей. А также на развитие мышление влияет мнение взрослых. Взрослые отвечает на вопросы детей и обучают их принимать решение самостоятельно и разбирать своей мысли.

Summary

The article deals with the development of the thinking process in preschool children is connected with the environment. For the definition of an abstract logical thinking, it is important to consider the comparison of light and the amount of things. As well as to development thinking influences opinions of adults. Adults answers questions from children and teach them to make decisions on their own and the dismantling of his thoughts.

ЭТНОПЕДАГОГИКА МАТЕРИАЛДАРЫН ПАЙДАЛАНА ОТЫРЫП БАСТАУЫШ СЫНЫП ОҚУШЫЛАРЫНЫҢ КОММУНИКАТИВТІЛІК ҚАРЫМ-ҚАТЫНАС ДАҒДЫЛАРЫН ҚАЛЫПТАСТЫРУ

Ағыбай Қ.Е. *– аға оқытушы, Абайатындағы ҚазҰПУ,*
«Жалпы педагогика және психология» кафедрасы, Алматы қ.

Аңдатпа: Еліміздің егемендігінің баянды болуы жастарымызды ұлтымыздың құндылықтарын бойына сіңіре отырып тәрбиелеуді мақсат етіп алдына қояды. Білім негізі бастауышта деген қанатты сөзді негізге алатын болсақ, бастауыш білім табалдырығынан бастап оқушыларды этнопедагогика материалдарын пайдалана отырып тәрбиелеу қажет. Ұлттық тәрбиенің негізі халық ауыз әдебиетінің түрлері мақал-мәтелдер, аңыз әңгімелер, ертегілер, эпостық жырлар, жаңылтпаштарды күнделікті сабақта ғана оқып ғана қоймай, әлеуметтік тұрмыста қолданса ұлттық мәдениетіміздің дамуына негіз болады. Сонымен қатар этнпедагогика материалдарын өзара қарым-қатынаста қолдану арқылы оқушылардың коммуникативтілік қарым-қатынас дағдыларын дамытуға болады. Коммуникативтілік қарым-қатынас дағдылары бұладам өмірінің негізгі тірегі болып табылады. Яғни бастауыш сынып оқушылары күнділікті сабақ барысында алған этнопедагогикалық білімдерін достарымен тілдескенде, отбасындағы қарым-қатынаста, әлеуметтік ортада қолдануы теориялық білімдердің тәжірибелік мүмкіндіктерін көрсетумен қатар, этнпедагогикалық білімдердің қажеттілігінің аясын кеңейтеді және оқушылардың коммуникативтілік қарым-қатынас дағдыларын дамытуға негіз болады.

Абстракт: Стабильность суверенного государства ставит перед собой цель воспитывать молодежь прививая в них ценности нации. Если исходить из высказывания «Основа знаний закладывается в начальной школе», то необходимо с первых дней воспитывать учеников начальной школы, используя материалы этнопедагогики. Использование устного народного творчества как основного метода методов национального воспитания (эпических песен, легенд, сказок, скороговорок, пословиц и поговорок) не только на уроках в школе, но и в социальном быту будет способствовать развитию национальной культуры. Применение этнопедагогических материалов в общении также способствует развитию коммуникативных навыков учащихся. Навыки коммуникативного взаимоотношения являются стержнем в жизни человека. То есть применение учениками начальной школы этнопедагогических знаний, получаемых ежедневно во время уроков, в общении с друзьями, во взаимоотношениях в семье и социальной среде, показывает их практические возможности, наряду с этим расширяет область их применения, служа основой развития коммуникативных навыков детей.

Abstract: Stability of the sovereign state puts before itself aim to educate young people by instilling in them the values of the nation. If we proceed from the proposition "The knowledge base is laid in the primary school", it is necessary to educate students from the first day of elementary school using the ethnopedagogics materials. Using the oral national creativity as the basic method of national parenting methods (epic songs, legends, tales, tongue twisters, proverbs and sayings), not only at the lessons at school, but also in social life, will contribute to the development of national culture. Application of the ethnopedagogical materials in communication also contributes to communication skills of pupils. Skills of communicative mutual relation are the core in human life. That is the application of the ethnopedagogical knowledge by primary school pupils, obtained during daily lessons in communication with friends, in relationships in the family and social environment, shows its practical possibilities, along with the wide application range and serves as basis for the development of communication skills of children

Тірек сөздер: этнопедагогикалық білімдер, коммуникативтілік, қарым-қатынас, дағды, ұлттық тәрбие.

Ключевые слова: этнопедагогических знания, коммуникативность, взаимоотношения, навыки, национальное воспитание

Key words:ethnopedagogical knowledge, communication, relationships, skills, national education

Қазіргі жалпы білім берудің мақсаты Қазақстан Республикасының әлеуметтік, экономикалық және саяси өміріне белсене қатысуға дайын, құзыретті интеллектуалды және рухани дамыған тұлғаның қалыптасуына мүмкіндік туғызу болып табылады.

Тұлға тек іс-әрекеттің әр түрінің жүзеге асуы барысында ғана дамиды. Ол жеке тұлғалық қасиеттердің тәрбие пәні ретінде қалыптасуына тікелей байланысты. Қарым-қатынастың қалыптасуы үшін қажеттісі мен маңыздысы ол педагогтың балалар іс-әрекетін ұйымдастырудаолардың жеке тұлғалық дамуына қажеттіліктері мен талпынысынын талаптандыратындай, сананың (білімін, көзқарасы мен сенімін) қалыптасуына ықпал ететін мінез-құлығы мен өзіндік жеке тұлғалық қасиеттерінің алғы шартын туғызатын еріктілік сферасын дамытатындай әдіс-тәсілдерін дұрыс қолдана білуі болып табылады.

Қарым-қатынас ол күрделі педагогикалық үрдіс оның зерттелу негізі тарихи генезисі мен тығыз байланысты. Мәселенің алғаш генезисін зерттегендер ағылшын психологтарыДж. Боулби мен Р.Спитц. Олар қарым-қатынастың ана мен бала арасындағы бірінші дәрежелі маңыздылығын олардың психологиялық дұрыс дамуына үлес қосуда аса ерекше орын алатындығын атаған.

КСРО кезінде қарым-қатынасты зерттеудің негізі 1960 жылдан бастап кең етек жая бастады. Адамның қандай да болмасын іс-әрекеті қарым-қатынассыз жүзеге аспайды. Қарым-қатынас арқылы адамдар әртүрлі теориялық және тәжірибелік іс-әрекеттерді ұйымдастырады, хабар алмасады, өзара бір-біріне әсер береді.

Қарым-қатынас әрбір жеке тұлғаның дамуындағы аса маңызды құрал болып табылады. Тек қарым-қатынас үрдісінде ғана әлеуметтік-тарихи тәжірибе, білім меңгеріліп тәжірибелік іскерліктер мен дағдылар рухани қажеттілік қалыптасады.

Философиялық зерттеулерде қарым-қатынастың теориялық және тәжірибелік маңыздылығы дәлелденген. Оқыту мен тәрбиенің қарым-қатынаспен органикалық байланысын және қарым-қатынастың шығармашылық табиғатын Л.П. Буева, С.М. Каган еңбектерінде қарастырылып өтеді.

Тарихи қоғамдық санадағы қарым-қатынас мәселесінің пайда болуына философиялық тұрғыдан талдағанда белгілі философ М.С. Каган өзінің «Мир общения» деп аталатын еңбегінде .... қарым-қатынас субъектілі-объектілік қатынастар жүйесінде қарастырады, яғни қарым-қатынастың саналы негізі тек адамға ғана тән құбылыс екендінің негізгі дәлелі.

Қарым-қатынас ұғымына педагогикада алғаш талдау жасаған А.Ф. Лазурский. Ғалымның анықтамасы бойынша қарым-қатынас тұлғаның сыртқы объектілерге, адамға, рухани байлыққа, материалдық дүниеге қатынасын білдеретін ұғым.

Ал В.Н. Мясищев өз зерттеулерінде қарым-қатынасты белгілі тұлғалардың өзара іс-әрекет үрдісі ретінде бір-бірінің бейнесін, бір-біріне деген қатынасын, бір-бірене ықпалы мен әсерін танытатын үрдіс ретінде қарастырады. Бұл зерттеулерден байқайтынымыз педагогикалық үрдістегі біріншіден оқытушы мен оқушы арасындағы тікелей байланыс, екіншіден оқушы мен оқушы арасындағы байланыс, үшіншіден оқушының өзіне деген байланыстың орнайтындығын қарастырады [1].

Қарым-қатынасқа талдау жасағанда оның ең бөлшектенгіш бірлігі – қарым-қатынас құралы болып табылады. Ол операциялардың көмегімен әрбір қарым-қатынасқа қатысушы адам өзінің іс-әрекетін құрып, өзге адаммен өзара іс-әрекетке түсуге өз үлесін қосады.

Қарым-қатынас құралының үш негізгі категориялары бар:

- экспрессивті-мимикалық (көзқарас, күлімсірей қарау, мимика, дененің мәнерлі қимылы, дауыс мәнерлігі);
- заттық-әрекеттік (сенсомоторлық және қимыл-қозғалыс, қарым-қатынас мақсатында қолданатын позалық тұрыс, қарсылықты білдіруші тұрыс, үлкендермен қарым-қатынасқа түскісі келмейтіндігін білдіруші қимыл әрекет);
- тілдік (ойды білдіру, сұрақ қоюғ жауап беру, ілікпе сөздер).

Қарым-қатынастың құрлымдық бөлімініңбірі ретінде қарым-қатынас әрекеті болып табылады. Қарым-қатынас әрекеті – коммуникация бірлігі болып табылады. Қарым-қатынас әрекеті аяқталған ойды білдіре отырып екі категорияда байқалады: басқа адаммен белсенді түрде байланысқа түсу немесе басқа адамның сұрағына жауап беру.

Жоғарғыдағы аталған қарым-қатынас құрлымының негізгісі міндет болып табылады. Қарым-қатынас міндеті дегеніміз – қарым-қатынас үрдісінде әртүрлі әрекеттерді орындау арқылы жетуге бағытталған мақсат. Қарым-қатынас міндеті индивиттің қарым-қатынасты сақтап немесе созып, өзгертіп жеке әрекетімен байланысты.

Қарым-қатынас құрлымдық компонентінің соңғысы – қарым-қатынас өнімі. Ол өз нәтижесінде қарым-қатынасты құрайтын материалдық және рухани сипаттағы білім беру мазмұнын құрайтындығы белгілі.

Баланың қарым-қатынас жасау дағдыларының қалыптасуына ықпал етуші рөл ынталандырушы үлкендер тобы. Баланың адам болып қалыптасуына яғни сөйлеуге, ойлауға, сезіне білуге үйренуі үлкен адамның көмегінсіз жүзеге аспайды. Бұл қажеттілік баланың туғанкезінде ғана емес, оның мектеп кезеңін толық қамтиды.

Осыдан келіп бастауыш мектеп жасындағы баланың коммуникативтік дағдыларын қалыптастыруда мынандай жағдайларды негізге алған жөн:

- баланың қарым-қатынасқа деген қызығушылығын арттыру;
- қарым-қатынасқа тәрбиелеуде этнопедагогика материалдарын қолдану;
- коммуникативтік іскерлікті қалыптастыруда бастауыш мектепте жүзеге асыру;
- балалардың қарым-қатынасын қалыптастыруда үлкендердің рөлін кеңейту;
- балалардың әділ бағалау қабілеттерін жетілдіру.

Қазақстан Республикасының орта білім беруді дамыту тұжырымдамасында көзделгендей қазіргі бастауыш мектептердің көп қырлы міндеттерін шешу үшін мектеп ұжымдарында әр сынып жетекші күнделікті ізденісі арқылы жаңалықтар мен өзгерістерге батыл жол ашарлық қарым-қатынас жасау керектігі басты мәселенің бірі болып отыр. Яғни қарым-қатынас дағдыларын қалыптастыратын жетекші құралдардың бірі – ол ұлттық мазмұндағы материалдар болып табылады.

Баланы өз өмірінің жалғасы деп ұққан халық әр уақытта да асыл қазынасын балаларға арнаған. Сонымен

бірге оны балаларға айтып, дәріптеп отыруға аса зор мән берген. Бастауыш сыныптардың оқу-тәрбие үрдісінде халық педагогикасының озық үлгілерін орынды пайдаланудың берері мол. Өйткені халық ауыз әдебиеті үлгілері жас ұрпаққа туған елін сүюге үйретіп, ерлік пен әділдікке дәріптейді, жамандық пен зұлымдықтан жирендіріп, адалдыққа, мейірімділікке, әдептілікке және әсемділікке тәрбиелейді.

Ата-бабамыздың ұрпағына мұра еткен бар асылының қаншама ғасырлар бойы өшпей, жалғасып келе жатқаны – тіл құдіреті мен танымының тереңдігінің көрінісі. Адам баласының өз тіршілігінде көргенбілгенін, оқып-түйгенін ойлап-толғап, қорытып, келешек ұрпағына мирас етіп қалдыратыны - табиғи заңдылық. Мұндай дүниелер әртүрлі жолдармен де берілетіні белгілі. Соның бірі ата-бабамыздан қалған мәдени мұра – халықтың ауыз әдебиеті.

Мектептің бастауыш сатысында оқушыларды тәрбиелеу мәселесі ең негізгі талаптардың бірінен саналады. Қазақ халық ауыз әдебиеті үлгілерінің барлығы дерлік балаға өмір танытарлық қызмет атқарары сөзсіз. Айнала қоршаған ортаның қыр-сырын, сыр-сипатын танытып, таным әрекеттерін, яғни қиялын, ойлауын, есте сақтауын, тілін, қарым-қатынасын дамытады. Баланың қарым-қатынасын тәрбиелеу ісіне қажетті барлық мүмкіндіктер ауыз әдебиеті үлгілерінен табылады. Сол арқылы бала халықтық шығармаларды оқып-танысу барысында адамгершілік асыл қасиеттердің адамды арман-мұратына жеткізетініне, ал жаман қылық, жат әрекеттердің зияны тиіп, жаманшылыққа ұшыратынына көз жеткізеді.

Кез-келген халықтың алыс заманалардан бері қалыптасқан өмір салты, мәдениеті, дәстүр, тағылымдары бар. Дәстүр – бір заманнан екінші заманға ауысып отыратын қоғам өмірінің дамуына сәйкес өзгеріп, өсіп, өніп, кейбіреулері жаңа мазмұн алып, әрмен қарай дамитын халықтың қоғамдық-тарихи өмірінде қалыптасқан жанды құбылыс. М.Әуезов ұлттық дәстүр туралы былай деген еді. «Ұлттық дәстүрлер көркемдік шеберліктің халықтар жинаған мол қазынасын ғасырдан-ғасырға әкеп тапсыратын эстафета іспетті... Дәстүрлер шебер суреткерлердің жаңашылдық ізденуі арқасында толысып, түрленіп отырады. Жаңа дәстүрлер туады» [2].

Әрбір тарихи кезең әртүрлі заман талабына көлденең тартады дерлік. Қоғамдағы жаңару, сілкініс, өмірге үлкен өзгеріс әкеледі. Ендеше, әрбір тарихи кезең өз жаңашылдығын туғызады. Дәстүрге жаңа леп, жаңа өзгеріс кіреді, байды.

Қазіргі қазақ балалар поэзиясы да фольклорлық мол қазынадан нәр алып, жаңарып, жасарғаның бірі. Жұмбақ, жаңылтпаш қайсысы болмасын бүгінгі балалар поэзиясында өзгерген, өскен, формалық жағынан түрленген, фольклорлық дәстүрді үлгі ете отырып, жаңа мазмұн алып, көркемдік, танымдық, тәрбиелік мәні бар ұлан-ғайыр дүниеге айналып отыр. Әсіресе, жұмбақтардың жаңылтпаштардың жанрлық, түрлік ауқымы кеңейіп, тәрбиелік, танымдық, тағылымдық қасиеті де артып отыр.

Қазақ халық ауыз әдебиеті үлгілерінің қай жанрын алсақ та, танымдық, тәлімдік мәні бар зор мәні бар ұлан-ғайыр құнды дүниеге тап боламыз. Оның ішінде жұмбақтар, ертегілер, аңыз әңгімелер, жырлар баланың тілін, ой-өрісін дамытатын, жан-дүниесін, қарым-қатынасын қалыптастыратын құрал деуге болады. Халықтың табиғи таным үрдісі, өмір тәжірибесі нәтижесінде ой елегінен өткізіліп, жинақты айтылған аз сөзінде терең ой, көп мағына мен мәнді тұжырымының болу халық педагогикасындағы үлкен шеберлікті көрсетеді. А. Байтұрсынов «Әдебиет танытқыш» атты еңбегінде: «...Ауыз әдебиетінің ішіндегі жұмбақ нәрсені қолға жұмып тұрып таптырмайды. Ойда бүгін айтпай қойып, сол нәрсеге ұқсас нәрселерді сипаттап айтып, ұқсастығы бойынша таптырады. Жұмбақ – зейінді ұстартуға пайдасы бар нәрсе», - деп түсіндірген [3].

Жұмбақтың білімдік-тәрбиелік маңызы зор. Халықтың ойлау жүйесін танытып, дүниетанымынан түсінік береді. Баланың логикалық ойлау қабілетін дамытып, ақылын күшейтеді. Өз бетінше талдау, қорыту, шешім қабылдай білуге үйретеді.

Жұмбақтың танымдық маңызы да бар. Әртүрлі тақырыптағы жұмбақтар балаға айналасындағы дүниені танытып білдіртеді. Байқау, бақылау, аңғару, зер салуға тәрбиелейді. Бала қоршаған ортаны белгілібедеріне, сын-сипатына, қадір-қасиетіне мән беретін болады. Жұмбақтар баланы әр нәрсенің қалай, қайда болуы, қайдан шығуы, не үшін керектігі және т.б. туралы себеп-салдары жайлы толғандырады. Жұмбақтар балалардың ойын өсіріп, танымын кеңейтумен қатар тілін де дамытады. Жұмбақтың шешуін айту кезінде балалар сипаттау, талқылау, дәлелдеу тәсілдерін үйренеді. Шешімін айтуда өз ойын дұрыс, дәлмедәл, нақты, керекті сөздермен жеткізе білуге тырысады. Жұмбақтар - нәрсенің, заттың, құбылыстың жалпы сыртқы көрінісін сипаттау, ішкі мазмұнын білдірту, екінші бір нәрсемен салыстыру, басқа нәрсеге теңеу, ұқсату, баламалау, әсірелеу т.б. мазмұнда беріледі.

Мысалы,

Ақ жібіек асыл көрпедей,
Қыс болса жерді жабады.
Жазғұтырым болғанда
Су болып сайға ағады.

Бастауыш мектептің ана тілі сабағындағы бұл жұмбақтың білімділік және тәрбиелік мәнімен қатар оқушылардың айнала қоршаған ортамен қарым-қатынасын реттеуге көмектеседі.

Сонымен қатар оқушыларға мақал-мәтелдерді айтқызы отрып қарым-қатынастарын дамытуға болады. Мысалы, сыныпты екі топқа бөле отырып жарыстыру.

1. Мақал-мәтелді іле жалғастыру. Мұнда бірінші топ оқушылары мақал-мәтелді айтады, екінші топ оқушылары іле мақал-мәтелді жалғастырады. Мұндай жарыста кідірмеу шартқа кіреді және кідірісте басқа топ мақал-мәтелдерін айтып, өз ұпайларының санын арттырады.

2. Құрамына келтірілген сөз арқылы мақал-мәтелді табу. Бірінші топ: «Өнер...» Екінші топ: «Өнерлінің қолы алтын »

3. Мақал-мәтелдердің жартысын жылдам жазу. Мұндай жарысты алғашқы топ мақал-мәтелдердің жартысын айтады, қалған жартысы іле тақтаға жазады. Жалғастыра алмаған жағдайда қарсы топ жеңіске жетеді. Мысалы, «Өлең сөздің патшасы, сөз сарасы».

4. Мағыналас мақалды табу. Әр топ бір-біріне тақырып атап, сол тақырыпта 3-5 мақал атауды талап етеді. Мысалы, батырлық туралы 5 мақал-мәселді ата, егер таба алмаған жағдайда қарсы топ жеңіске жетеді.

5. Мақал-мәтелдердің мағынасын түсіндіру.

Мысалы,

«Тас кеспек болса да,
Тіл кеспек жоқ ».
«Тіл жүйрік емес, шын жүйрік»

Осындай сабақ барысында қолданған мақал-мәтелдер біріншіден оқушылар жараса отырып жаңа сабақты игеруге мүмкіндік алса, екіншіден ұлттық мәдениеттен, ауыз әдебиетінің үлгілерін меңгерудегі тәрбиелік мүмкіндігі, ал үшіншіден топ арасындағы қарым-қатынас, бір-бірін тыңдау, бір-біріне болысулары сынып оқушыларының қарым-қатынас коммуникативтілік дағдыларын қалыптастыруға негіз болады.

Халықтың рухани байлығын, асыл мұрасын дәріптеп бала бойына сіңіру арқылы оны дара тұлға ретінде дамытуға мүмкіндіктер ашылады. Сан ғасырлар бойы халық педагогикасының шыңдалған, өмір тәжірибесінде сұрыпталып, бекіген қағидалары бала тәрбиелеу ісіне қалытқысыз қызмет етіп келеді. Ұжымдық яғни халықтық адамгершілік, даналық, эстетикалық сезімталдық мұраттардан туған халықтық шығармалардың басты нысанасы – халықтың өзінің ой-арманындағы нағыз адам бейнесін сомдап, осы үлгіде ұрпағын, болашағын тәрбиелеуді мақсат тұтқандығында. Мұндай идеал жалпы азаматтық аясының ізгіліктік танымына үйлесімді кірігуімен құнды болмақ.

Этнопедагогика материалдары арқылы оқушылардың коммуникативтік құзыреттіліктерін қалыптастыруға, дүние әлемін еркін бойлай алуына, туған елдің дүниетанымын бойына сіңіруіне, халық түсінігіндегі әсемдікті сезіне білуіне, халықтың салт-дәстүр, әдет-ғұрыптарды үйренуіне игі әсерін тигізіп, адамгершілік ізгілік, көркем эстетикалық тәлім-тәрбие беруінде маңызы зор.

Пайдаланылған әдебиеттер тізімі

1. *Буев Л.Б. Человек: деятелность и общение . – М.: Мысль, 1978. – С.216*
2. *Әуезов М. Әр жылдар ойлары. – Алматы: ҚМКӘБ, 1959.*
3. *Байтұрсынов А. Тіл тағылымы. – Алматы: Ана тілі, 1992.*

Түйіндеме

Бұл мақалада бастауыш мектеп оқушыларының комуникативтік қарым-қатынасын этнопедагогика материалдарын пайдалана отырып дамытудың жолдары қарастырылған.

Резюме

В статье рассматривается формирования коммуникативных навыков у детей младшего школьного возраста с использованием этнопедагогических материалов.

Resume

In article it is considered formations of communicative skills at children of younger school age with use of ethnopedagogical materials.