MODERN FOOTBALL AS A SOCIAL PHENOMENON AND FACTOR OF PERSON SOCIALIZATION

K.I. Adambekov – *Doctor of Education (Ed.D.), Professor,*
M.S. Khlystov – *Candidate Pedagogical Sciences, Professor*

Today Kazakhstan is worldwide known as a sovereign country. Sports have made a certain contribution to the fact. Current condition of Kazakh sports is due to the republic's social-economic development. Moreover, success and progress of a country is impossible without advance development of sports, which requires consequent, committed organization of research scientific work in sport, as a specific area of human science.

Modern sport can with every reason be considered as a collective activity, which embraces a complete range of social, pedagogical and psychological problems of communication, interrelation, leadership in groups and collective guidance. 21st Olympic Games in Beijing, last World, Europe, Asia Championships, various worldwide scale commercial International Tournaments of all kinds of sports are clear illustration to it. Certainly, social-psychological and pedagogical support of sportsmen preparation, which is expressed, first of all, in precise organization of combined activity of sportsmen and their coaches during teaching-training process and competitions, plays an important role.

As it is known, a human being starts his life as a biological creature, whose main concern is his own physical comfort. In a certain period of time he becomes a personality with his complex of attitudes and values, sympathies and antipathies, aims and intentions, behavioral patterns and responsibilities, as well as a unique vision of the world. A human being reaches this condition through the process, called socialization. Socialization is a process when an individual adopts sociocultural norms and values of the society, he belongs to. Through the process of socialization each person, due to obtaining of social essence, joins certain social relations and integrates into social system [1, 2, 3, 4].

In modern western sociology, first of all in the works of T.Parsons, socialization is considered as the most important part of personality formation, responsible for shaping of the most general, significant, prevailing and stable features of character. These features are expressed, first of all, in social-organizational activity of a person and are realized though certain social roles. Communicating with different social partners or partners on common activity, a person involuntarily selects those, who are considered by him, in a greater degree, bearers of general sociocultural values and behavioral standards, intensely absorbing these values and standards.

Clearly, another important element of socialization is the roles played by a person. Study and mastering of each certain role take place under influence of socializing agents (parents, teachers, people of the same age, etc.), at different social institutions (family, school, sports team), each of them is characterized by certain system of standards and values and is reflected in social behavioral patterns.

Analyzing factors of personality formation, we identified these main elements, as sociocultural aspect of personality socialization, where sport is an environment of physical activity and specific educational factor, because it plays role of social technology with precisely organized system of rules and behavioral patterns, identified in advance. As a social institution, sports forms "professional status", in which, going in for sports, each personality gets a certain place of definition.

Sport, as an activity producing certain basic mechanisms of personality formation, introduces an individual as a rightful member of society into social communities and social organizations and forms certain social relationships. Sports characteristics sharply change sociocultural meaning of personality formation, depending on person's "behavioral patterns" and "meaning of success", which he chooses in his social relations and play situations, close to real behavioral images.

Sport, as a social factor, reproduce alternative modern culture, preserve and enhance essential mechanisms of man's sociocultural life, and, entering person's subculture, forms him as a socially competent personality. Furthermore, sport is a type of active functioning, in the process of which external scale of self-identification and personality self-affirmation take place. Therefore, sport deeply penetrates the subculture, as a social institution identifying personal formation and life style.

Self-affirmation of personality in society through active motion activity has not only external, but

internal dimension and it can be regarded in spatial, as well as in semantic context. At the present time wide horizons are opening for practical self-affirmation of a person, making an idea of global socialization actual. Under such conditions, social sports institution revives and becomes socially important phenomenon. A modern sports model allows a person to evaluate his attitude to the environment and identify his place in the society. Sport, as a type of social, non-production activity, reproduces certain basic mechanisms of man's self-identity and has specific educational features, allowing it to be considered a rightful type of social activity, as well as a sphere of self-affirmation and acquisition of cultural and creative essence of a personality.

Analyzing the problem, it is necessary to make special mention of the fact that physical activity is a business activity, which requires to be considered as a complex of human interrelations. And as it is known, every activity causes certain relationships and manifests itself in them. Such relationships allow choosing various forms of activities and form socialization norms. That is why activity is an integral part of social relation system, by which it is created and identified.

Taking into consideration all the above mentioned, analysis of the sports factor, as a complex of specific social relationships forming certain stable values and orientations, reveals sport's influence upon personality formation and identifies its important sociocultural functions.

Any relationship is an expression form of correlation between subjects and phenomena. Through this correlation separate characteristics of subjects and subjects themselves are expressed. Consequently, analysis of sports with regard to social relationships allows exposure of important characteristics of a personality and then the essence of his sociality. Sport would have lost its sociocultural meaning, if it wouldn't have been regarded as a micro model of society, forming certain relationships, being reproduced on different levels and identified as a typical behavior.

Sociological studies show that sport, to a greater extent than other kinds of activities, is a bearer of specific social relationships, because in this system, similar to the society in general, it is possible to differentiate agents of socialization, specific behavioral patterns and social interrelations.

A human being, going in for sports, communicating with people of similar interests, being a member of a certain group and bearer of certain subculture, cannot avoid influence of behavioral standards adopted in this group. Though this communication he socializes and takes on certain roles via the process of imitation and identification.

Sports activity is the main and direct bearer of social relations mechanisms. These relations are definitely expressed in concentrated manner in the formation process of personality characteristics. It is worth mentioning, that being introduced into social relationships through sports activity is not the same as being engaged in organized public activities – physical culture. The difference is that the subjects of sports activities are not only separate people, but communities and public organizations also, in which a person forms an aim to act and need for communication. A notion that sport is subjectively expressed sphere of mutual social interests and a factor, enhancing public integrity, speaks in favor of sport's social nature as a specifically educational factor of personality formation.

These are general features of specific characteristics of social relationships, which are formed through sports activities. As it was mentioned before, these relationships in the process of personality formation give general characteristics of sport, as sociocultural environment. Peculiarities of these relationships are in the fact, that they appear and, initially going through people's consciousness (public, individual and collective), influence the sphere of personal relations values and are built in accordance with upbringing system in the interests of society. These relationships by their status in the system of public relations are additional. And similar to political, legal, moral and other relationships, they are identified in their development among other factors by nature and type of prevailing material basis. In the end, character and content of these relationships can be determined by socioeconomic structure of society. Change of the basis entails change of additional spheres, including sports relations. This means that sports sphere is not totally independent. Similar to other additional phenomena, for example, intellectual and cultural environments of personality formation, it has relative independence, the essence of which is that, besides dependence on the basis it has characteristic development and function rules and regularities of its own. French sociologist Pierre Bourdieu wrote: "Environment of sports activity does not represent closed in itself world. It is included into the world of practice and consumption and is

structuralized into specific upbringing system. There are enough reasons to consider types of physical activity to be relatively self-sufficient environment, but it should be taken into consideration that it is also a factor of harmonious personality development."

Considering the process of socialization from sociocultural point of view of sports activities and physical activity environment, it should be mentioned, that sport, due to its specific character, creates certain conditions.

Successful socialization, among other things, is stipulated by peculiarity of social norms, which allows evaluation of real behavior as acceptable and obligatory, bearable, undesirable, etc. This behavior evaluation is connected with correspondence or discrepancy of real behavior with an ideal or norm. The following types of norms are identified:

- Real, which reflects real behavior expressed in statistical majority of cases;
- Expected, which corresponds to standards of behavior and defines what they should be in reality;
- Ideal, which are rules and standards of expected behavior in ideal.

We know that socialization should provide for continuous personal growth, and result of socialization is positive public education. But we should not forget that it is not always successful. Moreover, almost always the result has deviations, expressed in negative behavior. But sports factor, due to its specificity as social institution, soothes and facilitates process of deviational socialization.

In general, the process of socialization through sports factor has a special meaning and content, as it plays a role of not only a factor for interpersonal competence formation, but also as a factor of mastering and transition of general cultural values, and influences high status acquisition.

Thus, studying the problems of socialization in sports activity, we discovered the fact that personal socialization is a continuous process and most intensively realized through sport. Socialization through sport is mainly expressed in change of attitude to social environment and in formation of person's social competence, defining behavioral patterns and influencing certain basic value orientations.

Sport as a sociocultural factor reproduces a model alternative of modern culture, preserves and enhances essential mechanisms of human being's sociocultural life and develops him as socially competent personality.

Socialization admits that sport comprehensively develops a man from moral and ethical point of view, imparts humanitarian values to him and forms certain life style. It is an important factor for mastering of certain social and physical skills, forming motivation for social activity, developing physical conditioning and, the most important, physical activity.

All the above mentioned factors form type and standard of behavior and bring a person closer to an ideal. All these aspects, in their turn, identify a person in society and facilitate integration process.

1. *Volkov Y.G. (1995) A Person and Humanity (Sociological Aspect) – Chelyabinsk.*
2. *Kovaliova A.M. (1996) Socialization of a Person. Norm and Deviation – Moscow.*
3. *Milyshtein O.A. (1980) Social Problems of Personality Formation in Sport: Lecture for physical culture students – Moscow.*
4. *Akpayev T.A. (2003) Socio-pedagogical Fundamentals for High Qualification Sportsmen Preparation – Almaty.*

Түйін

Бұл мақалада қазіргі спортты зерттеу мәселелері қарастырылған.

Резюме

В данной статье рассматриваются проблемы исследования современного спорта.

ЗНАЧЕНИЕ СПОРТИВНОГО ИМИДЖА В СОВРЕМЕННОМ ОБЩЕСТВЕ

В.И. Шукан – *к.п.н., профессор Белорусский Государственный Университет Физической Культуры*

Коренные преобразования, которые происходят в обществе, выдвигают перед человеком множество новых требований, вместе с чем, изменился и словарный запас. Сегодня среди множества терминов стало широко употребляться понятие «имидж». Это слово используется в разговорной речи, в быту и прессе. Тем не менее, встречаются множество представителей различных профессий, которые не придают значения своему имиджу или отводят ему второстепенную роль. Настоящее является иллюстрацией недостаточного уровня их общей культуры. Отсюда сегодня создание привлекательного имиджа должно являться частью культуры делового общения.

В научный оборот понятие «имидж» было введено в начале 60-х годов XX века. В рассмотрении этого понятия среди исследователей наблюдаются различные подходы [1].

В словарях понятие имидж производят от латинского слова образ, которое связано с другой лексемой, т.е. имитировать. В толковом словаре Вебстера дается следующее определение рассматриваемому феномену: имидж – искусственная имитация или подача внешней формы определенного объекта, особенно личности. Он является мысленным представлением о человеке, товаре или институте и направленно на формирование в общественном сознании с помощью рекламы или пропаганды.

Другие исследователи утверждают, что термин "имидж" имеет англоязычные корни и наиболее часто употребляется для определения того образа, который конструируется, создается с целью вызвать желаемые изменения в сознании и поведении людей, оказать на них определенное социально-психологическое воздействие [4].

Одним из первых, кто ввел это понятие в специальную русскоязычную литературу, был О.Феофанов. В своей известной книге "США: реклама и общество", опубликованной в 1974 году [2], он рассматривает имидж как основное средство психологического воздействия рекламодателя на потребителя (ПО). Интересно отметить, что этот термин, органично вошедший в современный предпринимательский и политический сленг, почти не встречается в таких фундаментальных трудах американских авторов, как "Основы маркетинга" Ф.Котлера, "Реклама: теория и практика" Ч.Сэндиджа, В.Фрайбургера, К.Ротцола, где, казалось, сам Бог велел ему быть. В то же время Ф.Котлер много пишет о формировании образа фирмы. Анализируя, мы задаемся вопросом, является ли это позицией переводчика, заменившего английское слово «image» русским словом «образ» или неприятие термина автором? [3]

Так или иначе, слово «имидж» прочно вошло сегодня в русский и другие славянские языки и, думается, что своим присутствием их не засорило. Об этом можно судить по тому, как широко им пользуются в настоящее время в рекламе, журналисты, социологи, политологи, специалисты и др.

В отечественной литературе понятие «имидж» обычно означает искусственно сформированный образ кого-либо или чего-либо – политика, предпринимателя, фирмы, товара. В литературе, посвященной проблеме имиджа, встречаются различные определения этого понятия.

"Имидж – это большие деньги. Имидж – это больше, чем деньги!" – отмечает автор книги "Имиджелогия" В.М. Шепель. М.Поплавский пишет: "Имидж – это общее впечатление, которое оказывает человек на окружающих. Ваш имидж – это восприятие Вас другими людьми". Г.Почепцов характеризует имидж как "взгляд другого, восприятие меня другими", как "знаковый заменитель, Отражающий основные черты человека". Л.Браун определяет имидж как путь к успеху. О.В. Данчев и Ю.М. Швалб подчеркивают, что имидж – это набор значений, благодаря которым какой-либо объект становится известным и, с помощью которых люди определенным образом описывают его, запоминают, относятся к нему. Они рассматривают имидж как систему представлений людей о каком-либо объекте. Наиболее часто в литературе встречаются следующие определения.

Имидж – это искусственно сконструированный по определенным правилам и со специальными целями образ (политика, партии, бизнесмена, спортсмена, фирмы, спортивной команды, учреждения, руководителя и т.д.).

Имидж – это образ, который целенаправленно формируется и оказывает эмоционально-психо-

логическое воздействие на определенных лиц с целью популяризации, рекламы и т.д. Имидж – это визуальная привлекательность личности. В словаре "Психология" (Москва, 1990) читаем такое определение имиджа: «Сложившийся в массовом сознании и имеющий характер стереотипа, эмоционально окрашенный образ кого-либо или чего-либо». Этот список можно продолжать, однако достаточно приведенных определений, чтобы, обобщив их, сказать: имидж – это тот образ кого-то или чего-то, который формируется у окружающих, определенное отражение чего-либо. С другой стороны, имидж – не всегда пассивный образ, в большинстве случаев он конструируется с определенными целями.

С точки зрения социологии, имидж – это мнимое положение человека относительно других.

В определенной мере имидж близок к понятию "социальный стереотип". Правда, стереотип чаще формируется стихийно.

Жизнеспособность имиджа основывается на подмеченном еще Гераклитом эффекте восприятия: "Главное – не то, что есть, а то, как мы это понимаем".

Имидж можно рассматривать как относительно устойчивое представление о каком-либо объекте. Многое из того, что мы знаем об окружающем мире, – это знания на уровне имиджа.

У большинства из нас никогда не было телевизоров фирмы "Сони", но мы готовы утверждать, что эти телевизоры самые качественные. Ибо таков имидж этой фирмы.

Привлекательный имидж банка как солидного, надежного учреждения рассчитан на создание у клиентов чувства уверенности в защищенности своих вкладов.

Избирательные кампании на Западе, благодаря возможностям телевидения, превратились из борьбы кандидатов в борьбу имиджей. Побеждает тот кандидат, который лучше "упакован" имиджмейкерами. Их задача – наделить кандидата такими чертами, которые вдохновляли бы избирателей.

Позитивный имидж президента – один из факторов, оптимизирующих управление государством.

Американский специалист по имиджу Д.Уитцнер подчеркивает важность впечатления, которое остается у избирателей после общения с кандидатом. "Кандидат, – пишет Д.Уитцнер, – должен быть привлекательным, динамичным, должен выглядеть победителем, вызывать симпатии. Он должен излучать уверенность и твердость, поскольку важен человек, а не его слова. У нас есть свойство оценивать людей по их стилю и внешности. Наша память на слова увядает задолго до того, как мы забудем внешнее впечатление о человеке" [2].

Мэри Спиллейн, консультант по имиджу в партии тори, считает: 55 процентов впечатления, которое производит человек, зависит от того, как он выглядит, и лишь 7 процентов успеха – оттого, что он говорит [5].

Спортивный имидж – понятие многогранное и сложное. В рекламе существует закон: при продаже одинаковых продуктов с одинаковыми свойствами должны быть представлены не реальные характеристики, а имидж данного продукта.

Современная спортивная имиджелогия выделяет несколько возможных типов имиджа, которым присущ функциональный подход: зеркальный, текущий, желаемый, личностный, корпоративный, множественный, положительный, отрицательный. Мы остановимся на рассмотрении 3 типов имиджа:

– з*еркальный.* Это имидж, отражающий наше представление о себе. Мы как бы смотримся в зеркало и занимаемся самооценкой. Этот вариант имиджа положителен, ибо психологически в процессе самооценки мы всегда выдвигаем на первое место позитив. Его минус – минимальный учет мнения со стороны. Этот имидж может определять характеристики, как спортсменов, так и команд;

– *текущий.* Этот тип имиджа характеризует взгляд на спортсмена, команду со стороны. Именно в этой области находит свое применение ПР – деятельность по налаживанию связей с общественностью и формированию требуемого имиджа. Предубеждения формируют имидж политика или организации в не меньшей степени, чем реальные поступки. Это не просто взгляд публики вообще (хотя он может быть весьма важным для данной организации или данного политика), это могут быть взгляды болельщиков, фанатов, журналистов и пр. И самой главной задачей здесь является создание не столько благоприятного, сколько точного, правильного имиджа;

– *желаемый.* Этот тип имиджа отражает наш идеал, то есть, к чему мы стремимся. Он особенно важен для начинающих спортсменов, для новых спортивных структур, которые только создаются. О них еще никому ничего не известно, поэтому, в данном случае, желаемый имидж должен выступать как единственно возможный. Мы довольно часто встречаемся с таким подходом, когда получаем информацию о новых командах, спортивных клубах. Приход нового, подающего надежды спортсмена в старую структуру сразу увязывается с ее новым желаемым имиджем.

Таким образом, подводя некоторые итоги можно сказать, что при новых социально-экономических условиях деятельность должна иметь направленность на формирование имиджа. Создание спортивного имиджа невозможно без учета психолого-педагогических основ, без знания его сути и содержания типологии.

1. *Кузин Р.А. Имидж бизнесмена. – М., 1995.*
2. *Феофанов О. США: реклама и общество. – М., 1974.*
3. *Почепцов Г.Г. Имиджелогия: теория и практика. – К., 1998.*
4. *Психология. Учебник для институтов физической культуры. / Под ред. Рудика П.А. – М., 1974.*
5. *Шепель В.М. Имиджелогия. Секреты личного обаяния. – СПб., 1994.*

Түйін

Бұл мақалада қазіргі қоғамдағы спорттық имидждің теориялық зерттеуінің нәтиежесі айтылады.

Summary

In given article are presented results of the basic research of importance athletic image in modern society

НАУЧНО-ИССЛЕДОВАТЕЛЬСКАЯ РАБОТА ФЕДЕРАЦИИ ФУТБОЛА КАЗАХСТАНА

К.И. Адамбеков – *д.п.н., профессор КазНПУ им. Абая,*
Е.К. Адамбеков – *к.п.н., доцент КазНПУ им. Абая*

Развитие футбола в мире характеризуется высоким социальным признанием, о чем наиболее ярко свидетельствует практика крупнейших международных соревнований и что особенно выявилось в процессе игр чемпионата мира 2010 года в Южной Африке.

В связи с этим, перед казахстанской спортивной наукой встают задачи познания футбола высших достижений, как с целью совершенствования научного знания, так и в плане практической реализации научно обоснованных перспективных методов подготовки (1, 2, 3).

В современном футболе отчетливо проявляются три взаимосвязанные тенденции:

– профессионализация деятельности;

– повышение эффективности процесса подготовки высококвалифицированных футболистов и команд;

– совершенствование социальной, педагогической и собственно профессиональной систем управления подготовкой.

В конечном итоге стоит вопрос о создании современных научных основ оптимального и эффективного функционирования человека (футболиста, команды, тренера) в условиях особо профессиональной, сложной и ответственной деятельности. Это предопределяет целевую направленность научно-исследовательской работы (НИР) в футболе высших достижений – создание специфической области спортивного человекознания как профессиологической дисциплины с единой целью изучения и научно-методического обеспечения особого вида человеческой деятельности в футболе высших достижений.

Перспективная программа НИР нашей республики в области футбола носит проективно-концептуальный характер, в основу которого положена система реальной спортивной практики: "игровая соревновательная деятельность (ИСД) - подготовка основных субъектов ИСД (футболист, команда) – управление подготовкой и ИСД (тренер, педагогическая деятельность)". Это исходное представление явилось базовым при разработке перспективной программы, ее общей целевой направленности.

Целевая направленность исследовательской программы

Научные исследования игровой деятельности в футболе высокого уровня все шире осуществляются как в развитых зарубежных странах, так и в странах СНГ. Расширить диапазон такого рода исследований и в нашей республике призваны основные направления научно-исследовательской и научно-методической работы в футболе. Анализ позволяет выделить три момента, ограничивающих общий эффект научной деятельности в футболе:

– недостаточная реализация общего и особенного в исследовании спортивной соревновательной игры;

– недостаточное концептуальное единство теории, эксперимента и практики;

– недостаточная консолидация усилий по изучению игровой соревновательной деятельности (ИСД), проблем подготовки и проблем управления подготовкой.

Это обуславливает необходимость решения вопроса о едином концептуальном подходе, принципиальной целевой направленности и создания соответствующей исследовательской программы для комплексного познания современного уровня развития футбола.

Целевая направленность исследовательской деятельности ФФК и КазНПУ им. Абая определяется единой интеграцией научного и прикладного в перспективном решении задач развития ИСД с акцентом на совершенствование системы подготовки, системы управления подготовкой.

Центральным моментом такого познания выступает системно-структурное изучение ИСД сильнейших казахстанских и зарубежных команд в наиболее ответственных соревнованиях. Взаимосвязано предполагается изучение реальной практики и путей ее совершенствования в спорте высших достижений и разработка соответствующих путей, средств и методов управленческой педагогической деятельности. Такая целевая направленность НИР связана с комплексированием теоретического, экспериментального и прикладного знания в концептуальной постановке, экспериментальном и практическом решении задач совершенствования и перспективного развития современного командно-игрового спорта высших достижений.

Проблемная направленность НИР определяется той проблемной ситуацией, которая сложилась в реальной практике футбола. Эта проблемная ситуация состоит, прежде всего, в том, что перспективы развития игровой соревновательной деятельности приходят в определенное противоречие с наличной практикой подготовки и управления подготовкой спортсменов-футболистов и команд высокой квалификации. В связи с этим становится актуальным и необходимым:

– перспективное развитие теории и методики футбола на базе соответствующего концептуального подхода, "разработанного применительно к реальной практической системе ИСД – подготовка управление подготовкой.

– теоретико-экспериментальное обоснование ряда принципиальных конкретных проблем в рамках единой концепции создания научно-методических основ перспективного развития всей системы спортивной соревновательной игры в условиях футбола высших достижений;

– решение прикладных проблем совершенствования и перспективного развития подготовки и практики педагогического управления подготовкой спортсменов и команд высокой квалификации. Таким образом, проблемная направленность НИР предполагает диалектическое единство фундаментальных и прикладных проблем в общей системе подготовки спортсменов – футболистов и команд высокого класса.

Таким образом, предполагаемая оценка научной ценности возможных результатов исследований, актуальность исследовательского направления, излагаемая в данной программе, предопределяется, на наш взгляд, избранием тотального подхода, который выражен в объективной схеме изучения "игровая соревновательная деятельность – системы подготовки – система управления подготовкой", и соответствующей интеграцией методологического конкретно-теоретического, инструментально-методического, экспериментального и внедренческого планов исследования в единой исследовательской программе. Перспективное познание глобальной проблемы в целом обуславливается необходимостью поиска и реализации новых научных решений на всех уровнях и этапах исследования. В этой связи формирование общей методологии исследования в футболе высших достижений представляют, на наш взгляд, определенную научную ценность и актуальность избранного исследовательского направления, см. рисунок 1.

Рисунок 1. Общий план исследовательской программы технического центра ФФК

Научная новизна всей исследовательской программы определяется, прежде всего, тем, что в центр изучения поставлены вопросы научного обоснования перспектив развития футбола как единой целостной системы. Предположительная оценка научной ценности планируемого исследования детерминирует его практическое значение для современного футбола, его совершенствования и перспективного развития. Во внедренческой части исследовательской программы планируется реализация комппексированной системы подготовки футболистов и команд высокого уровня, оптимальной системы педагогического управления и обоснование перспективных тенденций развития спортивных игр, как в социальном, так и в профессионально-педагогическом плане. В этом состоит практическая значимость всего исследования и его внедренческий эффект.

Осуществление разработанной исследовательской программы имеет конечной целью использование полученных результатов в плане рационализации всей системы управления подготовкой в футболе. Основной и ведущей детерминантной в совершенствовании системы управления будет ИСД, развитие которой предопределяет совершенствование системы управления подготовкой команд и футболистов высокого профессионального уровня. В этом плане собственно тренировочная деятельность будет рассматриваться как структурный элемент системы ИСД. Такое практико-профессиональное понимание проблем управления подготовкой заложено в разработанной перспективной программе НИР в области футбола высших достижений.

Теоретическое и экспериментальное изучение ИСД футбольных команд высокой квалификации имеет своей целью как повышение эффекта самой ИСД, так и повышение эффективности процесса подготовки в спорте высших достижений. В этой связи наиболее важными выступают две взаимосвязанные прикладные проблемы:

– управление подготовкой субъекта (индивидуального, группового, командного), ИСД;

– научно-методическое обеспечение процесса подготовки команд и спортсменов-футболистов высокой квалификации. Комплексное решение названных проблем позволит более эффективно осуществлять внедрение результатов научного исследования ИСД в практику спорта высших достижений. Такой принципиальный подход будет положен в основу работы технического центра ФФК. Этот подход позволит интегрировать теорию, эксперимент, практику и реальный выход на решение профессионально-прикладных задач современного футбола высших достижений.

Проблемы управления подготовкой футболистов и команд в современном спорте выступают как педагогические при необходимости понимания спортивной педагогики как профессиональной области интегративного специфического спортивного человекознания. Переход к такому пониманию спортивной педагогики в настоящее время – перспективный путь развития как спортивной теории так и современной практики футбола высших достижений. Узловой проблемой в этом случае выступает проблема управления подготовкой футболистов и команд высокой квалификации. Постановка этой проблемы нуждается в исследовании, как минимум, следующих вопросов: человек в системе управления, человек в системе педагогического управления, коллектив (группа) и коллективное управление, индивидуальность (личность) и индивидуальное управление и объект управления, технология (пути, средства, методы) управления.

Рассмотрим некоторые вопросы применительно к практике педагогического управления в футболе высших достижений, в практике подготовки.

Прежде всего, необходимо указать, что человек является главным компонентом любой социальной системы, в том числе и в футболе.

Управленческая деятельность занимает важное место в системе деятельностей человека, в которой он выступает как субъект управления. ИСД в футболе является объектом познания в плане изучения проблем управления, в особенности проблем педагогического управления как в организации ИСД, так и в подготовке к ней. Проблемы управления в данном случае выступают как проблемы социально-психолого-педагогического плана и решение их предполагает соответствующее комплексное изучение субъекта и объекта управления. Наиболее характерной чертой управленческих отношений подобного типа является то, что в реальной деятельности, особенно в условиях ИСД, мы имеем дело с единым субъектом коллективно-командного типа. Именно групповая, командная принадлежность индивидуального человека (футболиста) определяет его как социальный субъект деятельности (индивидуально-командный). В познании такого рода деятельности, каковой является ИСД, ведущим выступает тотальный подход, интегрирующий в себе познание всех типов: социального, психологического, педагогического, медико-биологического. Переход в этом смысле от индивидуального человека к субъектам командно-руппового типа и соответствующей деятельности предъявляет новые, особые требования, как к методологии, так и к технологии научного исследования. В целом проблемы ИСД и ее субъектов, переход к практическому решению соответствующих проблем управления, ставят исследователя перед необходимостью выработки соответствующих гносеологических подходов, как в практике научных исследований, так и в практике внедрения получаемых результатов.

Основным субъектом педагогического управления в практике современного спорта выступает спортивный педагог-тренер. Поэтому разработка и внедрение новых путей, средств и методов подготовки связаны, прежде всего, с воздействием субъекта науки на тренера, включая и весь социальный субъект управления в футболе. В этой связи необходима разработка специальной методологии и технологии (теории и методики) воздействия на субъект управления в реальной спортивной практике с целью более эффективного внедрения результатов научного исследования в реальный процесс подготовки футболистов и команд.

В понимании проблем управления в современном спорте высших достижений существенное место занимает реализация перспективных идей познания, складывающаяся в современном человекознании и использование основных идей теории управления. В первом случае, в качестве примера, можно "указать на необходимость использования системного подхода. Смысл последнего состоит в особом гносеологическом "видении" реального явления (в нашем случае ИСД), его целостности, взаимосвязанности его элементов и т.д. Системный подход – это не только необхо-

димый элемент научного познания как такового, но и обязательный компонент "внедренческого" мышления исследователя, его внедренческой деятельности. Что касается использования самой теории управления, то здесь необходимо отметить следующее.

Перед исследователем в сфере футбола предстает субъект управления подготовкой как та или иная социально-профессионально-должностная структура. Тренер в этом смысле предстает как один из элементов этой структуры, хотя и выступает непосредственно как основная фигура педагогического управления. Это обстоятельство необходимо учитывать в процессе осуществления внедренческой деятельности.

Другой специфически управленческий момент связан с тем, что в футболе мы имеем дело с деятельностью спортивно-игровых команд и ее субъектом, обусловленными общекомандной целевой и технологической функцией. Именно сложность субъективно-объективного в ИСД, а следовательно, и в процессе подготовки, обуславливает сложность разработки и осуществления управленческих решений. В итоге можно сказать, что совершенствование системы управления как ИСД, так и ее субъектом в футбольных командах связано с учетом принципиальной специфики такого рода деятельности.

Разработка соответствующей теории и методики управления, путей, средств и методов его совершенствования – важнейшая задача в эффективном функционировании научных служб в современной практике футбола высших достижений.

В связи с решением проблем управления в футболе призвана обеспечить как собственно научную функцию в совершенствовании всей сферы, так и научно-методическое обеспечение высококвалифицированных профессиональных футбольных клубов.

1. Адамбеков К.И. Теория и методика футбола. Учебник для слушателей программы УЕФА «Jira» 2007. – Из-во Онер. – 286 с.

2. Годик М.А. Физическая подготовка футболистов. – М.: из-во «Человек», 2009. – 268 с.

3. Голомазов С., Чирва Б. Футбол. Теоретические основы и методика контроля технического мастерства. – ФиС, 2001.

Түйін

Футболдың халықаралық деңгейде дамуы әлеуметтік мойындаумен және үлкен халықаралық жарыстардың тәжірбиесі арқылы көрінеді.

Summary

Development of the football in world is characterized by high social confession, about than most brightly witnesses' practice of the largest international competitions.

СПОРТ КАК СОЦИАЛЬНОЕ ЯВЛЕНИЕ И ФАКТОР СОЦИАЛИЗАЦИИ ЛИЧНОСТИ

К.И. Адамбеков – *д.п.н., профессор,*
Е.К. Адамбеков – *к.п.н., доцент*

Современный спорт с полным основанием может рассматриваться как коллективная деятельность, включающая в себя весь спектр социальных, педагогических и психологических проблем общения, взаимовлияний, лидерства в группах, руководства коллективами и командами. Свидетельство тому, прошедшие XXIX Олимпийские игры в Пекине, последние Чемпионаты мира, Европы, Азии, различные коммерческие Международные турниры по всем видам спорта мирового масштаба. Конечно же, здесь важную роль играет социально-психологическое и педагогическое обеспечение подготовки спортсменов, которое выражается, прежде всего, в четкой организации совместной деятельности спортсменов и их тренеров в учебно-тренировочном процессе и во время соревнований.

Как известно, человек вступает в большой мир как биологическое существо, и его основной заботой является собственный физический комфорт. Через некоторое время он становится личностью с определенным комплексом установок и ценностей, с симпатиями и антипатиями, целями и намерениями, шаблонами поведения и ответственностью, а также неповторимо индивидуаль-

ным видением мира. Человек достигает этого состояния с помощью процесса, который мы называем социализацией. Последнее представляет собой процесс усвоение индивидом социокультурных норм и ценностей того общества, к которому он принадлежит. Благодаря социализации каждый человек, обретая социальную сущность, включается в определенные социальные отношения и интегрируется в социальную систему [1, 2, 3, 4].

В современной западной социологии, прежде всего благодаря трудам Т.Парсонса, утвердилось представление о социализации как о наиболее важной части общего процесса становления личности — той его части, которая "ответственна" за формирование наиболее общих, наиболее значительных, наиболее распространенных и устойчивых черт личности. Эти черты проявляются, прежде всего в социально организованной деятельности индивида и реализуются через те или иные конкретные социальные роли. Контактируя с разнообразными партнерами по социальному общению или виду деятельности, индивид непроизвольно отбирает тех, кто в его глазах в наибольшей степени является носителем общезначимых социокультурных ценностей и стандартов поведения, интенсивно "впитывая" в себя эти ценности и стандарты.

Известно, что другим важным элементом социализации являются выполняемые личностью роли. Изучение и освоение каждой конкретной роли происходит под влиянием социализирующих агентов (родителей, учителей, сверстников и т.д.), в различных социальных институтах (в семье, школе, спортивной команде), каждая из которых характеризуется определенной системой норм и ценностей, отраженных в социальных моделях поведения.

Анализируя факторы формирования личности, мы определили эти основные элементы как социокультурный аспект социализации личности, где спорт выступает как среда физической активности и специфически воспитательный фактор, так как он является социальной технологией с четко организованной системой заранее известных правил и моделей поведения. А как социальный институт он формирует определенные "профессиональные статусы", в которых каждая личность, занимаясь спортивной деятельностью, получает свое место с высокой степенью однозначности.

Спорт как деятельность, воспроизводящая определенные базовые механизмы формирования личности, включает индивида в социальные общности и общественные организации как полноправного члена общества и формирует определенные социальные отношения. Характер спорта резко меняет социокультурный смысл формирования личности в зависимости от "модели поведения" человека до "смысла успеха", которую он выбирает в тех или иных социальных отношениях и игровых ситуациях, приближенных к реальным поведенческим образам.

Спорт как социальный фактор как бы модельно воспроизводит альтернативу современной культуры, сохраняет и укрепляет сущностные механизмы социально-культурной жизни человека и, переходя в субкультуру индивида, формирует его как социально компетентную личность. Далее спорт является видом активной деятельности, в процессе которой решается и вопрос о внешнем масштабе самоопределения и самоутверждения личности. И по этому признаку спорт глубоко проникает в субкультуру в качестве социального института, определяя личностное становление индивида и формируя стили жизни.

Человеческое самоутверждение в социуме через активно-двигательную деятельность имеет не только внешнее, но и внутреннее измерение, и ее можно рассматривать не только в пространственном, но и в смысловом контексте. В настоящее время открываются широкие горизонты для практического самоутверждения человека, актуализируя идею его глобальной социализации. Социальный институт спорта в таких условиях возрождается и становится общественно важным явлением. Современная модель спорта дает человеку возможность оценить свое отношение к окружающей среде и через эти отношения оценить свое место в обществе. Спорт как вид социальной, непроизводственной деятельности воспроизводит определенные базовые механизмы человеческого самосознания и самоопределения, располагая специфически воспитательными возможностями называться полноценным видом социальной деятельности, сферой утверждения и обретения культуротворческого смысла личности.

Анализируя данную проблематику, необходимо также отметить, что физическая активность является бизнесом, а деятельность предполагает рассмотрение его в качестве совокупности определенных отношений людей. Всякая деятельность, как известно, порождает определенные отно-

шения и раскрываются в них. Подобные отношения дают возможность выбора различных форм деятельности и формируют социализационную норму. Именно поэтому деятельность неотделима от системы общественных отношений, которая создается ею и детерминирует ее.

С учетом сказанного анализ спортивного фактора как совокупности специфических общественных отношений, формирующих некоторые устойчивые ценностные ориентации, позволяет раскрыть его влияние на становление личности и установить важные социокультурные функции.

Всякое отношение есть форма выражения связи между предметами и явлениями. А через эту связь проявляются отдельные свойства предметов и сам предмет. Следовательно, анализ спорта в связи с общественными отношениями позволяет раскрыть важные свойства личности, а затем и сущность его социальности. Спорт утратил бы свой социокультурный смысл, если бы не рассматривался как микромодель общества, которая формирует определенные отношения, воспроизводится на разных, достаточно многочисленных уровнях и определяется как типовое поведение.

Социологические исследования показали, что спорт в большей мере, чем другие виды деятельности, является носителем специфических общественных отношений, так как в этой системе, как и в обществе в целом, можно различить агентов социализации, специфические модели поведения и социальные взаимодействия.

Человек, занимаясь спортивной деятельностью, общаясь с людьми, имеющими с ним общие интересы, являясь членом определенной группы и носителем определенной субкультуры, не может избежать влияния принятых в этой группе норм поведения. В этом общении он социализируется и принимает определенные роли через процесс имитации и идентификации.

Основной и непосредственный носитель механизмов социальных отношений – спортивная деятельность. Эти отношения получают предельно концентрированное выражение в процессе формирования личностных характеристик. Следует подчеркнуть, что быть включенным в социальные отношения через спортивную деятельность и заниматься социально организованной деятельностью – физической культурой – это не одно и то же. Различие состоит в том, что субъектом спортивной деятельности являются не только отдельные личности, но и общности и общественные организации, в которых у личности формируются установки на деятельность и потребность в общении. Утверждение, что спорт является предметно выраженной сферой общих социальных интересов и фактором, укрепляющим целостность общества, говорит в пользу социальной природы спорта как специфически воспитательного фактора формирования личности.

Таковы в общих чертах специфические особенности общественных отношений, сформированных через спортивную деятельность. Эти, как уже отмечалось выше, отношения в процессе формирования личности в общей совокупности и характеризуют спорт как социокультурную среду. Особенности таких отношений состоят в том, что они возникают и, проходя предварительно через сознание людей (общественное, индивидуальное и коллективное), затрагивают сферу ценностных отношений личности и строятся в соответствии с системой воспитания в интересах общества.

Данные отношения по своему статусу в системе общественных отношений являются надстроечными. И, подобно политическим, правовым, моральным и другим отношениям, они в своем развитии определяются среди прочих факторов природой и типом господствующего материального базиса. Характер и содержание этих отношений в конечном итоге могут быть детермированы социально-экономической структурой общества. Смена базиса влечет за собой изменение и надстроечной сферы, и в том числе спортивных отношений. Это означает, что сфера спорта не имеет полной самостоятельности. Равно как и другие надстроечные явления, например, интеллектуальная или культурная среда формирования личности, она имеет относительную самостоятельность, сущность которой заключается в том, что, помимо зависимости от базиса, она имеет собственные, только ей присущие законы и закономерности развития и функционирования. Французский социолог Пьер Будье писал: "...Пространство спортивной деятельности не есть мир, замкнутый в себе самом. Оно включено в мир практики и потребления, в свою очередь, структурированный в специфическую воспитательную систему. Имеются все основания рассматривать виды физической активности как относительно автономное пространство, но не следует забывать, что оно является фактором гармоничного развития личности".

Рассматривая процесс социализации через социально-культурный срез спортивной деятельно-

сти и среды физической активности, мы можем также отметить, что спорт в силу своего специфического характера создает конкретные условия

Для социальной адаптации и интеграции человека, формируя определенный тип поведения.

Успешная социализация, кроме всего прочего, обусловлена определением социальной нормы, что позволяет оценить реальное поведение как приемлемое и обязательное, терпимое, нежелательное и т.д. Эта оценка поведения связана с соответствием или несоответствием реального поведения идеалу или нормативу и выделяет следующие типы норм:

– реальные, отражающие реальное поведение, как оно должно проявляться в статистическом большинстве случаев;

– должные, то есть стандарты поведения, определяющие, каким оно должно быть в действительности;

– идеальные, то есть правила и стандарты ожидаемого поведения как, идеала.

Мы знаем, что социализация призвана обеспечить постоянный личностный рост, а результат социализации — положительное социальное обучение и образование. Но не надо забывать, что она не всегда бывает успешной. Более того, результат почти всегда имеет отклонение, выражающееся в отрицательном поведении. А спортивный фактор в силу своей специфичности как социальный институт сглаживает и облегчает процесс отклоняющей социализации.

Вообще процесс социализации через спортивный фактор имеет особое значение и содержание, так как здесь он выступает не только как фактор формирования межличностной компетентности, но и как фактор освоения и передачи общих культурных ценностей, оказывает влияние на приобретение высокого статуса.

Таким образом, исследуя проблемы социализации в спортивной деятельности, мы увидели, что социализация личности является непрерывным процессом и наиболее интенсивно осуществляется посредством спорта. Социализация через спорт выражается главным образом в изменении отношения к окружающей социальной среде и формировании социальной компетентности личности, определяя модели поведения и влияя на конкретные базовые ценностные ориентации.

Спорт как социокультурный фактор модельно воспроизводит альтернативу современной культуры, сохраняет и укрепляет сущностные механизмы социально-культурной жизни человека и формирует его как социально компетентную личность.

Социализация допускает, что спорт морально и этически развивает человека, приобщает к гуманистическим ценностям, всесторонне развивает личность и формирует определенный стиль жизни. Он является важным фактором овладения человеком определенными социальными и физическими навыками, формируя мотивационную установку на социальную активность, развивая физические кондиции и главное – физическую активность.

Все это формирует тип и норму поведения личности и приближает ее к "идеалу". Все эти аспекты со своей стороны идентифицируют личность в обществе и облегчают процесс интеграции.

1. Волков Ю.Г. Личность и гуманизм (социологический аспект). – Челябинск, 1995.

2. Ковалева А.М. Социализация личности. Норма и отклонение. – М, 1996.

3. Милыштейн О.А. Социальные проблемы формирования личности в спорте: Лекция для студентов институтов физ.культуры. – М., 1980.

4. Акпаев Т.А. Социально-педагогические основы подготовки высококвалифицированных спортсменов: Монография. – Алматы, 2003.

Түйін

Бұл мақалада спортшының тұлғасының әлеуметтенуі әлеуметтік құбылыс ретінде теориялық зерттеулер нәтижесі қарастырылады.

Summary

Results of the basic researches of the authors are presented in article on problem of the socializations to personalities of the sport as social phenomena.

ХАРАКТЕРИСТИКА ДВИГАТЕЛЬНОЙ АКТИВНОСТИ СТУДЕНТОВ В УСЛОВИЯХ СОВРЕМЕННОЙ ОБРАЗОВАТЕЛЬНОЙ СРЕДЫ

Ш.А. Балгимбеков, А.Ж. Тастанов,
Т.Т. Нуркенов, Г.Г. Ташенова – *КазНПУ им. Абая*

В последние годы особую актуальность приобрела проблема повышения функциональных возможностей и работоспособности организма учащейся молодежи в условиях все более усложняющегося учебного процесса в современной образовательной среде. Известно, что эффективность получения профессиональных и интеллектуальных знаний в процессе обучения зависит от многих условий, в том числе от функционального состояния организма студентов, их отношения к формированию здорового образа жизни.

Воздействие инновационных образовательных нагрузок с высоким уровнем психо-эмоционального и интеллектуального напряжения, интенсификация учебного процесса, повышение требований к объему и качеству знаний, а главное, нарушение двигательного режима, отрицательно влияют на функциональные возможности организма студентов. Это приводит к снижению адаптационных резервов, возникновению ситуации рассогласования механизмов регуляции вегетативных функций, которые проявляются у студентов в виде ухудшения работоспособности, повышенной утомляемости. Проблема повышения функциональных возможностей и работоспособности организма учащихся в условиях все более усложняющегося учебного процесса в современной образовательной среде представляется весьма актуальной задачей в настоящее время. Известно, что эффективность получения профессиональных и интеллектуальных знаний в процессе обучения зависит от многих условий, в том числе от функционального состояния организма студентов, их отношения к формированию здорового образа жизни.

Вступление человечества в третье тысячелетие ставит перед высшей школой новые ориентиры, направленные на совершенствование системы образования, подготовки высококвалифицированных специалистов, обладающих широтой знаний, необходимыми навыками и умениями. Для решения данных нарастающих проблем требуется подготовка настоящих и будущих специалистов нового поколения, обладающих интеграционными знаниями и подходами для разрешения различных нестандартных ситуаций. Всё это требует от молодых людей в процессе обучения в ВУЗе высокого напряжения умственного и физического труда. В связи с этим важной задачей современной педагогической науки становится поиск новых форм и технологий укрепления и поддержания здоровья студентов в процессе обучения в ВУЗе. Сохранение и укрепление здоровья молодежи, полноценное развитие личности, подготовка компетентных специалистов являются составной частью современного образовательного процесса в высшей школе (Г.Л. Апанасенко, Е.А. Короткова, О.Л. Трещева, Ж.Б. Сафонова, В.В. Пономарев, В.Г. Шилько, А.И. Завьялов, Л.К. Сидоров, Л.И. Лубышева и др.).

Интеграция Казахстана в мировую систему высшего образования, внедрение кредитной технологии обучения требует перестройки системы образования в стране в сторону интенсификации учебного труда, направленного на повышение уровня профессиональной компетентности настоящих и будущих выпускников, способных конкурировать на рынке труда с молодыми специалистами из других стран мира. Поэтому современный процесс обучения в вузе предъявляет высокие требования не только к учебной деятельности, но и к здоровью студенческой молодежи. Интенсивная учебная деятельность оказывает сильное психофизическое воздействие на молодой и ещё не окрепший организм студентов. Для сохранения и укрепления здоровья молодых людей, их полноценного развития необходимы современные интегративные формы стимулирования двигательной активности, как необходимой физиологической потребности для гармоничного развития и реализации умственного и физического потенциала молодежи в процессе обучения в ВУЗе.

Многочисленные исследования, проведенные в последние годы, свидетелствуют, что у современных студентов отмечаются негативные тенденции в состоянии здоровья, всего 2-3% молодежи имеют высокий уровень общесоматического здоровья, большинство студентов испытывают психоэмоциональное напряжение, не соблюдают элементарные основы здорового образа жизни.

Характерной особенностью студенческой молодежи является низкий уровень ответственности за собственное здоровье, распространенность факторов риска здоровью (курение, употребление алкоголя, наркотиков и т.д.). Необходимы неотложные социально-педагогические и лечебно-профилактические меры по сохранению и укреплению здоровья молодежи.

Всемирная организация здравоохранения выделила так называемые «факторы риска», т.е. причины, способствующие развитию этих заболеваний. Среди них одно из первых мест занимает выраженное снижение двигательной активности человека. Доля мышечных усилий (А.Г. Фурманов, М.Б. Юспа, 2003) в энергетическом балансе человечества за последние 100 лет сократилась с 94 до 1%.

Известно, что недостаточная двигательная активность вызывает нарушения высшей нервной деятельности, снижение тонуса кровеносных сосудов, детренированность сердечно-сосудистой системы, нарушения белково-фосфорно-кальциевого обмена в костях, снижение прочности костей, понижение силы мышц координации движений и др.

При очевидном сходстве учебного труда студентов с характером профессиональной деятельности лиц, относимых к 1-й группе видов труда, он содержит в себе отличительную особенность, связанную с напряженным режимом учебной нагрузки, наличием занятий по физическому воспитанию. Считается установленным, что у представителей этой группы труда расход энергии равняется 2550-2800 ккал/сутки при оптимуме, обеспечивающем полноценную жизнедеятельность организма, в 3000 - 3800 ккал. Таким образом, имеется дефицит по затратам энергии порядка 450-1000 ккал, который может быть ликвидирован единственно возможным способом – повышением двигательной активности.

Однако как, показали результаты наших исследований, в современных условиях образ жизни студентов характеризуется не повышением, а снижением двигательной активности. Так, несмотря на значительное число среди обследованных спортсменов и обучающихся по специальности «физическая культура и спорт», всего лишь 42,9% выполняют утреннюю гигиеническую гимнастику. Было выявлено, что из этой группы студентов более половины (51,0%) утреннюю гимнастику выполняют не каждый день, около ¼ части – редко делают упражнения по утрам, и всего лишь 25% – ежедневно занимаются утренней гимнастикой.

Как показано на рис. 1 средняя продолжительность утренней гимнастики в 38,0% случаев составила 5-10 минут, в 36,0% – от 11 до 20 минут, в 11,0% – от 21 до 30 минут и в 15,0% – более получаса.

Рисунок 1 – Средняя продолжительность утренней гимнастики

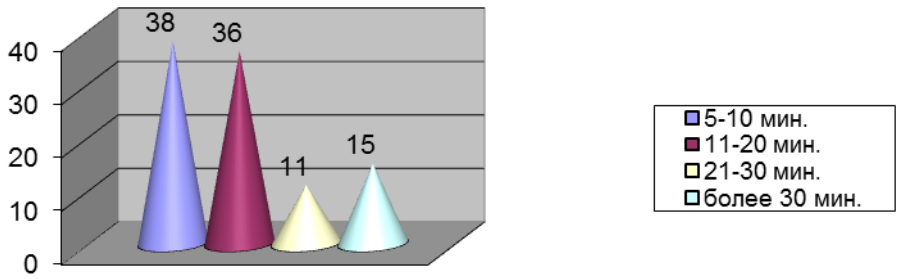

Известно, что физическая нагрузка на организм при выполнении утренней гимнастики возрастает, если она сопровождается силовыми упражнениями с использованием гирей или гантелей. Выяснение данного обстоятельства у респондентов показало, что почти половина занимающихся ограничиваются легкими упражнениями. Всего лишь 55,0% во время утренней гимнастики делают упражнения с гантелями и гирями, что конечно значительно повышает мышечное усилие.

Выяснению характера двигательной активности респондентов способствует ответ на вопрос: «На каком транспорте добираетесь до учебы и обратно?». Однако, полученные нами данные сви-

детельствуют о том, что большинство студентов предпочитают общественный транспорт – 74,0%. Почти 1/5 часть опрошенных ездят на учебу на личном автотранспорте, что с одной стороны свидетельствует о высоком материальном благосостоянии нынешних студентов (рис. 2). Крайне неудовлетворительным показателем характеризуется использование студентами велосипедом – 3,0%. Езда на велосипеде не только улучшить двигательную активность, но и является наиболее экологическим видом транспорта.

Рисунок 2 – Распределение студентов по виду используемого транспорта до места учебы

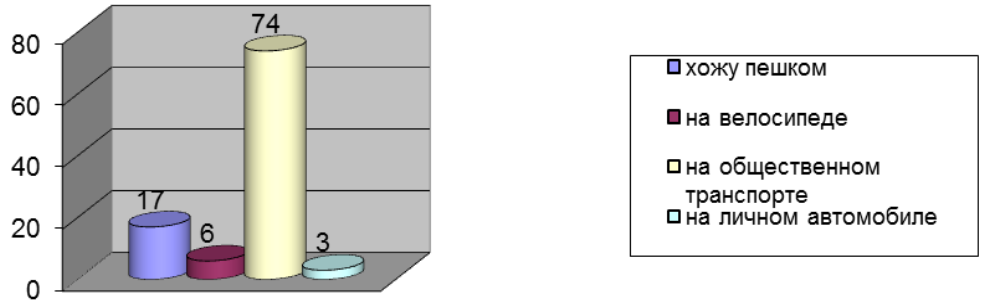

Определенное значение при выборе транспорта имеет расстояние от места проживания до университета. Оказалось, что большинство студентов (52,0%) проживают в радиусе 3 км, что вполне можно преодолевать пешком, что повысило бы уровень двигательной активности (рис. 3).

Для двадцати семи процентов респондентов, у которых расстояние составляет в пределах 3-5 км также, было бы полезно добираться до места учебы пешим ходом, однако как было показано выше, студенты предпочитают общественный транспорт либо личный автомобиль.

Как было указано выше, двигательная активность студента университета содержит в себе отличительную особенность, заключающуюся в том, что в режиме учебной недели имеет занятия по физическому воспитанию.

Рисунок 3 – Расстояние от места проживания до университета

Известно, что реализация имеющихся возможностей повышения двигательной активности студентов в процессе физического воспитания в ВУЗе способствует гармоничному и поступательному развитию интеллектуальных и физических способностей у молодых людей, повышению академической мобильности в условиях постоянно повышающих учебных и психофизических требований к настоящим и будущим компетентным специалистам.

Однако, на занятия физической культурой и спортом в неделю студенты затрачивают в среднем 6 часов. В то же время рекомендуется в неделю заниматься физической культурой и спортом 10-12 часов. Средние затраты времени на физическую культуру и спорт в структуре свободного времени у более половины студентов не превышают 5-7%, при этом высокие показатели наблюдаются на 1 курсе – 6.5%, 2 курсе – 5.8% и низкие показатели на 3 курсе – 2.4% и 4 курсе – 1.7%. У девушек данные показатели ниже на 19%.

Наши исследования показали, что в университете каждый десятый студент не посещает занятия по физическому воспитанию. Если учесть, что все включенные в программу студенты, при поступлении в университет прошли медицинское обследование, вызывает вопрос значительное число обучающихся, освобожденные от занятий по физической культуре.

На наш взгляд, при сложившейся ситуации в помощь, как студентам-первокурсникам, так и обучающимся на последующих курсах должны прийти специалисты по физическому воспитанию, преподаватели кафедры оздоровительной физкультуры, имеющие в своем арсенале достаточное количество средств и методов для совершенствования физического развития и улучшения функционального состояния занимающихся. Ведущее место в данном арсенале должно отводиться регулярным занятиям физической культурой. Приоритетным становится не просто физическое развитие студента и приобретение им различных двигательных умений и навыков, а формирование физической культуры личности, воспитание потребности в здоровом образе жизни, ориентация на сознательное укрепление здоровья, в том числе и на основе повседневных занятий физическими упражнениями.

Однако приходиться с сожалением констатировать, что в отечественной практике осмыслению этого положения уделяется явно недостаточное внимание. Отсутствие у студентов ценностных ориентаций и сформированной потребности в физическом самосовершенствовании обусловливает низкий уровень их физической культуры и, в конечном итоге, возникновение отклонений в состоянии здоровья.

Важным направлением гуманизации физического воспитания во время обучения в педагогическом университете является формирование физкультурно-спортивных интересов личности. Для достижения положительных результатов в этом процессе студент должен знать как можно больше сведений о положительном влиянии физической культуры на организм занимающихся. И, как следствие, физическое воспитание должно быть эмоционально насыщенным, давать полезные результаты, побуждать и удовлетворять потребность в самопознании и, конечно же, вызывать чувство естественного удовлетворения от двигательной деятельности.

Важным компонентом двигательной активности является занятие физической работой дома, включая участие в подвижных играх со своими сверстниками. Наши респонденты – молодые люди в 31,0% случаях ответили, что совсем не занимаются дома какой-либо физической работой. Также их режим дня не включает участие в каких-либо подвижных играх.

Одна треть опрошенных указали, что дома занимается легкой физической работой, 37,0% – средне-тяжелой и 2,0% – тяжелой.

Среди тех студентов, которые ответили положительно на вопрос: «Занимаетесь ли Вы физической работой дома, включая подвижные игры?» всего лишь 28,0% выполняют домашний физический труд ежедневно. Более 1/3 дома занимается физической работой несколько раз в неделю, что возможно обусловлено их занятостью учебой и нехваткой времени. 36,0% опрошенных выполняют дома какую-либо работу несколько раз в месяц или совсем редко. Эту категорию лиц, мы рекомендуем отнести к тем, кто считает, что совсем не занимается дома физической работой.

На фоне вышеприведенных данных, отражающих преимущественно гипокинетическое поведение студентов в условиях современной образовательной среды, оптимистичным выглядят ответы 52,0% опрошенных, посещающие спортивные секции или кружки, организованные на кафедре оздоровительной физкультуры факультета НВП и ФКС. При этом, 13,0% указали, что занимаются ежедневно, 23,0% – несколько раз в неделю, 14,0% – несколько раз в месяц и 50,0% – редко (рисунок 4).

Несмотря на неутешительные данные, свидетельствующие о значительном числе студентов, ведущих образ жизни с низкой двигательной активностью, 100,0% опрошенных ответили утвердительно на вопрос: «Считаете ли Вы возможным укрепить свое здоровье с помощью занятий физической культурой?».

Таким же уровнем положительного ответа характеризуется желание всех обследованных регулярно заниматься физической культурой. При этом видом спорта, вызывающих желание заниматься является плавание.

У 17,0% респондентов имеется желание заниматься силовыми упражнениями в условиях сов-

ременного фитнесс-клуба. Далее по числу студентов, отдающих предпочтение заниматься, оказалась легкая атлетика (16,0%). Тринадцать процентов опрошенных считают приемлемым для себя видом физической активности ходьбу пешком. К сожалению, 28,0% опрошенных студентов не определились своим выбором, что является упущением в работе по физическому воспитанию.

Рисунок 4 – Частота занятий в спортивной секции

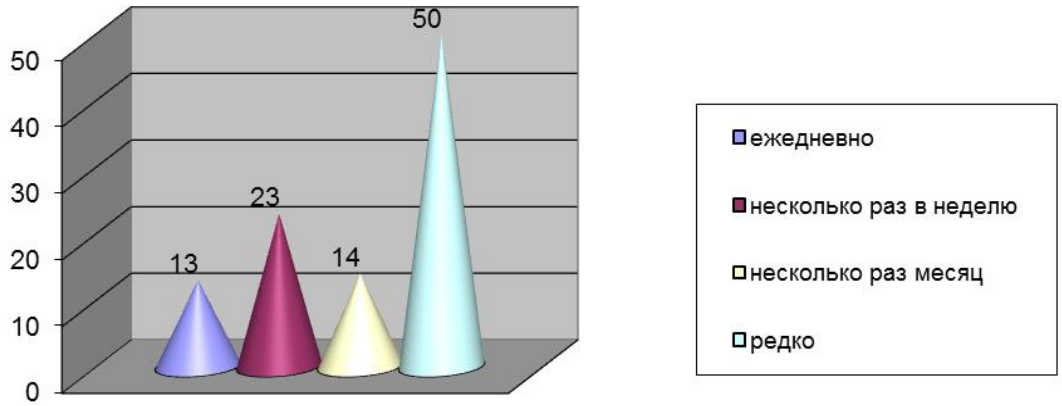

Понятно, что высказывание желания заниматься тем или иным видом спорта не является показателем двигательной активности студента, однако эти данные следует учитывать при организации работы спортивных секций и кружков в университете. Необходимо также оказать психолого-педагогическую поддержку студентам в их стремлении повысить свою физическую активность, заниматься определенным видом спорта. Наши исследования показали, что в 45,0% случаев студентам мешает активно заниматься физической культурой и спортом нехватка времени (рисунок 5).

По мнению 26,0% опрошенных, им не хватает силы воли, чтобы заниматься физкультурой и спортом, у 6,0% помехой являются проблемы со здоровьем. Однако, тревожным является неопределенность в ответах у 24,0% студентов, свидетельствующие об отсутствии четких ориентиров в вопросах важности занятий физкультурой и спортом.

Рисунок 5 – Мнение студентов о том, что им не позволяет заниматься физической культурой и спортом

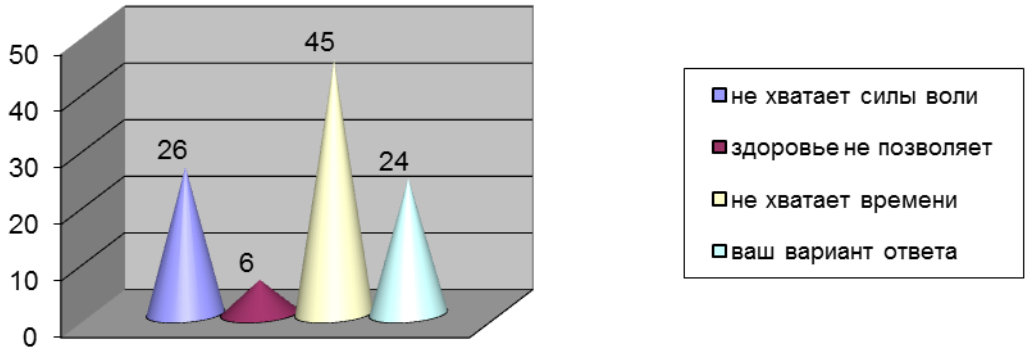

Таким образом, результаты изучения характера двигательной активности у студентов, обучающихся в педагогическом университете, свидетельствуют о вовлеченности значительной части молодежи в малоподвижный образ жизни. Физическая нагрузка, создаваемая двухразовыми в неделю занятиями по физическому воспитанию, для организма недостаточна, она должна допол-

няться самостоятельными занятиями. В иерархической структуре двигательной активности студентов можно выделить три относительно самостоятельных уровня, отличающихся друг от друга характером двигательных режимов:

1. Первый уровень двигательной активности. Вся сумма накопленных здесь локомоций (за сутки, неделю и т.д.), называемая обычной двигательной активностью, целиком навязана условиями повседневной учебной и бытовой деятельности студентов, в ней отсутствуют элементы целенаправленного использования физических упражнений. Это состояние гипокинезии, соответствующее, по принятой классификации, определению «низкий уровень двигательной активности».
2. Второй уровень двигательной активности характерен тем, что помимо локомоций, обусловленных повседневной деятельностью студентов, присутствуют обязательные формы ДА, в основном в виде занятий физической культуры.
3. Третий уровень двигательной активности объединяет в себе два предыдущих вида моторики плюс объем двигательных действий, получаемых в процессе самостоятельных занятий физическими упражнениями, а также в спортивных секциях, мероприятиях выходного дня и пр. упражнениями.

Как видно, самым оптимальным и полезным для здоровья студентов является третий уровень двигательной активности. Физическая культура (включающая двигательную активность третьего уровня) вообще и оздоровительно-профилактическая в частности, являются мощным средством укрепления и сохранения здоровья, оздоровления организма студентов в современных условиях. Необходимо вооружить студентов умениями самоуправления и методически обоснованного самопрограммирования своей деятельности. Студенты должны понимать, какие процессы происходят в организме, как и за счет чего работает человеческий организм, знать средства снятия психо-эмоционального напряжения, а также правила и приемы здоровье формирования и здоровье сбережения. При этом первостепенной задачей является обеспечить постоянный контроль над уровнем здоровья и за функциональным состоянием различных систем организма.

Түйін

Бұл мақалада қазіргі кездегі білім беру шарттарындағы студенттердің қозғалысты белсенділігінің жалпы көрінісі, дамуы туралы айтылады.

Summary

In this article is considered feature to motor activity student in condition of the modern educational ambience.

ФИЗИЧЕСКАЯ ПОДГОТОВКА СТУДЕНТОВ КАЗНПУ ИМ. АБАЯ С УЧЕТОМ ИХ БУДУЩЕЙ ПРОФЕССИОНАЛЬНОЙ ДЕЯТЕЛЬНОСТИ

Е.Ж. Балтабаев – *доцент кафедры ОФК*

В настоящее время при организации учебного процесса перед каждым высшим учебным заведением ставится задача – вести подготовку специалистов на высоком научно-техническом уровне с применением современных методов организации учебно-воспитательного процесса, обеспечивающих использование студентами полученных знаний и умений в практической деятельности или научных исследованиях. Полноценное использование профессиональных знаний и умений возможно только при хорошем состоянии здоровья, высокой работоспособности молодых специалистов, которые могут быть приобретены при регулярных и специально организованных занятиях физической культурой и спортом. Следовательно, качество физической подготовленности приобретает для каждого студента не только личное, но и социально-экологическое значение [1, 2].

Этим определена общественная функция физического воспитания, его основная цель – гармоническое развитие форм и функций организма человека, направленное на всестороннее совершенствование физических способностей; укрепление здоровья; обеспечение творческого долголетия; содействие развитию интеллекта; формирование и приобретение жизненно важных двигательных навыков и специальных знаний, обеспечивающих физическую и психологическую готовность к предстоящей профессиональной деятельности.

Вследствие этого физическое воспитание студентов должно осуществляться с учетом условий и характера их предстоящей профессиональной деятельности, а значит, содержать в себе элементы профессионально-прикладной физической подготовки (далее в условном сокращении – ППФП), то есть использовать средства физической культуры и спорта для формирования у студентов профессионально необходимых физических качеств, навыков, знаний, а также для повышения устойчивости организма к воздействию внешней среды. В связи с этим ППФП должна быть в программе физического воспитания студентов в высших учебных заведениях.

В настоящее время в понятие «качество подготовленного специалиста» [1] включается совокупность его наиболее устойчивых свойств, обуславливающих пригодность к профессиональной деятельности: знания и умения в профессиональной сфере, общественно-политические качества, психофизиологическая (т.е. физическая) подготовленность. Качественное решение подготовки молодого специалиста, в полной мере обладающего перечисленными свойствами, будет определять уровень обучения в данном ВУЗе и востребованность выпускника к дальнейшей трудовой деятельности. При этом должны быть полностью использованы возможности разнообразных средств и форм физической культуры в процессе физического воспитания и специальной физической подготовки молодежи к современным видам труда. Теоретик физического воспитания Н.И. Пономарев по этому поводу писал, что в обществе нет другого средства, кроме физической культуры, с помощью которого можно было бы физически готовить людей к готовому производству [2].

Основное преимущество физических упражнений как фактора адаптации заключается не только в том, что с их помощью можно моделировать различные ситуации трудовой деятельности, а, главным образом, в том, что они являются наиболее адекватным средством воспитания необходимых качеств. Поэтому в процессе ППФП студентов должны быть использованы виды спорта, избирательно (или преимущественно избирательно) формирующие и развивающие необходимые прикладные умения, навыки, физические и специальные качества.

В настоящее время определились формы ППФП в системе физического воспитания, которые могут быть сгруппированы по следующему принципу: учебные занятия (обязательные и факультативные), самостоятельные занятия, физические упражнения в режиме дня, массовые оздоровительные, физкультурные и спортивные мероприятия. Каждая из этих групп имеет одну или несколько форм реализации ППФП, которые могут быть избирательно использованы или для всего контингента студентов, или для его части.

ППФП студентов на учебных занятиях проводится в форме теоретических и практических занятий [3, 4].

Цель теоретических занятий – вооружить будущих специалистов обходимыми знаниями, обеспечивающими сознательное и методически правильное использование средств физической культуры и спорта для подготовки к профессиональным видам труда с учетом специфики каждого факультета в следующем объеме:

– краткая характеристика различных видов труда с более подробным изложением психофизиологических особенностей труда специалистов, готовящихся на данном факультете;

– динамика работоспособности специалистов данного профиля в течение рабочего дня, недели, года;

– влияние возрастных и индивидуальных особенностей человека, географо-климатических и гигиенических условий труда на динамику работоспособности специалиста;

– использование средств физической культуры и спорта для повышения и восстановления работоспособности специалистов, с учетом условий, характера и режима их труда и отдыха

– основные положения методики подбора физических упражнений и видов спорта в целях борьбы с производственным утомлением, для практики профессиональных заболеваний;

– влияние занятий физической культурой и спортом на ускорение профессионального обучения.

Учебный материал должен быть рассчитан не только на личную подготовку студента, но и на его подготовку как будущего руководителя.

Следует указать, что в различных видах, как правило, раскрываются актуальные стороны ППФП студентов данного учебного заведения. Так, в КазНПУ им. Абая на кафедре оздоровительной физической культуры работают следующие научно-методические отделения: отделение

ОФП (баскетбол, волейбол, футбол, атлетическая гимнастика), отделение единоборств (бокс, вольная борьба, борьба «казахша-курес», рукопашной бой), отделение легкой атлетики, отделение специальной физической подготовки (специальные медицинские группы по программе «Спейшл Олимпикс» Казахстан). Преподаватели на этих отделениях ведут занятия для всех факультетов университета. **На гуманитарных факультетах** (исторический, химико-биологический) занятия проводятся с упором на игровые дисциплины (баскетбол, волейбол, футбол, настольный теннис). В прцессе физического воспитания, регулярных занятий спортом могут успешно совершенствоваться такие важные черты морального облика молодого человека, какими являются добровольное и осознанное выполнение общечеловеческих норм нравственности в спорте, труде, общественной жизни, в быту.

Этические нормы, выработанные и закрепленные в процессе занятий спортом, становятся привычными и проявляются в других, не связанных со спортом, условиях жизни. В то же время положительный эффект формирования личности в процессе занятий спортом является не стихийным, а следствием целенаправленного организованного педагогического воздействия. Поэтому в процессе ППФП, как и во всей системе физического воспитания студентов, должно найти свое место широкое применение метода приучения к практическим действиям и поведению, отвечающим требованиям этики и морали. Многими авторами /5,6/ подчеркивается особая роль в этом процессе командных соревнований, в частности спортивных игр, в которых особенно проверяются, воспитываются и закрепляются многие важные нравственные нормы, привычки и навыки поведения (коллективизм, дисциплинированность, честность, уважение спортивных соперников, доверие и доброжелательность к коллегам).

На педагогических факультетах (физико-математический, психолого-педагогический, русской и казахской филологии) ППФП дается с учетом будущей профессии педагога, где будущему учителю необходимо знать о формах и методах физического воспитания в школе, об организации и проведении массовых спортивных соревнований, также необходимо знать упрощенные правила по баскетболу, волейболу, футболу, владеть навыками проведения подвижных и национальных игр.

На естественных факультетах (географо-экологический) даются знания об основах альпинизма, топографии, спортивного ориентирования и различных видов туризма.

Для юридических специальностей основное внимание уделяется практическим учебным занятиям по рукопашному бою, а также проведению подобных занятий по рукопашному бою в учебных группах отделения спортивного совершенствования – в секциях с максимальным использованием возможности воспитать специальные качества для будущей работы в органах внутренних дел и юриспруденции.

На факультетах искусств (художественно-графический) основное внимание уделяется совершенствованию предельно напряженной нервной деятельности при весьма малых физических нагрузках (шахматы, стрельба, шашки). А также включению подвижных игр, исключающих травмы и повреждения суставов.

Одной из форм ППФП являются массовые оздоровительные, физкультурные и спортивные мероприятия. Важную роль при этом играют программы и календарь внутривузовских соревнований между группами, курсами, факультетами. Насыщение программы этих мероприятий прикладными видами спорта и их элементами, регулярность проведения подобных соревнований в КазНПУ им. Абая во многом способствует качеству ППФП.

Как показывают результаты, применение на учебных занятиях по физическому воспитанию различных средств ППФП в объеме 10-15% не вызывает каких-либо отрицательных отклонений в уровне всесторонней физической подготовленности студентов в течение двухлетнего периода обязательных занятий. Следовательно, есть возможность опосредствованной реализации задач ППФП студентов не только на специально организованных учебных занятиях, но и на практических занятиях, целевая направленность которых – общая физическая подготовка. По этому поводу профессор Б.В. Белинович справедливо отмечал, что ни в коем случае нельзя проводить резкую грань между общеразвивающими и прикладными упражнениями. Как общая, так и прикладная физическая подготовка, поскольку они не противопоставляются, должны идти параллельно на протяжении всего срока обучения [7].

Методически правильное использование средств физической культуры и спорта укрепляет здоровье человека. Повышает его работоспособность и производительность труда, способствует профилактике заболеваний и травматизма. Именно этим целям должна служить профессионально-прикладная физическая подготовка студенческой молодежи, являющаяся составной частью всесторонней физической подготовки будущих специалистов к длительному и плодотворному труду. И при всем этом, что является самым главным, студент из пассивного обьекта воспитания должен превратиться в активный субьект самовоспитания. Помочь в этом студенту – задача преподавателей кафедры ОФК.

1. *Ильин В.И. Профессионально-прикладная физическая подготовка студентов ВУЗов – М.: ВШ, 1978.*
2. *Пономарев Н.И. Социальные функции физической культуры спорта – М.: ФиС, 1974.*
3. *Полежаев Е.Ф., Макушин В.Г. Основы физиологии и психологии труда. – М.: Экономика, 1974.*
4. *Полиевский С.А. Роль спортивной подготовки в овладении профессии // Теория и практика физической культуры. – 1969, №5.*
5. *Раевский Р.Т. Профессионально- прикладная физическая подготовка студентов. – Одесса, 1986.*
6. *Шабалкин Н.Н Профессионально-прикладная физическая подготовка студентов. Горных ВУЗов: Учебно-методическое пособие. – М, 1971.*
7. *Белинович В.В. Вопросы организации профессионально-прикладной подготовки учащихся ПТУ. – М.: Высшая школа, 1967.*

Түйін

Мақалада автор Абай атындағы ҚазҰПУ студенттерінің профессионалды-қолданбалы дайындығының негіздерін қарастырады.

Resume

Article covers the basics of professional and applied training of Kazakhstan National Pedagogical university named after Abay.

ҚАЗАҚСТАНДАҒЫ XIX-XX ҒАСЫРДАҒЫ ШАҒЫН МЕКТЕПТЕРДІҢ ДАМУ БЕЛЕСТЕРІ

А.Н. Көшербаева – *п.ғ.д., профессор, Абай атындағы ҚазҰПУ,*
Б.С. Оралбекова – *Абай атындағы ҚазҰПУ-нің ізденушісі*

Қазақстанда кеңес үкіметі орнай бастағаннан білім беру жүйесінің қалыптасуы мен дамуы өз алдына жеке бетбұрыс алғаны тарихта анық, халықты сауаттандыру, мектеп жасындағы оқушыларды жаппай еңбек мектебіне тарту еді.

1918 жылы 26 маусымда Халық Комиссарлары Кеңесі ағарту ісін ұйымдастыру туралы декретте бұл басталған істі одан әрі ілгері дамытуға мүмкіндік берді.

Бұл декрет бойынша Ресейде халық ағарту ісіне жалпы басшылық ету міндеті халық ағарту істерінің Мемлекеттік комиссиясына, ал жер жерлерде жұмысшы және шаруа депутаттары Кеңестерінің Атқару Комитетінің халық ағарту бөлімдеріне жүктелді. Үлкен-кіші аймақтар бойынша халық ағарту бөлімдері бақылаушы-кеңесші арнайы мекемелер қызмет атқарып, халық ағарту кеңестері құрылды. Мұндай халық ағарту кеңестерінің құрылуы ескі мектепті жаңа талапқа сай қайта құрып, қоғамдық құрылыстың жүйесіне сай келетін жаңа кеңес мектебін өмірге келтіру бағытындағы жұмысын атқарды [1].

Қазақстандағы мәдениет құрылысы ісіне, оның ішінде сауатсыздықты жоюға Халық Комиссарлары кеңесінің ұлттар халық комиссариаты мен 1918 жылғы 12 мамырда оның жанынан құрылған қазақ бөлімі тікелей атсалысты. Бөлімнің басшылығымен қыркүйек айында мұғалімдерінің бірінші съезі шақырылған еді.

Съезде ұлттық мектептерде оқу-тәрбие жұмысын, қазақ балалары үшін ауылдық және болыстық жаңа мектептерді ұйымдастыру, ұлттық мектептер жанынан панционаттар құру, Ордада мұғалімдер семинариясын мектептен тыс білім беру және мұғалімдер одағының жарғысы туралы баяндамалар тыңдалды.

1919 жылдың қаңтарында мұғалімдердің екінші съезі өтті. Мұнда да оқу ағарту-саласының материалдық-техникалық базасын, кадрлық потенциалын нығайту, ғылыми-әдістемелік жұмыстарды жетілдіру, сауатсыздықпен күресті жандандыру барысы талқыланды [2].

Көпшілік халық арасында оқу-ағарту жұмысына басшылық ету үшін барлық жерлерде ағарту ұйымдары құрылды. Бұл ұйымдардың құрылуы аймақта оқу мекемелерінің ашылуына оқу үйлерінің, кітапханалардың, сауатсыздықты жою мектептерінің, қысқа мерзімді оқу курстары санының өсуіне үлкен ықпал етті. Сол кезеңде мектеп ісін көтеруге біраз шаруалардың жүзеге асқаны да ақиқат еді. 1921-1929 жылдар ішінде қазақ балаларының саны 37,9 мыңға көбейді.

Дегенмен, мектеп үйлерінің жетіспеуі оқу-ағарту ісін дамытудағы негізгі қиыншылықтардың бірі болды. Ал мектеп ғимараты бар оқу орындарының өзі де өте тар, мектепке лайықталып салынбаған еді. Мектепке сай салынған ең үлкен, жарық үйлердің бәрін дерлік әскери және азаматтық мекемелер иеленді. Мектеп үйлерінің жетіспеуінен барлық оқу орындарында сабақ толық жүргізілмеді. Аймақтарда сабақтарды тоқтатпас үшін жеке меншік үйлердің бөлмелерін жалға алып, бір бөлмеде үш ауысыммен оқыған мектептер де кездесіп жатты. Осындай ауыртпалықпен сабақтарды жүргізгеннің өзінде киім жоқтығынан, оқу құралдарының жетіспеушілігінен оқушылардың барлығы түгелдей сабаққа қатыса алмады. Осындай себептен сан мың бала оқығысы келе тұра, мектеп есігін ашпаған күйде қала берді.

1929 жылдың аяғында өлкедегі 1 басқыш мектептерді оқу жанындағы балалардың 40 пайызына ғана жетті.

Әйткенмен, бұл мәселені түбегейлі шешті деп айтуға болмады, сондықтан да бүкіл халық болып көтермесе жас ұрпақты оқыту, білімді азамат етіп тәрбиелеп шығару мүмкін еместігіне әбден көз жетті. Мектепке тартылмаған балалар мен жасөспірімдер сауатсыздар қатарын толассыз толтырып отырды. 1930 жылдың қаңтарында өлкелік партия комитеті Оқу комиссариатының баяндамасын тыңдап, мұқият талқылау барысында қаулы қабылдады. Құжатта мектеп ісіндегі кемшіліктер сыналып, алдағы міндеттер белгіленді. Онда:

– оқулықтар шығару мен мұғалімдердің біліктілігін көтеру;
– мектеп жүйесін кеңейту;
– аудан орталықтарында төртжылдық қазақ мектептерін ашу;
– жасөспірімдердің сауатсыздығын жоятын біржылдық мектептер құруды көздеді.

1930 жылдың 26 маусым-13 шілде аралығында өткен БКП(б) XI съезі жалпыға бірдей міндетті бастауыш оқу мен сауатсыздықты жоюды таяу кезеңдегі маңызды міндет деп анықтады. 1931 жылдың күзінде аудандағы 6911 мектеп жасындағы баланың 5529-ы оқуға тартылып, қалған 1382 баланы оқытуға қажет 56 мұғалімді даярлайтын курстар ұйымдастырылды. Бастауыш білім беру науқанын 1932 жылы аяқтауға жобалайды [3].

Орталықтың шешімі Қазақстанда берілген бұйрықпен бірдей болып шықты. 1930 жылы 27 тамызда Қазақ АССР Орталық Атқару Комитеті мен Халкомкеңесі жалпыға бірдей міндетті бастауыш оқуды енгізу туралы қаулысын қабылдады. Қаулы 1930-1931 оқу жылынан бастауыш білім беруді Қазақстанда отырықшы жерлерде күзде бастауға да, көшпелі аудандарда 1931 жылдың көктемінен бастауға да ұйғарды. Ал 8-10 жас аралығындағы балалар төртжылдық бастауыш мектептерде, 11-15 жас аралығындағы жасөспірімдерді, егер бұрын бастауыш білім алмаса, екіжылдық немесе бір жылдық мектеп-курстарда оқитын болды. Бастауыш мектеп жұмысының сапасын көтеру мақсатымен оқу жылының ұзақтығы 225 күн деп белгіленді. Міндетті бастауыш оқуды тезірек жүзеге асыру мақсатымен балаларға мемлекет есебінен тегін оқулықтар, жазу құралдары, киім-кешек беру көзделді. Жергілікті кеңестердің атқару комитеті ауылдың ескі үйлерін мектепке бейімдеп, жаңа мектеп үйлерін салу, осылайша мектеп үйлерінің жүйесін кеңейту міндеті қойылды, мектепке арнап жеке меншіктегі үйлерді жалға алуға рұқсат етілді. Мұндай жұмыстардың орындалуының нәтижелі болуы анық еді, себебі бастауыш мектеп пен ондағы білім беруді ұйымдастырудың саяси бағыттары бүркемелік тұрғыдан іске асырылып жатты. Саяси жағына мән беруші қазақ зиялыларын қудалаушылыққа алды да, жалпы халыққа «сауатсыздықты жою» ұранымен оқу ағарту саласын дамытуға күш салды. Бұған дейін де, кейін де бастауыш мектептер жоқшылықтан қол үзіп кете қоймады. Ал Орталық үкімет пен республика басшылығы жаппай бастауыш білімді өмірге енгізу жайлы шешімдерін қабылдай берді [4].

XIX ғасырдың екінші жартысынан бастап қазақ Өлкесіндегі мектеп жүйелерінің құрылысы өзгерістерге ұшырай бастады. Оған негізгі төрт себеп болды. Олар: біріншіден, қазақ жерін отарлау, қазақтарды орыстандыру мақсатындағы патша өкіметінің саясаты және осы негізде орыс, орыс-қазақ мектептерінің құрылуы, екіншіден, осындай тарихи құбылыстардан қазақ даласындағы арап тілінде білім беретін ескі (кадими) жүйедегі мектептердің оқу бағдарламасына орыс тілінің татар тіліне ауысуы, үшіншіден, ескі жүйедегі мектептердің оқу бағдарламасына орыс тілінің енуі, төртіншіден, қазақтарды орыстандыру барысында балаларға арналған оқулық, оқу құралдары мен әдеби кітаптардың баспа бетінен орыс әрпімен қазақ тілінде жазылуы [5].

Қазақ даласында оқу-ағарту жұмысы діни және азаматтық болып екі бағытта жүргізілді. Діни бағыттағыға ескі жүйедегі (кадими) мектептер, медреселер, шіркеу, приход мектептері еніп, ондай мектептердің өз мүмкіндігінше және ұстанған жүйе бағыты бойынша балалардың сауатын ашуға жұмыс жасады.

XIX ғ. жартысында болыстар мен ауылдардағы қазақ балалары әдетте мұсылман мектептері мен медреселерде оқыды. Патша үкіметінің Қазақ даласындағы мұсылмандық білім алуға кедергі жасауға тырысқанына қарамастан жер-жерлерде, әсіресе, ислам дінінің ықпалы күшті болған оңтүстік облыстарда мұсылман мектептері ашыла берді.

Мектептерде көбінесе 8-ден 17 жасқа дейін балалар білім алды. Медреселерде мектепте білім алған және білімін тереңдетуге тілек білдірген адамдар оқыды. Медресеге түскендер – шәкірттер деп аталды.

Ал азаматтық сипаттағы мектептер қазақ өлкесінде XIX ғасырдың екінші жартысынан бастау алып дамыды, олардың қатарында азаматтық мектеп, қалалық училищелері, кәсіптік гимназиялар, орыс, орыс-қазақ мектептері игеретін кәсіптік бағыттылығына қарай түрлі типтегі оқу мекемелері болды. Мұндай оқу орындары көптеп ашылып, онда жұмыс жасайтын мұғалімдер Ресейдің ішкі орталығында жоғары оқу орындарын бітіріп келгендер еді.

Азаматтық сипаттағы жай оқу орындары өлке Ресейге қосылғаннан кейін ашылды. Олар отарлық аппарат үшін шенеуніктер, тілмаштар, мұғалімдер, дәрігерлер даярлады. XIX ғасырдың 60-жылдары Қазақстанда бастауыш мектептердің ашылуы Ы.Алтынсариннің есімімен тығыз байланысты. 1867-68 жылдардағы реформалардан кейін мұнда мектептер Қазақ өлкесінің көптеген аймақтарында жұмыс істей бастады. 1868-69 жылдарда Орал облысында 24 орыс-қазақ мектебі, олардың қатарында 2 екі сыныптық, 6 селолық бір сыныптық, 14 жоғарғы сыныптық мектеп және 2 мекеме училище болды. 1877 жылға қарай Оралда 2250 оқушы оқыды, бұл сол өңірдегі мектеп жасындағы қазақ балаларының 2 пайызынан сәл ғана асатын [6].

1864-ші жылдары қазақ даласында мектеп жүйесінің мынадай құрылымдары қалыптасты: бастауыш білім беретін мекеме – гимназиялар, қалалық училищелері, орыс-қазақ және орыс-түзем училищелері мен мектептері, ауылдық мектеп-медреселер және бастапқы сауат ашу мектептері; орта дәрежелі оқу орындары – ерлер және қыздар гимназиялары мен реалдық училищелер; мамандық білім беру оқу орындары – оқытушы семинарлары және қазақ оқытушыларының мектептері, ауылшаруашылық мектептері, фельдшерлік мектептер, қолөнер мектептері. Мемлекеттік тұрғыдан ашылған осындай оқу орындарымен қатар Қазақстанда дін басқармаларының жанында мұсылман мектептері мен медреселер жұмыс істеді.

Ақмола облысында 70 жылдардың басынан бастап мектеп ісі жандана бастады. Ол кезде бүкіл облыста барлығы 2767 оқушысы бар 76 оқу орны болды. XIX ғасырдың аяғына қарай мектептер саны үш еседей көбейді. 1898 ж. Ақмола облысында мектеп жасындағы балалардың саны 61106 болса, олардың 88 пайызы мектепке тартылмай қалды [7].

1898 жылы Семей облысында мектеп жасындағы 61668 баланың 5 пайызы ғана оқыды. 1900 жылы оқу орындарының саны 114-ке жетті. 1883 жылы қазақ балаларын оқытуға арналған ер балалар интернаты Семей, Павлодар, Өскемен және Зайсанда жұмыс істеді, ал қазақ қыздарын оқытуға арналған интернаттар Семей мен Павлодарда ғана болды.

Жетісу облысында алғашқы мектептер 1868 жылдан бастап ашыла бастады. XIX ғасырдың 90 жылдарының аяғына қарай облыстың алты уезінде 61 оқу орны болды. Оның ішінде Верный қаласында ер балалар және қыздар оқитын классикалық гимназиялар, әскери гимназия, үш сыныптық қалалық училище, 40 оқушысы бар қазақ пансионы, 2 ауылшаруашылық мектебі, ал

қалған уездерде екі сыныптық ер балалар мектебі мен бір сыныптық приход мектептері болды. 1897 жылы мектеп жасындағы 89 110 баланың 97 пайызы оқылады. Қазақстандағы патша әкімшілігінің шенеуніктері қазақ халқының сауат ашуы үшін бастауыш мектептер жеткілікті деп санады. Олар қазақ балаларының орта гимназиялық білім алуына жол бермеуге тырысты. Олар ұлттық зиялылардың пайда болуынан, ұлт сана-сезімінің өсіп, қазақ халқының отаршылдық режимге қарсы ұлт-азаттық күресінің өрлеуінен қорықты [8].

Сөйтіп 1897 жылғы санақ бойынша ішкі халқының сауаты барлары – 8,1%. 1898-1914 ж. арасында бастауыш мектеп – 730-дан 1988-ге көбейді. Оқушылар 29,1 мыңнан – 101 мыңға көбейді.

Сонымен, М.Дулатовтың «Қай халықтың мектебінде болса да оқу кітаптары ана тілінен, өз ұлтының тұрмысынан һәм табиғаттан жазылуы керек» деген пікірін есте ұстағанымыз абзал.

1. Сембаев А.И., Храпченко Г.М. Очерки по истории школ Казахстана 1900-1917. – Алма-Ата, 1960. – 265 с.

2. Сағдуақасұлы С. Таңдамалы. 2-том. – Алматы: Алаш мұрасы, 1993. – 16 б.

3. Омаров Ә. Қазақстандағы ағарту ісі патша өкіметінің орталық саясаты. – Алматы, 1997. – 25 б.

4. Қ.Р. Орталық мемлекеттік архиві. 90-ф. тізім.іс. 373. – 13-14 б.

5. Ғаббасов С. Жас ұрпақ тәрбиесі туралы толғаныс // Ғылыми-педагогикалық орталық хабаршысы. – 1991, №4.

6. Ыбырайжанов Қ. XIX ғасырдағы орыс тілді мектептердің ашылуы – қазақ халқын бодандаудың құралы ретінде // Ізденіс. – №2(2). 2005. – 327 б.

7. Қазақстан ұлттық энциклопедиясы. 1-том. – Алматы, 1998. – 316 б.

8. Халитова И.О мусылманских учебных заведениях с новым методом обучения // Ізденіс-Поиск. – 1998. №3. – С. 69.

Резюме

В данной статье раскрывается история развития малокомплектных школ на территории Казахстана в Х1Х-ХХ в.в.

Summary

The paper considers a history of developing rural schools in Kazakhstan in 19-20 century.

КЕЙС-ТЕХНОЛОГИЯ КАК ДИДАКТИЧЕСКАЯ ОСНОВА ПРОЦЕССА ОБУЧЕНИЯ РОДНОМУ ЯЗЫКУ

З.Д. Искакова – *д.ф.н., доц. КазНПУ им. Абая,*
Г.А. Еремеева – *к.ф.н., доц. КазНПУ им. Абая*

Современные педагогические технологии, актуализируемые при групповой работе, особенно важной в малокомплектной школе, включают, прежде всего, кейс-технологию. Кейс-технология (Case study) основана на использовании в учебном процессе специально смоделированной или реальной ситуации в целях анализа, выявления проблем, поиска альтернативных решений, принятия оптимального решения проблемы. Суть его в том, что учащимся предлагают осмыслить реальную ситуацию, описание которой одновременно отражает не только какую-либо практическую проблему, но и актуализирует определенный комплекс знаний, который необходимо усвоить при решении данной проблемы. Кейс-метод выступает и специфическим практическим методом организации учебного процесса, методом дискуссий с точки зрения стимулирования и мотивации учебного процесса, а также методом лабораторно-практического контроля и самоконтроля. В нем дается наглядная характеристика практической проблемы и демонстрация поиска способов её решения. По критерию практичности он представляет собой чаще всего практически-проблемный метод. Кейс-метод в методологическом контексте можно представить как сложную систему, в которую интегрированы другие, более простые методы познания. В него входят моделирование, системный анализ, проблемный метод, мысленный эксперимент, методы описания, классификации, игровые методы. Кейс представляет собой некоторую ролевую систему. Под ролью понимают совокупность требований, предъявляемых к лицам, занимающим определенные позиции. Действия в кейсе либо даются в описании, и тогда требуется их осмыслить (последствия,

эффективность), либо они должны быть предложены в качестве способа разрешения проблемы. Но в любом случае выработка модели практического действия представляется эффективным средством формирования учебных компетенций обучаемых.

Преподавателю при разработке кейса необходимо учесть специфику предмета, в рамках которого планируется работа с кейсом, а также особенности учащихся, при работе с которыми он будет использоваться.

Критерии для разработки кейса: соответствие проблематики кейса содержанию и дидактическим целям изучаемой дисциплины; определение тем учебной дисциплины, использующихся или предваряющихся данным кейсом; достаточный уровень осведомленности учащихся в той области, которая составляет проблемное поле ситуации; наличие у учащихся опыта работы по анализу конкретной ситуации. Кейсы используются в конце изучения больших тем. Чаще всего бывают межпредметные.

Кейс-технология неэффективна в отношении ситуаций, лишенных проблемности, контрастов, стандартных, не имеющих альтернативных путей решения, жестко регламентированных, а также в начале учебного процесса, когда у учащихся нет знаний по теме, то есть кейс-технология требует опоры на уже имеющиеся знания и умения учащихся.

Разновидности кейс-технологии**:**

1. Поиск решения: предложить как можно больше решений ситуации, выбрать оптимальное.

2. Нахождение проблемы: суть проблемы неочевидна, основное время и внимание уделяется вычленению проблемы, определению ее вида. Решение может быть уже известно.

3. «Почтовая корзина»: решение проблем в условиях ограниченного времени. Вырабатывается умение быстро принимать решения.

4. Оценка решения: проанализировать ситуацию и критически оценить предложенное решение, может быть, предложить свое, более оптимальное. 5. Поиск информации: ситуация описана неполностью, нехватающие данные необходимо выявить и найти (обращение с вопросами к преподавателю, к справочной литературе).

Использование кейс-технологии в начальной школе наиболее эффективно путем опоры на сказочное произведение А.Милна «Винни Пух и все-все-все».

Порядок работы по методу «кейс-стади»

Вид работы	Время, %	Выполняемое задание
Индивидуальная работа	30	1. Ознакомление с ситуацией (по тексту) 2. Выявление проблем 3. Обобщение информации 4. Анализ информации
Групповая работа	50	1. Уточнение проблем и их иерархия 2. Формирование альтернатив решения 3. Составление перечня преимуществ и недостатков каждого решения 4. Оценка альтернатив
Индивидуальная и групповая работа	50	1. Обоснование возможности применения альтернатив 2. Презентация результатов

Требования к кейсам: во-первых, кейс должен соответствовать целям обучения; во-вторых, быть максимально приближен к реальной профессиональной деятельности (реальное событие или искусственно воздаваемая ситуация, где часть реального материала компилируется с какой-либо типовой проблемой); в-третьих, задание должно быть подобрано таким образом, чтобы можно было пользоваться разными путями для поиска вариантов решения; в-четвертых, кейсы могут отличаться по уровню обобщенности, по количеству представленной в них информации, по сложности проблемы; в-пятых, материал кейса следует обновлять с изменениями в реальной практике. При использовании кейс-технологии часто применяют такие приемы, как ПОПС-формула и кубик Блума: ПОПС-формула (PRES-formula – Position-Reason-Explanation or Example-

Summary): **П** – позиция, **О** – объяснение (или обоснование), **П** – пример, **С** – следствие (или суждение); ***Кубик Блума.*** На гранях кубика написаны начала вопросов: ***«Почему», «Объясни», «Назови», «Предложи», «Придумай», «Поделись».***

Түйін

Мақалада баланың барлық психикалық қасиетін дамытуға арналған қазіргі педагогикалық технологиялар қарастырылады. Пән құзіреттілігін қалыптастыруға толықтай сәйкес келетін кейс-технологиясы жанжақты сипатталған.

Summary

The article deals with modern pedagogical technologies directed for the development of psychological functions of a child. Case study technologies are described in details as the most appropriate ways to form competences on the subject.

МАЛОКОМПЛЕКТНАЯ ШКОЛА И СОВРЕМЕННЫЕ РЕАЛИИ ОБРАЗОВАНИЯ

А.Н. Кошербаева – *д.п.н., профессор, КазНПУ им. Абая,*
Г.Н. Кошербаева – *к.п.н., КазУМОиМЯ им. Аблай хана*

В современных условиях коренным образом изменяются требования к специалисту-педагогу: время требует яркой, масштабной, творческой личности, способной быть носителем накопленных культурой общечеловеческих ценностей, глубоко владеющей методами психолого-педагогической диагностики, искусством профессионального общения, современными педагогическими технологиями.

Основным фактором реализации названных требований является смена парадигмы высшего педагогического образования на подготовку специалиста нового типа, способного работать в современной школе – развивающей и развивающейся.

Имеются объективные основания считать, что рост и стабильность страны во многом зависит от успешного функционирования системы общего среднего образования. По отношению к сельской школе актуальность данного тезиса возрастает во много раз. Сегодня ни у кого не вызывает сомнения мысль, ставшая правилом: «Если не станет на селе школы, разорится и само село...» От дальнейшей судьбы многострадальной сельской школы ныне во многом зависит судьба кормящей нас всех земли, судьба крестьянства, самих сел, зависят темпы и качество социальных преобразований. Успешное функционирование сельской школы зависит, прежде всего, от учителя, подготовка которого не отвечает возросшим требованиям времени. Подготовка учителя для сельской малокомплектной школы находится в еще более худшем состоянии.

Рассмотрим более подробно условия существования малокомплектной школы (МКШ) в системе школьного образования именно как специфического звена. Первостепенно МКШ соотносят территориально с сельскими, природными условиями проживания. Сельские жители сорганизуют природно-сельскохозяйственные факторы бытия, от чего напрямую зависит их биологическое выживание. По словам П.Флоренского, крестьянин живет «с природой в тесном союзе, борется с нею и смиряется перед нею. Вся природа и все вещи – нечто живое и личное» [1].

Ученики сельской школы, в отличие от городских школьников, каждодневно имеют более живую, непосредственную связь с природой. Тесная связь с природой определяет ориентацию школьников на виды будущей трудовой деятельности, связанные с сельским хозяйством, с профессиями из области Человек-природа. По мнению педагогов, постоянное соприкосновение с природой имеет потенциально большие возможности в использовании этого фактора в образовательном процессе: в таких условиях легче, например, организовать изучение тех предметов, которые ближе к сельскому хозяйству: биологии, химии и так далее.

Близость к природным условиям, к сельскохозяйственной деятельности людей и их образу жизни не может не влиять на становление у учащихся познавательного интереса к тем проблемам учебного содержания, которые соотносятся с зоной их ближайшего окружения.

Уклад жизни на селе исторически сложился и никем не может быть придуман, он продиктован именно объективными условиями (физико-географическими, климатическими, социальными) и подвержен постоянному изменению. Небольшое количество детей, даже при благоприятной демографической, экономической и культурной обстановке, не позволяет сформировать полноценный в количественном отношении класс, поэтому его комплектация осуществляется разновозрастными детьми. Всё это – внешние обстоятельства, к которым необходимо адаптироваться и социализироваться индивиду, проживающему в сельской местности. Соответственно, содержание образования должно быть ориентировано на развернутое освещение проблем, связанных с проживанием в сельской местности.

Территориальная удаленность от крупных городов, от культурных и научных центров предопределяет устойчивый социально более однородный контингент жителей, в силу примерно одинакового рода занятий. Для малых населенных пунктов характерна особая приверженность к традициям в образе жизни и во взаимоотношениях друг с другом. В малом социуме все жители (в том числе и ученики) вступают друг с другом не только в формальные отношения (трудовые, учебные), но и неформальные, соседские, при этом информированность жителей о подробностях образа жизни своих ближайших соседей более велика, чем в городе. Замкнутость коллектива в местных условиях влияет и на взаимоотношения учащихся в школе: с одной стороны, позитивно (более близкое восприятие личности ученика учителем и учителя учениками, учениками друг друга), с другой, – отрицательно, если личные отношения в обыденной жизни между участниками образовательного процесса не сложились, то они могут влиять и на сам учебный процесс.

Стабильность населения приводит к тому, что в данном социуме редко появляются новые люди – носители иных взглядов, социальных отношений. Ученики лишены возможности приобретения опыта широкого личного общения с социальными слоями, которые отсутствуют в данной местности. Учет данных факторов в образовательном процессе, с одной стороны, требует внимания к тем аспектам учебного содержания, которые позволят ученикам глубже понять истоки местных традиций и ценности жителей «малой Родины», а с другой, – предъявляет особые требования к расширению социальных знаний обо всем современном обществе.

Социокультурная среда жителей малых сел также характеризуется относительной однородностью. Удаленность от культурных центров обуславливает примерно одинаковое информационное пространство для всех жителей села – телевидение, радио, библиотека, клуб. Образовательный и культурный уровень родителей учащихся примерно одинаков, порой, относительно низкий, по сравнению с уровнем образования родителей школьников городов и больших сел.

Отсутствие разнообразия культурных и просветительских учреждений в сельской местности предъявляет к школе особые требования в решении задач развития познавательного потенциала учащихся и общего культурного кругозора школьников, формирования ценностного отношения к духовным достижениям своей страны и других народов.

В силу относительной замкнутости образа жизни данных социумов, в них возрастает воздействие на формирование личности школьника ценностей жизни всего ближайшего местного населения, семьи и школы. Социальная однородность и общность информационного пространства малых сел делает коллективы сельских школьников социально однородными, ориентированными приблизительно на одни и те же общественные и культурные ценности и установки, обладающими примерно одинаковым опытом познавательной деятельности. Отсюда вытекают особенности общих и предметных требований к содержанию образования и формам обучения в СМКШ – они должны быть специально ориентированы на развитие познавательных способностей учащихся, на расширение их социальных и культурных знаний, на обогащение школьников опытом индивидуальной познавательной деятельности, социального взаимодействия, самостоятельного приобщения к культурным ценностям своей страны и других народов.

Немаловажной задачей при определении особенностей обучения в МКШ является учет специфики психологического склада личности ученика, формирующейся под воздействием природных и национальных особенностей проживания в данной местности.

В сельской местности комплектование школы тесно связано с формой расселения населения (поселок, село, аул и др.). Этим предопределяется ее наполняемость и тип школы: начальная

школа (массовая, малокомплектная), основная школа (массовая, малокомплектная) и средняя полная школа (массовая, малокомплектная).

Помимо этого, в современной образовательной политике считается, что учащиеся сельских школ должны обучаться по таким же учебным планам, программам, учебникам, как и городские, с введением специфических по условиям существования факультативов и профильного сельскохозяйственно-ориентированного обучения в старшей школе. Вместе с тем, в традициях российского народного образования прослеживается взаимосвязь между территориальными условиями проживания и построением содержания учебного плана, учебников. Во всяком случае, в 80-х годах прошлого столетия издавались специальные пособия, ориентированные на организацию учебно-воспитательного процесса именно в малокомплектных школах, что повышало качество образования сельских детей и во многом облегчало труд учителей. В настоящее время подобных пособий нет [2].

Малокомплектная школа – это социальная организация, которая является остовом села, обеспечивающим его устойчивое социальное развитие. Благодаря ей останавливаются такие негативные процессы, как миграция и в конечном итоге «вымирание» самого села.

Сегодня в Казахстане пытаются на высшем уровне решать проблемы МКШ. Готовится проект «Типовые правила деятельности малокомплектных школ», где подчеркивается: «Государство гарантирует функционирование малокомплектных школ (далее – МКШ) для обеспечения права на получение бесплатного начального, основного среднего, общего среднего образования детьми, проживающими в населенных пунктах с малой численностью населения.

Основной задачей МКШ является создание условий для получения каждым обучающимся качественных образовательных услуг» [3].

Сложившаяся система профессиональной подготовки учителей сельской школы недостаточно учитывает наметившиеся изменения в социальной, экономической, культурной сферах жизнедеятельности села. Она не учитывает своеобразия деятельности педагога в условиях отдаленности школы от культурных и научно-методических центров, малой наполняемости классов.

Сельская малокомплектная школа и весь круг вопросов, связанный с ней, начиная от функционирования педагогического процесса и кончая подготовкой учителя для работы в школах такого типа, – все это остается «больным местом» в системе образования страны.

Конечно, делаются попытки решить сложившиеся проблемы. Об этом свидетельствуют многочисленные примеры, в которых проявляется опыт работы. Приведем выдержки из газеты «Казахстанская правда» по созданию Ресурсного центра в республике в рамках обсуждения проекта госпрограммы развития образования на 2011-2020 годы.

Жанна Калыбаева, управление образования Жамбылской области: «В нашей области 465 школ, из них 217 малокомплектных. Самая удаленная – в 350 километрах от райцентра. Предполагаем в каждом из 10 районов открыть ресурсный центр. Проблемы у сел во всех областях общие – дефицит учителей физики, географии, химии, иностранного языка. По этой причине сложилась полезная практика: территориальная близость школ позволяет учителям работать по совместительству в соседних организациях образования, а директора школ решают проблему дефицита кадров взаимообменом. Это наш организационно-педагогический ресурс, который может быть востребован при создании ресурсных центров».

Данагуль Сюндинова: «В Костанайской области из 600 школ 86,9% сельских, в том числе 78,5% малокомплектных. В Амангельдинском и Жангельдинском районах они находятся в 700 километрах от областного центра! К ним гораздо ближе Жезказган Карагандинской области. Есть о чем подумать. Именно межрегиональное взаимодействие откроет новые возможности в образовательной деятельности сельской школы».

Наталья Окарская, заместитель начальника отдела образования города Караганды: «У нас 10 малокомплектных школ и две школы с УПК очень удалены от центра и имеют те же проблемы, что и сельские МКШ: невысокое качество образования, нехватка кадров, совмещенное преподавание предметов. Выступления на семинаре породили мысль: а почему бы не создать городские ресурсные центры по модели сельской опорной школы? Конечно, приоритеты финансирования должны отдаваться опорным школам».

Светлана Зюлина, старший преподаватель кафедры педагогического менеджмента Карагандинского ИПК и ПГС РО: «В госпрограмме заложено открытие 160 ресурсных центров по стране. Нужна большая подготовительная работа. Но всех интересуют вопросы о едином учебном плане, количестве сессий, штатном расписании, оплате работы учителей, подвозе, питании и проживании учащихся МКШ во время сессий. Ответы мог бы дать нормативный документ «Положение о ресурсном центре».

Сабит Контаев: «Малокомплектная школа должна быть сохранена как залог сохранения села. Это понимают все. На создание сети ресурсных центров, объединяющих вокруг несколько малокомплектных школ, требуются незначительные дополнительные средства на подвоз, питание, проживание учащихся и учителей во время сессии. Это гораздо дешевле, чем проживание детей в интернатах на протяжении учебного года. Главное, подростки не отрываются на длительное время от семьи, от своих корней. Ведь образ жизни родителей, их забота, семейные традиции и даже разумный контроль особенно необходимы сельскому ребенку для нормального развития, адаптации в обществе» [4].

Состояние малокомплектной школы продолжает ухудшаться: слабая материально-финансовая база, сокращение наполняемости классов и классов-комплектов, кадровая проблема, неблагоприятные экономические и социально-бытовые условия на селе, продолжающийся процесс разорения сел, аулов – вот неполный перечень негативных факторов, тормозящих успешное функционирование школ такого типа.

Сложившиеся обстоятельства ставят перед необходимостью дать реальный анализ объективного положения дел и по-новому взглянуть и оценить требования малокомплектной школы к профессиональной подготовке учителя; подготовку и принятие концептуально-нормативных документов регулирующих деятельность МКШ.

Есть основания считать, что сельская малокомплектная школа становится самостоятельным объектом научного знания. Данное обстоятельство диктует необходимость в специальной подготовке учителя для школ такого типа, требует особой технологии подготовки сельского учителя, которая, наряду с ориентацией на формирование его профессионально-педагогической готовности, обеспечивала бы четкую социально-психологическую позицию его личности, положительное отношение к педагогической деятельности в сельских условиях, его желание закрепиться и работать на селе. В сложившихся условиях должны возрасти культурологическая, диагностическая, управленческая функции учителя, его личностно-нравственная готовность к работе в трудных условиях малокомплектной школы и проживанию в социально-бытовых условиях села.

1. *Флоренский П. Сочинения. В 4 т. Т. 1 – М.: Мысль, 1994. – С. 654.*
2. *Подзорова С.В. Современная сельская малокомплектная школа: проблемы и пути их решения // Сибирский учитель. – №3(57). – май-июнь. 2008.*
3. *Проект «Типовые правила деятельности малокомплектных школ».*
4. *Рыжкова Н. Пусть маленькая, да удаленькая. Малокомплектные школы получат новое развитие // www.kazpravda.kz/c/1280433018/*
5. *Пидкасистый П.И. Проблемы сельской школы. – М., 1990.*
6. *Суворова Г.Ф. Организация учебных занятий в сельской малокомплектной школе. – М., 1995.*

Түйін

Бұл мақалада қазіргі кезеңдегі шағын жинақты мектептердің жағдайы ашып көрсетілген, сонымен қатар шағын жинақты мектептерді сақтау қажеттілігі мәселесі көтеріледі.

Summary

There are disclosed some problems of rural schools, in addition a paper describes of a necessity of saving the rural schools

ЭТНОПСИХОЛОГИЯЛЫҚ ЗЕРТТЕУЛЕРДІҢ ДАМУ БАҒЫТТАРЫ

А.З. Әліпбек – *пед.ғ.к., аға оқытушы,*
А.О. Малдыбаева – *аға оқытушы, Оңтүстік Қазақстан мемлекеттік педагогикалық институты*

Этнопсихологиялық ой-пікірлер антика дәуіріндегі философтарының еңбектерінен бастау алады. Геродот, Гиппократ, Гацит, Глиния, Страбон және т.б. Көне грек елінде тұлғаның психологиялық ерекшеліктерінің қалыптасуына өмір сүретін ортасы басты ықпал етеді.

Ежелгі грек ойшылы Гиппократ (б.э.д. 460-б.э.д. 377-356) халықтардың бір-бірінен айырмашылығы, соның ішінде олардың мінез-құлығы, сана-сезімі – өз елінің климаты мен табиғатына байланысты болады деген пікірлерді алға дамытты.

Геродот (б.э.д. 490-б.э.д. 425) – ол атақты грек тарихшысы, этнографы. Ол әртүрлі халықтың мінезі мен өмірін, тыныс-тіршілігін табиғи ортасымен байланыстыра отырып, халықтың өзіне тән ерекшеліктерін айқындап беруге тырысты. Мысалы, оның айтуынша, Египеттегі өзін-өзінің табиғи қасиеттімен ерекшеленетіндей, халқының салт-дәстүрлері, әдет-ғұрпы, мінез-құлқы басқа халықтарға қарағанда мүлдем өзгешелеу дейді.

XVIII Француз ағартушылары «халық рухы» деген түсінікті географиялық фактормен байланыстыра отырып шешуге тырысты. Француз ағартушысы Ш.Монтоскье (1689-1755) дүниедегі көптеген заттарды адам басқарады деп айтты. Мысалы: Климат, дін, заңдар, басқару принциптері, әдет-ғұрыптар, салт-дәстүрлер т.б.

Сондай ақ Монтоскьенің айтуынша, климат «халық рухындағы» басты фактор. Мысалы: ыстық климаттың адамдары тұйық, жалқау, ерлік жасауға қабілетсіз деді. Ал солтүстік халықтары суыққанды барлық істерге бейімделгіш келеді.

XIX ғасырдың ортасында этнопсихология жеке ғылым ретінде Германияда қалыптасты. Оның негізін қалағандар М.Лацарус (1824-1903) Г.Штейнталь (1923-1893). Олардың алғаш осы ғылым жайындағы еңбектері «Тіл білімі және халықтар психологиясы» журналында жарық көрді.

Лацарус және Штейнтальдің түсінігінше, «халық» – адамдар жиыны, тобыры, ал адамның рухани ерекшеліктері тілі мен шығу тегіне байланысты емес, адамдар белгілі бір халыққа субъективті жататындағы анықталады.

Лацарус және Штейнталь этнопсихологияның мынадай негізгі мәселелерін бөліп көрсетті:

– халықтың рухтық психологияның мәні мен маңыздылығын оқып үйрену;

– халық өміріндегі, өнері мен ғылымындағы ішкі іс-әрекеттерінің заңдылықтарын ашу;

– қандай да бір халықтың пайда болу, даму және жойылуының негізгі себептерін анықтау.

Лацарус және Штейнтальдың идеяларын Ресейде 1859 ж. алға қарай дамыта бастады. Ресейде Н.И. Надеждин (1804-1856 жж.), К.Д. Кавелин (1818-1885) болды. Этнопсихологиялық ой-пікірлердің ары қарай дамуы мен қалыптасуына бір қатар Ресейдің ірі ғылымдары мен көрнекті өкілдері қатысты: Н.Я. Чадаева, П.Сорокин, А.С. Холяков, Н.Я. Данилевский, Н.Г. Чернышевский, В.О. Ключевский, В.С. Солов, Н.А. Бердяев, Н.О. Лосс және т.б. Бұл ғалымдар орыстың ұлттық психологиялық ерекшеліктерін сипаттауға, зерттеуге тырысты.

Германияда В.Вундт (1832-1920 жж.) халықтар психологиясы – алғашқы әлеуметтік-психологиялық білімдердің формаларының бірі болып табылады деген көзқарасты алға қарай дамытты. В.Вундт 1886 жылы алғаш рет этнопсихологиялық еңбектері жарық көрді, 1912 жылы «халықтар психологиясы проблемалары» атты еңбектері жарияланды. 1900 жылы «Халықтар психологиясы» атты он томдық кітаптары жарық көрді.

Неміс ғалымдары халықтың шығармашылық рухы өнімдерінің нақты құрылымын сипаттар көрсетті:

– Ұлттық тіл; мифтер (аңыздар); салт-дәстүрлер; 1954 жылы американдық зерттеуші Дж.Хонигман «Мәдениет және тұлға» мектебі туралы толық сипаттама беруі. Бұл мектептің негізгі міндетті – белгілі бір мәдени ортада индивид өмір сүреді, ойлай алады және сезінеді деген пікірді қолдады.

«Жеке тұлға және мәдениет» мектебінде 1950 жылы атақты белгілі зерттеушілер – Р.Бенедикт,

К.Дюбуя, А.Инкелес, Р.Ментон, М.Мидтің еңбектері американдық ғылымда жетекшілек мәнге ие болды. Қазіргі таңда мәдени антропологиялық зерттеулер аймағындағы психологиялық аспектілерді психологиялық антропология деп атайды.

Психологиялық антропологияның негізгі бағыттарын дәстүрлі түрде келесі түрге болып қарауға болады:

– балалардың әлеуметтенуін зерттеу (балалар этнографиясы);

– ұлттық мінез-құлықты зерттеу;

– әртүрлі мәдениеттінің даму дәрежесі мен нормаларын талдау;

Американдық антрополог Ф.Бок психологиялық мәдениеттің негізгі мектептері мен принциптерін ұсынды:

Бірінші мектеп – психоаналитикалық антропология 2 принциптерден тұрады: фрейдизм, неофрейдизм (Фромм, Эриксон).

Екінші мектеп – «жеке тұлға және мәдениет» 4 бағытты біріктірді:

а) мәдениет конфигурациясы (Бенедикт);

б) Базалық және модальдық тұлға (Кординер, Дюбуя, Линтон, Инкелес);

в) Ұлттық мінез-құлық (Хсю, Горер);

г) Салыстырмалы-мәдениет (Жд. И.Б.Уайтинги).

Үшінші мектеп – «әлеуметтік құрылым және жеке тұлға» 3 бағытты анықтайды:

а) материалистік бағыт (Маркс, Энгельс, Бухарин);

б) позитивистік (Вебер, Мертон); в) Интеракционистік (Г.Мид).

Төртінші мектеп – когнитивтік антропология 2 бағытты анықтайды:

а) Примитивтік ойлауды зерттеу (Тейлор, Леви-Брюль, Боас, Леви-Строс);

б) Жеке даму ерекшеліктер мәселесін талдау. (Пиаже, Коул);

в) Этносемантикалық зерттеулер (Бермен, Кэй).

Этнопсихологиялық зерттеулердің күрделігіне байланысты 3 бағыт анықталады.

1-бағыт. Мәдени релятивизм. Мәдени релятивизм психикалық процестің құрылымы мен мазмұнына мәдениет аралық ерекшеліктердің жоғарғы түрі болып табылады. Мәдени релятивизмнің өкілі ретінде Р.Бенедикт мәдениет конфигурациясының тұжырымдамасы мен Сепиор-Уорфтың «Лингвистикалық қатынастылық гипотезасын» айтуға болады.

Француз философы және әлеуметтанушысы Л.Леви-Брюльдің тұжырымдамасы Европалықтардың логикалық ойлауын алғашқы қоғамдық ойлауымен қарама-қарсы қояды. Ф.Боастың түсінігінше, барлық мәдениет тең, бірдей, бірақ әр түрлі.

Релятивизмнің өкілдерінің көзқарасынша, қандай да бір болмасын психологиялық құбылыстарды мәдени өзгерістердің негізінен түсіндіруге болады дейді. Релятивизм (лат/reletivus – қатынастылық) – адам танымының қатынастылығы, шарттылығы және субъектілігі туралы ілім. Релятивизм халық білімінің қатынастылығын мойындап, танымның объективтілігін жоққа шығарады, әрбір халықтың білімінде объективті дүние бейнеленбейді деп сипаттайды.

2-бағыт. Мәдениет пен абсолюттілік арасындағы ұқсастықты білдіреді, қандайда болмасын арнайы құбылыс өзіндік ерекшеліктерімен сипатталады. Абсолютизм концепциясы бойынша, тайпаралық және ұлтаралық ерекшеліктерді тест арқылы анықтайды және тек осы тұжырымдама халықтардың өзіндік артықшылықтарын айқындауға тырысты. Мұнда бір халықтың интеллектілігін басқа халықтың интеллектісінен ерекшеленеді деген пікірді «нақты ғылыми дәлелденген тұжырымдама» ретінде алға дамытты». «Абсолютизмге керісінше» пікірді жақтаушылар американдық психолог М.Коул болды. Оның қарастыруынша, мәдениет тең және бірдей деді. Психологияның құбылыстар арасындағы ішкі ұқсастықтарды кейбір әдістер арқылы түсіндіруге болады.

Абсолютизм бағыты нақты қоғам мен мәдениет саласы өкілдерінің бойында кездесетін құндылықтар және олар мұны әмбебап, мәнгі әрі күллі қоғам мен мәдениеттер үшін қолданылуы тиіс деп есептейді.

3-бағыт. Универсализм бағыты мәдениет мәні тең, әрі бірдей мағынада сыртқы мәні әртүрлі, бірақ негізінен мәні бірыңғай болып келеді. Универсализм бағытын зерттеушілер мынадай мәселені шешуге тырысады: мәдениет адамның ішкі психикалық әлеміне қандай дәрежеде және қандай жолмен ықпал етуге болады. Олардың көзқарасынша, психологиялық түсінік универсальды

болып табылады және қандай да болмасын мәдениетте адамның мінез-құлқын сипаттау үшін қолданылады.

1. Жарықбаев Қ. Этнопсихология – ұлт тәрбиесінің өзегі. – Алматы, 2005.

2. Қазақ тілі терминдерінің салалық ғылыми түсіндірме сөздігі / Педагогика және психология. – Алматы, 2002.

3. Стефаненко Т. Этнопсихология. – М., 1999.

Резюме

В данной статье раскрываются пути развития этнопсихологических исследований.

Summary

This paper reveals development ways of ethno-psychological research.

САМОПОЗНАНИЕ КАК КОМПЛЕМЕНТАРНЫЙ КОМПОНЕНТ СОВРЕМЕННОЙ ОБРАЗОВАТЕЛЬНОЙ СТРАТЕГИИ

Г.А. Еремеева – *к.ф.н., доцент, КазНПУ им. Абая*

Движение от знания к незнанию пролегает через такие психические процессы, как самоощущение, самовосприятие, самопонимание, самоконтроль. Выделение ребенком себя из окружающих и дефинирование собственного «Я» сопровождается самоощущением, когда он вдруг осознает свою уникальность и неповторимость. Затем начинает сопоставлять восприятие о себе другими со своим и формировать самовосприятие, основанное на идентификации. Самопонимание опирается на установлении собственной «самости». Самоконтроль подвергает оценке свое поведение и соотношение его с принятыми общественными нормами – так возникают самоприспособление и самооценка. Данные этапы интегрируются в целостный процесс *самопознания.* Таким образом, в процессе самопознания можно выделить такие ступени: выделение-идентификация-принятие-понимание-сопоставление с общественным или личностным идеалом – приспособление-оценивание. Сложные психические процессы ребенку самостоятельно осилить трудно, ведь приходится органично объединять различные «Я», которые, по концепции У.Джеймса, развиваются и достигают уровня зрелости в различные сроки.

Возведение принципа гуманизации в дидактический принцип современной школы базируется на осознании необходимости такого изменения процесса обучения, при котором бы основной целью стало раскрытие интеллектуального и творческого потенциала каждого ребенка. Основными принципами, в соответствии с которыми должна осуществляться эта работа, являются: принцип природосообразности, который обеспечивается воспитанием личности с учетом имеющегося природного потенциала, на основе закономерностей внутреннего развития, поиска, обнаружения и укрепления внутренних сил; принцип непрерывности, обеспечивающийся механизмом взаимосвязи целей, содержания, форм и методов, характером педагогического взаимодействия, валеологизацией педагогического процесса и технологиями развития физической и духовной культуры личности; принцип целостности развития, который обеспечивается охватом эмоционально-чувственной, когнитивной и волевой сфер личности; принцип личностно ориентированного характера, обусловленный главной целью, определением содержания форм, методов и организационно-педагогических средств достижения; принцип самоорганизации и саморазвития, обеспечивающийся выбором смысложизненной ориентации в сфере образа жизни, последовательного прохождения этапов самопознания, самоопределения и самореализации, через накопление личного опыта самоанализа, самоконтроля, самокоррекции в процессе развитии.

Образовательная среда, организуемая в учебной деятельностью, в которой находится учащийся, состоит, с одной стороны, из знаний, умений, правил, различных видов деятельностей, которые как бы присваивает учащийся; с другой стороны, – из его отношений к этим знаниям, умениям, правилам, деятельностям; с третьей – из отношений ребенка к самому себе, к окружающим его сверстникам и взрослым, из понимания им своего места в этой среде, его эмоционального самоощущения в ней. Поэтому так важна постановка адекватных образовательных задач, или задач развития, что

предполагает создание условий для позитивного освоения базовых знаний и опыта жизнедеятельности, адекватного для данного возраста, современных ключевых компетенций. Система образования должна отвечать интересам и потребностям учащегося предлагать ему культурные формы их реализации. Основой этих интересов и потребностей является ориентация на пробу своих возможностей в интеллектуальной, социальной, межличностной, личностной сферах деятельности. При этом становится возможным достижение следующих результатов: формирование опыта самопознания, самореализации, индивидуального и коллективного действия, на основе которого может быть, в частности, осуществлено предварительное личностное, социальное и профессиональное самоопределение; формирование познавательной мотивации, определяющей установку на продолжение образования; формирование общих приемов и способов интеллектуальной и практической деятельности (компетентностей), в том числе специфических для предметных областей; формирование устойчивости к асоциальным влияниям, возникновению вредных привычек и неадекватных способов поведения; включение в образовательный процесс современных информационных возможностей, а также возможностей дополнительного образования (различные виды развивающей деятельности); создание условий и механизмов для возникновения общественных организаций, что является актуальной потребностью развития данного возраста; создание условий для осознанного выбора каждым учащимся своей образовательной траектории.

Качество образования определяется степенью соответствия целей и результатов образования на уровне конкретной системы образования и на уровне отдельного образовательного учреждения; соответствием между различными параметрами в оценке результата образования конкретного человека (качеством знаний, степенью сформированности соответствующих умений и навыков, развитостью соответствующих творческих и индивидуальных способностей, качеств личности и ценностных ориентаций); степенью соответствия теоретических знаний и умений их практическому использованию в жизни и профессиональной деятельности при развитии потребности человека в постоянном обновлении своих знаний и умений и непрерывном их совершенствовании. Таким образом, в центр образовательной системы ставится *познание,* как действительности, так и самого себя в качестве субъект-объекта этого познания.

Е.Н. Князева и С.П. Курдюмов [1] выдвинули теоретическую концепцию познания и обосновали критерии познания как сути инновационной обучающей среды.

1. *Познание инкарнированно:* детерминировано способностями человека: то, что познается и как познается, зависит от конкретных функциональных особенностей, способностей восприятия и движения в пространстве и во времени.

2. *Познание ситуационно.* Когнитивная система встроена, укоренена как внутренне, в обеспечивающем ее деятельность материальном нейронном субстрате, так внешне, в социокультурное окружение. Когнитивный акт расширяется в некую ситуацию, обладающую определенными топологическими свойствами. Каждый «раскраивает мир» по-своему. Он выбирает, черпает из огромного ресурса возможностей мира то, что отвечает его способностям познания (способностям мышления и/или восприятия).

3. *Познание инактивированно:* познание осуществляется в действии и через действие. Через деятельность формируются и когнитивные способности. Познавательная активность в мире создает и саму окружающую по отношению к когнитивному агенту среду в виде отбора, «вырезания» когнитивным агентом из мира именно и только того, что соответствует его когнитивным способностям и установкам. Познающий не столько отражает мир, сколько творит его.

4. *Когнитивные структуры являются эмерджентными.* Они появляются спонтанно, непредсказуемо и относительно недетерминированно в процессе самоорганизации, который интегрирует познающий субъект и его окружение.

5. Процесс познания индивида протекает во взаимной связи, кодетер-минации Я – Другой, их обоюдном и синхронном становлении. Представление об *интерсубъектности* является ключевым в новой концепции. Границы между Я и Другим не очерчены четко, с полной определенностью: быть Собой, проявлять свое Я и создавать Другое – это события, сопутствующие друг другу. Я не локализовано, оно находится в процессе становления, кодетерминации, коэволюции с Другим/Другими.

6. Познание динамично и строится в процессе *самоорганизации.* Иными словами, *когнитивные системы являются динамическими и самоорганизующимися системами.* В этом функционирование познавательных систем принципиально подобно функционированию познаваемых природных систем, т.е. объектов окружающего мира.

7. В процессе познания имеет место *циклическая детерминация субъекта и объекта* познания. Сложность и нелинейность сопровождающих всякий акт познания обратных связей означает, по сути дела, то, что субъект и объект познания взаимно детерминируют друг друга, т.е. находятся в отношении кодетерминации, они используют взаимно предоставленные возможности, изменяются в когнитивном действии и благодаря нему. Отношения субъекта и объекта познания строятся по принципу возвратности, взаимоотнесенности, референтности. Это отношения партисипации, соучастия. Видение в учащемся субъект-объекта своего познания, таким образом, предполагает процесс самопознания кореферентом учебной деятельности.

1. Князева Е.Н., Курдюмов С.П. Основания синергетики. Человек, конструирующий себя и свое будущее. – М., 2006. – С. 48-49.

Түйін

Мақалада өзін-өзі тану мен оқу үрдісінің қарым-қатынасы мәселесі сөз болады. Оқытудың өзін-өзі тану аспектісі мен таным үрдісінің белгілері анықталып, жан-жақты сипатталған.

Summary

The article deals with the process of teaching and self-cognition. Criteria of the cognition and teaching process are revealed and described (in the aspect of self-cognition).

КРИЗИС СОВРЕМЕННОЙ СЕМЬИ

Р.К. Бекмагамбетова – *зав.кафедрой педагогики, дошкольного и начального образования, д.п.н., профессор, КазНПУ им. Абая*

Проблема семьи и семейного воспитания была и остается актуальной во все времена. Особенно злободневна она сегодня. Модернизация системы образования в условиях перехода Казахстана на Болонский процесс невозможна без опоры на семью. Это неслучайно, так как семья является посредником между личностью и обществом. Она дает человеку представления о жизненных целях и ценностях, о том, что нужно знать и как следует себя вести.

Важность семьи как института воспитания обусловлена тем, что в ней ребенок находится в наиболее значимый период своей жизни, и по силе своего воздействия на личность ни один из институтов воспитания не может сравниться с семьей. Именно в ней закладываются основы личности ребенка, поэтому она должна нести ответственность за воспитание и обучение подрастающего поколения.

Несмотря на это, современная семья не справляется со своими функциями, испытывает кризис.

Кризис современной семьи во многом обусловлен социально-экономическими изменениями, происшедшими в нашей стране, это отложило отпечаток на семейных отношениях, привело к конфликтности в семье, депрессии, дестабилизации семьи.

Кризис испытывает не только городская семья, но и сельская. Ухудшение социально-экономического положения негативно повлияло на взаимоотношениях родителей и детей в сельской семье.

Бедность сельских жителей привела к тому, что многие села стали вымирать, в сельской местности развалилась инфраструктура, продолжает свертываться сеть культурно-досуговых и дошкольных учреждений, разрушена система бытового обслуживания, связи, торговли. Наблюдается в сельской местности возрастание вредных привычек в сельских семьях, возросла преступность среди сельской молодежи.

К экономическим трудностям не готовы современные отцы, многие мужчины уходят из семьи не в поисках счастья, а чаще всего, сбегая от тех проблем, которые возникли в семье.

В поисках заработка многие родители отделись от детей, перестали заниматься их воспитанием, надолго отлучились от семьи, а все это пагубно во многих случаях сказалось на детях.

Следует заметить, что отсутствие жилья, безработица привели к ослаблению семьи.

В настоящее время снизилась рождаемость, а брошенных детей становится все больше и больше.

Семья – категория вечная и историческая. С изменением исторической формации меняется цель, содержание, методы и средства воспитания детей в условиях семьи. Родители это обстоятельство в работе с детьми упускают, воспитывают своих детей в соответствии с той моделью, по которой воспитывались сами, в результате происходят конфликтные ситуации со своими детьми. Мать не понимает дочь, отец – сына, их взгляды не совпадают, идет ожесточенная словесная война между родными.

В современной семье иногда возникают срывы из-за сложности совмещения домашних обязанностей с профессиональной деятельностью, из-за необходимости перестройки духовных и эмоциональных отношений.

Иногда возникают недоразумения в воспитании современных детей из-за педагогической некомпетентности родителей.

Возник кризис в отношениях членов семьи: жена не доверяет мужу, муж не доверяет жене, родители не доверяют детям, идет слежка за действиями детей, современные дети очень болезненно переносят это.

В стране получила широкое распространение супружеская неверность, что привело увеличению разводов.

В настоящее время наметилась тенденция роста социально неблагополучных семей, чему послужили ряд существенных причин:

– экономические (низкая заработная плата, безработица, прожиточный уровень ниже черты бедности),

– алкоголизм, наркомания, проституция,

– психологические (агрессивность, жестокость, ревность, супружеская неверность),

– медицинские (венерические болезни, психические отклонения).

Следует заметить, что растет число одиноких матерей и их детей.

Увеличилось количество сирот, безнадзорных детей, бродяг, попрошаек.

Низкий уровень воспитательной компетентности семьи, слабая информированность родителей о воспитании детей ослабляет воспитательное влияние семьи.

Современная семья испытывает трудности в воспитании детей – инвалидов, детей с ограниченными возможностями, к работе с такими детьми многие семьи не готовы. Появление на свет такого ребенка является серьезным испытанием для родителей, зачастую в таких случаях отец оставляет семью, со всеми проблемами остается мать.

Развитие общества, развитие семьи приводят к увеличению семейных проблем. Надо признать, что кризис современной семьи во многом обусловлен значительными изменениями социальной жизни в целом. В рыночных условиях многие люди затерялись, не могут найти свое место, не подготовлены к решению трудных жизненных задач.

Таким образом, современная семья испытывает кризис, это нельзя отрицать. Но кризис преодолим, общими усилиями его необходимо решать, проблемы семьи должны решаться на государственном уровне.

Мы должны хорошо осознать роль современной семьи в формировании личности.

Түйін

Бұл мақалада қазіргі отбасының дағдарыс мәселесі көтеріліп, қоғамның қазіргі даму кезеңдегі отбасы дағдарысының ерекшеліктері айқындалған.

Summary

There are considered problems of modern family crisis, and features of family crisis are disclosed on a modern stage of society developing.

ПОДГОТОВКА МОЛОДЕЖИ К БУДУЩЕЙ СЕМЕЙНОЙ ЖИЗНИ

А.С. Тотанова – *профессор, КазНПУ им. Абая,*
А.М. Исламова – *студентка 3 курса, ППФ КазНПУ им. Абая*

Подготовка молодежи к будущей семейной жизни, другими словами вступлению в брак, является неотъемлемой составной частью общей системы воспитания подрастающего поколения. Многие считают, что молодой человек по достижению определенного возраста уже полностью готов к созданию семьи. Однако многочисленные социологические, педагогические и психологические исследования свидетельствуют о том, что готовность девушек и юношей к вступлению в брак и созданию семьи является целью педагогической и социальной работы. Семья, являясь организованной социальной группой, члены которой связаны общностью быта, взаимной моральной ответственностью, социальной необходимостью, обусловлена потребностью общества в физическом и духовном самовоспроизводстве, она принадлежит к важнейшим общественным ценностям. Форма семьи могла на протяжении многих веков определять общее направление эволюции макросоциальных систем. Каждый член общества, помимо социального статуса, этнической принадлежности, имущественного и материального положения, с момента рождения и до конца жизни обладает такой характеристикой, как семейно-брачное состояние. Для ребенка семья является средой, в которой складываются условия его физического, психического, эмоционального и интеллектуального развития. Для взрослого человека семья является источником удовлетворения ряда его потребностей и малым коллективом, предъявляющим к нему разнообразные и достаточно сложные требования. На стадиях жизненного цикла человека последовательно меняются его функции и статус в семье /1/.

Семья является основным носителем культурных образцов, наследуемых из поколения в поколение, а также необходимым условием социализации личности. Именно в семье человек обучается социальным ролям, получает основы образования и воспитания. Семья представляет собой комплексное социальное явление, в котором сплелись воедино многообразные формы общественных отношений и процессов и которому присущи многочисленные социальные функции. Трудно найти другую социальную группу, в которой удовлетворялось бы столько разнообразных человеческих и общественных потребностей, протекали бы основные процессы человеческой жизни и которая настолько связана с жизнью каждого индивида, что накладывает отпечаток на всё его развитие. Поэтому семья является той социальной группой, которую человек легче всего идентифицирует с собой, со своими интересами и со своим существованием в целом. При создании идеального образа семьи и, прежде всего, своей собственной, в качестве основных ценностей называются взаимопонимание, любовь, гармония в отношениях, успешный секс и наличие детей. При этом существует большой круг социальных и психологических факторов, которые вызывают сомнение в возможности успешного создания и функционирования молодой семьи /2/.

Необходимость целенаправленной подготовки молодежи к семенной жизни обусловлена дальнейшим развитием брачно-семейных отношений, тем, что она способствует всестороннему и гармоническому развитию личности, преодолению неверных взглядов на взаимоотношения мужчины и женщины, на семейную жизнь. Если говорить о сущности понятия молодежь, то это, прежде всего особая социально-возрастная группа, отличающаяся возрастными рамками и своим статусом в обществе: переход от детства и юности к социальной ответственности. Под понятием «молодежь» понимается как совокупность молодых людей, которым общество предоставляет возможность социального становления, обеспечивая их льготами, но, ограничивая в возможности активного участия в определенных сферах жизни социума /3/. Возрастные рамки, позволяющие относить людей к молодежи, различаются в зависимости от конкретной страны. Как правило, низшая возрастная граница молодежи – 14-16 лет, высшая – 28-35 лет. Молодежь в значительной части обладает тем уровнем мобильности, интеллектуальной активности и здоровья, который выгодно отличает ее от других групп населения. В то же время перед любым обществом стоит вопрос о необходимости минимизации издержек и потерь, которые несет страна из-за проблем, связанных с социализацией молодых людей и интеграцией их в единое экономическое, политическое и социокультурное пространство.

По мере того, как молодежь вступает в этап подготовки к взрослой жизни, обязанность общества по удовлетворению их потребностей в сферах образования и охраны здоровья становится важной, как никогда ранее. Базовое образование для всех является важнейшим компонентом программ социального развития. Подготовка молодых мужчин и женщин к будущей работе, участию в жизни общества, созданию семьи, адаптации к изменяющимся экономическим и социальным условиям все в большей мере требует повышения уровня образования молодых людей /4/. Подготовка к браку должна быть комплексной в своей основе, т.к. она призвана решить целый ряд очень важных задач. Необходимо повысить ответственность молодежи перед брачной и семейной жизнью, постоянно обращая внимание на социальную престижность отцовства и материнства, ориентируя женщин на брак, семью, детей. Одновременно с этим необходимо повысить психологическую готовность молодежи к браку, дать молодежи, вступающей в брак, емкие, концентрированные знания: по гигиене ухода за ребенком, психологии детского возраста, детской педагогике, психогигиене сексуальной жизни, осветить основные проблемы психологических взаимоотношений между супругами и т.д.

В настоящее время наметились значительные «ножницы» между физиологическим и социальным созреванием молодежи. За последние полвека половое созревание вследствие акселерации наступает в среднем на два года раньше (у девочек около 13 лет, а у мальчиков около 15 лет). Одновременно с этим усложнился процесс социализации, т.е. передачи молодежи всего многообразного культурного, воспитательного, производственного и научно-технического опыта. Социальная зрелость, экономическая самостоятельность молодежи в условиях урбанизации и стремительного научно-технического прогресса наступают значительно позже, порою затягиваются до 20-25 лет. Поэтому ценность брака, семьи, детей в системе общекультурных ценностей человека формируется достаточно поздно. Подлинный смысл и значение указанных ценностей открываются человеку тогда, когда он приобретает достаточный жизненный, опыт, начинает задумываться над смыслом своего личного бытия. Существуют определенные этапы формирования жизненных ценностей у молодежи: на первом плане стоят вопросы выбора жизненного пути, призвания, профессии, обретения гражданской самостоятельности и т.д.

Подготовка молодежи к браку означает формирование определенного нравственного комплекса чувств, свойств характера, готовность личности принять на себя новые обязанности по отношению к своему брачному партнеру и будущим детям. Понимание долга, своих обязанностей, как и прав других людей по отношению к ним самим, является очень важным для устойчивости брака. Нравственный долг в семейных отношениях означает и ответственность за поведение другого супруга, за воспитание детей, уважение достоинств брачного партнера, признание принципа равенства в человеческих отношениях. Вступление в брак требует существенного изменения образа жизни молодых людей, который вытекает из необходимости координировать, согласовывать ритм своей жизни с ритмом жизни другого человека. Совместная жизнь требует постоянного согласования действий партнеров, от чего зависит крепость брачных уз. Подготовленность к браку есть подготовленность к межчеловеческому общению и сотрудничеству, что в свою очередь предполагает высокую нравственную культуру. Умение приспособиться к привычкам, чертам характера другого человека, понимание его душевных движений и состояний является важнейшим показателем подготовленности человека к браку. Нравственно-психологическая подготовленность к браку означает восприятие человеком целого комплекса требований, обязанностей, социальных стандартов поведения, которыми регулируется семейная жизнь. Разумеется, нравственно-психологическая подготовленность юношей и девушек к браку должна являться частью общего воспитания человека. Когда мы говорим о подготовке молодежи к браку, то, прежде всего, следует определить, какие бытовые навыки и умения, какие знания необходимы человеку для того, чтобы он мог успешно организовать свою жизнь. Безусловно, что все эти задачи действительно должны быть решены в целях достижения готовности молодежи к семейной жизни

Среди многих аспектов проблемы формирования готовности молодежи к семейной жизни важнейшим является правильное понимание социальной роли семьи и брака в современном обществе, наличие гражданского правового сознания /5/. В данное время отмечается значительное ослабление регулирующего воздействия ранее установленных в обществе и закрепленных в

общественном сознании норм и стандартов поведения в семье. Связано это в первую очередь с тем, что в современных условиях исчезли некоторые важные функции, игравшие существенную роль в традиционной семье. Значительно изменились и функциональные роли, типичные для мужчины-супруга и женщины-жены, имевшие место в прошлом. Брак и семья в представлении отдельных людей все больше становятся в основном средством удовлетворения их потребностей в интимном и неформальном общении. Наряду с нравственным регулированием брачно-семейных отношений существует и правовое регулирование этих отношений, которое фиксирует и закрепляет их социальную сущность путем определения основных гражданских прав и обязанностей членов семьи друг перед другом и перед обществом. Положение молодежи в обществе, тенденции и перспективы ее развития представляют для общества большой интерес и практическое значение, прежде всего потому, что молодежь определяет его будущее. Существенное место в этом занимает отношение молодежи к браку и ценностям семейной жизни, ведь семья и брак всегда играли большую роль в жизни общества.

Содержание подготовки подрастающего поколения к семейной жизни включает в себя ряд важнейших аспектов. Общесоциальный аспект, раскрывает политику государства в области брачно-семейных отношений и демографии, а также содержащий данные об образе жизни, об общественной сущности брачно-семейных отношений, о значимости семьи как важнейшей ячейки демократического общества, об идейных ценностях, о социальных ролях супругов и родителей. Этический аспект подготовки к семейной жизни предполагает воспитание таких нравственных качеств, как равноправные товарищеские отношения к представителям другого пола, дружба, уважение к матери, отцу, старшим и младшим, потребность в воспитании детей ответственность, верность, честность, сдержанность, доброта, уступчивость, осознание моральных основ брачно-семейных отношений, любовь как нравственная основа брака; чувство долга перед супругой (супругом), семьей, детьми; культурно-интимных чувств, правильные представления об идеальном муже и жене, об отце и матери. Педагогический аспект включает формирование представлений о роли семьи в воспитании детей, ее педагогическом потенциале, специфике семейного воспитания, воспитательных функциях отца и матери, о путях повышения педагогической культуры родителей, а также вооружение юношества конкретными знаниями и умениями по самовоспитанию и воспитанию детей.

Психологический аспект подготовки молодежи к семейной жизни призван сформировать понятия о личности как уровне развития индивида, особенностях психологии межличностных отношений юношества, психологических основах брака и семейной жизни, умения понимать психологию других людей; развить чувства, необходимые для супружеской и семейной жизни и др. Физиолого-гигиенический аспект предполагает знания физиологических различий мужского и женского организмов, вопросов личной гигиены и др. Правовой аспект знакомит с основами законодательства о браке, с важнейшими положениями семейного права, с обязанностями супругов по отношению друг к другу, к детям, к обществу. Если эстетический аспект включает формирование отношения к семейной жизни как к самостоятельной эстетической ценности, то хозяйственно-экономический вооружает молодого человека знаниями о бюджете семьи, культуре быта, умениями ведения домашнего хозяйства.

Всесторонняя подготовка будущего семьянина должна проводиться дифференцированно, общими усилиями школы, семьи и общественности, на основе рекомендаций педагогов и психологов. В школе подготовка учащихся к семейной жизни осуществляется в процессе учебной и внеучебной работы. Различные учебные программы дают детям полезные знания, помогают вырабатывать идейно-нравственные убеждения, личностные установки. Новым направлением в развитии психологии семейных отношений является разработка ее методологических основ, опора на которые позволяет избежать фрагментарности, случайности, интуитивности. Согласно основному методологическому принципу системности, семейные отношения представляют собой структурированную целостность, элементы которой взаимосвязаны, взаимообусловлены. Существенным моментом готовности индивида к вступлению в брак является его готовность не только к реализации потребности в близости с человеком другого пола, но и к осознанию значения своих действий, первым делом в системе правовых норм, регулирующих брачно-семейные отноше-

ния. Положение молодежи в обществе, тенденции и перспективы ее развития представляют для общества большой интерес и практическое значение, прежде всего потому, что они определяют его будущее. Здесь существенное место занимают отношение молодежи к браку и семье как основной ячейке общества.

Устойчивость брачно-семейных отношений зависит от готовности молодых людей к семейной жизни, где готовность к браку понимается как система социально-психологических установок личности, определяющая эмоционально положительное отношение к семейному образу жизни. Особое значение готовность к браку приобретает на современном этапе развития общества, когда число гражданских браков увеличивается по сравнению с числом заключенных браков. Здесь наблюдаются особенности социальных установок и мотивов, которые сформировались у молодежи относительно недавно под воздействием изменившихся социальных условий и норм. Исследование ценностных ориентаций молодежи на протяжении последних лет показывает, что семья остается основной ценностью для молодежи.

1. *Гребенников И.В. Основы семейной жизни. – М., 1991.*
2. *Антонов А.И. Микросоциология семьи (методология структур и процессов). – М., 2007.*
3. *Запесоцкий А.С. Молодежь в современном мире. – СПб., 2009.*
4. *Иваненков С.П. Проблема социализации современной молодежи. – М., 1999.*
5. *Антонов А.И., Медков В.М. Социология семьи. – М., 2006.*

Түйін

Бұл мақалада жастарды жанұя өміріне дайындау және бұл дайындықтағы отбасының маңыздылығы туралы жазылған.

Summary

This article is about the preparation of youth for family life and the importance of family in the preparation of.

ОТБАСЫ ТӘРБИЕСІ – БАРЛЫҚ ТӘРБИЕНІҢ ТҮП НЕГІЗІ

Ұ.Қ. Қыяқбаева – *п.ғ.к., аға оқытушы,*
Ж.О. Қозыбаев – *оқытушы*

Қазақстан Республикасының тұңғыш президенті Н.Ә. Назарбаевтың «Қазақстандықтардың өсіп-өркендеуі, қауіпсіздігі және әл-ауқатының артуы» атты халыққа Жолдауында: «Біз бүгінгі кезеңнің міндеттерінен өзге қазіргі ұрпақтың келер ұрпақтар алдында орасан зор жауапкершілік жүгін арқалайтын, әкелер мен аналардың, аталар мен әжелердің өз балалары мен немерелері алдындағы жауапкершілігін күнделікті есте ұстауға тиіспіз» деп қазіргі отбасының әлеуметтік, мәдени, қоғамдық қызметі белсенділігінің маңызын жоғары бағалап, Республикамыздағы отбасылардың алдына үлкен міндеттер жүктеген [1].

Демек, отбасына осындай үлкен міндет жүктелудің басты себебі, оның бала тұлғасының дамуы мен қалыптасуында жетекші орын алатындығын ұғынумен байланысты. Отбасы әр баланың өмірінде ерекше орын алады. Отбасы ғасырлар бойы қалыптасқан адам баласының ең жақын топтарының бірлесіп өмір сүретін мекені. Онда адам алғашқы тәрбиені қабылдап, алғаш рет өмір туралы, ұжым туралы ұғым қалыптасады.

Отбасы тәрбиесі – барлық тәрбиенің түп негізі. Өйткені балалардың туған кезінен бастап, есейгенге дейінгі уақыт аралығында өміріне арқау болатын тәлім-тәрбие отбасы мүшелері (әке, шеше, ата, әже т.б.) арқылы беріледі. Олар баланы ата-бабаның өміріндегі еңбек және қоғамдық іс-әрекеттің барысында ғасырлар бойы жинақтаған тәжірибесінен өнеге алып, оны құрметтеуге, жаманнан жиреніп, жақсыға ұмтылуға, қоршаған ортасын танып, онымен қарым-қатынас жасауға және баланы өз бетімен әрекет етуге бейімдеп отырған.

Отбасында адам өмірге келеді, тәй-тәй басады, бірінші қуанышы мен қиындығын кездестіреді, өседі, өнеді, одан үлкен өмірге аттанады.

Әрбір отбасы қоғамның кішкентай бір бөлігі болып табылатындықтан, қоғамды өркениеттілікке жеткізу ең алдымен әрбір отбасындағы өмірді ұйымдастырудан басталмақ. Тәрбиенің бастапқы әліппесін бала отбасында алады.

Жас ұрпақты тәрбиелеу жүйесі заман талабына сай қоғамдық өмірде болып жатқан ұлы өзгерістерге байланысты. Қазіргі заман жан-жақты үйлесімді жетілген жаңа адамды тәрбиелеуді талап етіп отыр. Қоғам талабы – заман талабы, өйткені, «әр адам – өз заманының баласы, сол себептен адамды заман билейді, заманына сай заңы туындайды. Сондықтан «Туа жаман жоқ, жүре жаман бар», «Заман түзелсе, қоғам түзеледі», – деп халық педагогикасы тәрбиенің заманға, қоғамға, оның материалдық, рухани байлығына тәуелді екенін дөп басып жеткізген.

Жас адамды есті, саналы, сергек етіп тәрбиелеу отбасы мен қоғамдық тәрбие орындарының бірден-бір парызы.

Сондықтан да отбасы тәрбиесі және отбасының бала тәрбиесіндегі жауапкершілік мәселесі бүгінгі таңда педагогика ғылымындағы өзекті мәселелерінің бірі болып отыр.

«Отбасы» деген сөз әлеуметтік өмірімізде ертеден орын алса да «семья», «жанұя», «үйелмен» деген сөздер оның орнын алмастырып жүр. Өйткені олардың түпкі мағынасы – әке мен шешенің және қандас адамдардың тіршілік ету кезіндегі бірлігі, одағы. Әйтсе де «отбасы» деген терминнің өзіндік мағынасы бар. Бұлай дейтін себебіміз, адам тіршілік процесінде қажеттілігіне байланысты отжақты, үй салды, жұптасып отбасын құрды, ұрпақ сүйіп, өмірін ұрпақтан-ұрпаққа жалғастырды. Отбасы сөзінің мағынасы терең, адамның әлеуметтік өмірін айқындайды. Сондықтан соңғы кезде жарық көрген күрделі еңбектердің мазмұнынан «отбасы» деген термин орын алған. Өйткені балалардың туған кезінен бастап, есейгенге дейінгі уақыт аралығында өміріне арқау болатын тәлім-тәрбие отбасы мүшелері (әке, шеше, ата, әже, аға, апа, жеңге, жезде) арқылы беріледі. Олар баланы ата-бабаның өміріндегі еңбек және қоғамдық іс-әрекеттің барысында ғасырлар бойы жинақтаған тәжірибесінен өнеге алып, оны құрметтеуге, жаманнан жиреніп, жақсыға ұмтылуға, қоршаған ортасын танып, онымен қарым-қатынас жасауға және баланы өз бетімен әрекет етуге бейімдеп отырған.

Отбасы мәселесін көптеген әлеуметтану, философия, психология, педагогика, демография, құқық, әдептану, тарих т.б. ғылымдардың қарастыруына байланысты көптеген анықтамаларды кезіктіруге болады. Философиялық тұрғыда «отбасы» – қоғамның ажырамас құрамды, өмірде зор мәні бар кішігірім ұйым деп берілсе, әлеуметтану ғылымында отбасы некеде және қандас туыстар негізінде құрылған кішігірім топ деп берілген. Оның мүшелері бір-бірімен тұрмыстық, моральдық, жауапкершілік, өзара жәрдем көрсету қарым-қатынаста болып, әлеуметтік құрылыс ретінде қоғамның экономикалық базисінің дамуына байланысты өзгертіп, жекелей дербестікте болады деп көрсетеді. Ал, педагогикалық-психологиялық тұрғыда отбасы – ата-ана мен балалар арасындағы, ерлі-зайыптылардың және басқа да отбасы мүшелерінің қарым-қатынасының тарихи нақты жүйесі болып табылады.

Қазақ тілінің түсіндірме сөздігінде «Отбасы – өзіне, «неке мен қандас туысқа негізделген шағын топ» деп анықтама берілген [2]. Оның мүшелері тұрмыстық ортақтығы, өзара көмек және рухани жауапкершілік арқылы байланысқан. Қоғаммен, бүкіл қоғамдық қатынастардың жүйесімен тығыз байланыста бола тұрса да, отбасы – қоғамдық өмірге қарағанда адамдардың белгілі дәрежедегі дербес сырлас тобы. Отбасы өмірі материалдық және рухани үрдістерімен сипатталады. Табиғи-биологиялық және шаруашылық тұтыну қатынастары оның материалдық жағын құраса, рухани жағын құқықтық адамгершілік және психологиялық қатынастар құрайды.

Ал, Р.Н. Нұрғалиев 1996 жылы жарық көрген философиялық сөздігінде: «Отбасы – әлеуметтік қауымдастықтың түрі, ол ерлі-зайыпты одаққа және туыстық байланыстарға, яғни ері мен мен әйелінің, ата-аналар мен балалардың, аға-інілер мен апа-қарындастардың, бірге туып, ортақ шаруашылық жүргізетін туыстардың арасындағы сан алуан қатынастарға негізделген жеке тұрмысы» деп анықтама берілген [3].

Ал педагог-ғалым Қоянбаевтың оқулықтарында «Отбасы – ол бірге тұратын некеге негізделген қандас туыстар (әке, ана, бала) тобы» деп анықтама берілген [4].

1998 жылғы 17 желтоқсандағы Қазақстан Республикасының «Неке және отбасы туралы» Заңында «Отбасы – некеден, туыстықтан, бала асырап алудан немесе балаларды тәрбиеге алудың өзге де нысандарынан туындайтын мүліктік және мүліктік емес жеке құқықтар мен міндеттерге байланысты және отбасы қатынастарын нығайту мен дамытуға жәрдемдесуге тиісті адамдар тобы» деп анықтама берілген [5].

Отбасы жеке адамның, топтың, қоғамның талаптарын қанағаттандыруымен маңызды. Қоғамның іргетасы болғандығынан да, оның қоғам мүшелерімен үздіксіз толықтырып отыратын, адамзат ұрпағын өмірге әкелетін өнімпаздық қызметін басқа ешқандай орталық бөліп атқара алмайды. Сондықтан отбасы өзінің атқаратын ауқымды қызметі бар әлеуметтік институт. Қазақ отбасы қазақ халқының, Қазақстан Республикасының маңызды талаптарын орындауға, оның ішінде халықтың санын өсіруге тиісті қоғамның әлеуметтік ошағы бола тұра, жалпы отбасылық мүдде мен жеке мүшелерінің де талабын орындайды.

Қазақ халқының өміріндегі қай кезең болмасын негізгі тәрбие көзі – отбасы болған. Отбасы – адам үшін ең жақын әлеуметтік орта. Отбасы белгілі дәстүрлердің, жағымды өнегелердің, мұралар мен салт-дәстүрлердің сақтаушысы. Отбасында бала алғаш рет өмірмен, қоршаған ортамен танысып, мінез-құлық нормаларын игереді. Отбасы баланың азамат болып өсуінің негізі болып табылады.

Отбасының бірлігі оның мүшелерінің бір-біріне адамгершілік, экономикалық, құқықтық т.с.с. өзара жауапкершіліктеріне, түсініктеріне, сонымен қатар эмоцианалдық (сезімдік) жақындықтарына негізделеді. Бір жағынан отбасы – адамдардың өзінің ішкі өмірін, құпияларын, сырларын, қарсы тұрған сыртқы әсерлерден қызғанышпен қорғайтын тұйық бірлестік. Егер отбасының ішкі өмірін қоғамға ашық етсе, онда ол бірден ыдырап, күйзеліске ұшырауы мүмкін, ал екінші жағынан, отбасы адамдардың қоршаған ортаға, қоғамға ашық, айқын бірлестігі. Мұндай отбасыда өз мәселелері қоғам мәселелерімен қатар қарастырылып, шешімі де ыдырамайды. Керісінше, отбасының дамуына қауіпсіздік және сақтану сезімдерін қамтамасыз ететін мүмкіндік туғызады.

Қандай да тұйық, жабық отбасы болғанымен ол қоғамсыз өмір сүре алмайды. Өйткені оның мүшелері жан-жақты әлеуметтік топтарға, яғни өндірістік, оқу ұжымдарына, балалар ұйымдарына, қоғамдық ұйымдарға, сонымен қатар сауда, денсаулық орындарына қатысты, ондағы адамдармен тығыз байланыста болады.

Отбасы тәрбиесі – бұл жалпы тәрбиенің ең басты бөлігі. Ата-ана және отбасы мүшелері жас нәресте дүниеге келген күннен бастап, оның өміріне қамқорлық жасап, болашағын жоспарлайды және саналы азамат болып өсуі үшін қажет жағдай жасайды. Бұған баланың қажеттігін толық қанағаттандыру, оны дене және ой еңбегіне үйрету, күн тәртібін дұрыс реттеуге , салауатты өмір сүруге, адал болуға тәрбиелеу, жақсылықты үйретуге, жамандықтан жиренуге үйрету, бойында жастайынан мәдени құндылықтар мен адамгершілік қасиеттерді қалыптастыру жатады.

Отбасы тәрбиесінің мақсаты – баланың жасын, жеке ерекшелігін, психологиялық процестерін ескере отырып, жарасымды жетілген ұрпақты тәрбиелеу. Ал отбасы тәрбиесінің басты міндеттері:

- баланы үйлесімді дамыту;
- бала денсаулығына қамқорлық жасау;
- оқуына көмек көрсету;
- еңбексүйгіштікке баулу, тұрмыстағы, үй шаруашылығындағы еңбекке құлшынысын арттыру, өзіне-өзі қызмет етуге үйрету
- мамандық таңдауға көмектесу;
- тұлғаның әлеуметтенуіне көмектесу;
- ізгі, эмоционалды-адамгершіліктік қатынас тәжірибесін қалыптастыру;
- жалпы мәдени және интеллектуалдық дамуына қамқорлық жасау;
- өзін-өзі тәрбиелеу мен өзін-өзін дамытуға дайындау;
- жыныстық тәрбие, болашақ отбасылық өмірге даярлау болып есептеледі [6].

Демек, әрбір отбасы қоғамның кішкентай бір бөлігі болып табылатындықтан, қоғамды өркениеттілікке жеткізу ең алдымен әрбір отбасындағы өмірді ұйымдастырудан басталмақ. Ал, тәрбиенің бастапқы әліппесін бала отбасында алады.

Демек, жас ұрпақты тәрбиелеп өсіруде ата-аналардың атқаратын қызметі орасан зор. “Баланы таба білсең, баға да біл”, “Баланы сүйсең тәрбиесін сүй”, “Баланы мақтау жетілдірмейді, тәрбиелеп баптау жетілдіреді” – деген мақал-мәтелдер баланы тек өбектей бермей, оны бесіктен тәрбиелеу қажеттілігі, тәрбие отбасынан, ата-анадан басталатынын дәлелдейді. Сондықтан әрбір ата-ана өз міндетін білуі қажет.

1. Назарбаев Н.Ә. «Қазақстандықтардың өсіп-өркендеуі, қауіпсіздігі және әл-ауқатының артуы» атты халыққа Жолдауы. – Астана.

2. Қазақ тілінің түсіндірме сөздігі. – Алматы, 1992.

3. Нұрғалиев Р. Философиялық сөздік. – Алматы, 1996.

4. Қоянбаев Ж.Б., Қоянбаев Р.М. Педагогика. – Алматы, 2000.

5. Қазақстан Республикасының «Неке және отбасы туралы» Заңы. – Астана. 1998, 17 желтоқсан.

6. Арғынбаев Х. Қазақ отбасы. – Алматы: «Қайнар», 1996.

Резюме

В данной статье раскрываются основы семейного воспитания.

Summary

The bases of family upbringing are disclosed in a given paper.

ШАҒЫН ЖИНАҚТЫ АУЫЛ МЕКТЕПТЕРІНДЕ ОҚЫТУДЫ ТЕХНОЛОГИЯЛАНДЫРУ ЖӘНЕ ЖЕТІЛДІРУ ТӘЖІРИБЕЛЕРІ

Г.Қ. Ширинбаева – *п.ғ.к., мектепке дейінгі, бастауыш білім беру және педагогика кафедрасының аға оқытушысы, Абай атындағы ҚазҰПУ*

Қазақстан Президенті ұзақ мерзімді «Қазақстан-2030» Стратегиясының негізгі басымдықтарының бірі ретінде, ең алдымен, республиканы сапалы біліммен қамтамасыз ету және әлемдік білім беру кеңістігіне ену мақсатында білім беру мазмұнын жаңарту қажеттілігін атап көрсетті. Осыған орай қазіргі қоғамдық, әлеуметтік, саяси-экономикалық реформаларға (өзгерістер) байланысты білім беру жүйесінің мазмұны өзгеруде. Мемлекеттің білім беру жүйесіндегі болып жатқан жатқан реформалар мақсаты – нарықтық заманда білім беру жүйесін жаңа әлеуметтік-экономикалық ортаға бейімделген әдіснамалық жүйеде қайта құру, инновациялық оқыту технологияларын енгізу қажеттілігін қамтамасыз ету. Сондықтан Қазақстан Республикасындағы мемлекет басшылығының білім беру жүйесін реформалау маңыздылығы мен қажеттілігін ескеріп, жан-жақты қолдау көрсетуі, шағын жинақты ауыл мектептері үшін, білім беруді жедел дамыту мен модернизациялау мүмкін болып отыр [1].

Өйткені Қазақстанның заманауи білім беру жүйесіндегі түбегейлі өзгерістер ауылдағы шағын жинақты мектептердің де қоғам талабына сай жедел дамуы қажеттілігін туындатуда. Оған соңғы жылдары Қазақстанның жалпы орта білім беретін ұйымының 68,6%-ы ауылдық жердегі шағын жинақталған мектептер санын құрайтыны, 2 есеге көбею фактілері дәлел.

Қазақстандық білім беру жүйесінің ағымдағы қалыптасу және даму тарихи алғышарттары XIX ғасырдың орта тұсынан 1940-50 ж.ж.бастау алатын шағын жинақталған мектептердің (ШЖМ) ашылуымен байланысты. Анықталған кезеңдегі шағын жинақталған мектептердің (ШЖМ) тарихи даму барысында саяси қалыптасқан нақты әлеуметтік-экономикалық жағдайларды ескере отырып, *Ә.Сыдықов, Т.Тәжібаев, Ә.Сембаев, Г.М. Храпченков, А.Ө. Мұханбетжанова* т.б. ғалымдар оқу-ағарту ісіндегі педагогикалық ой-пікірдің қалыптасуына өз үлестерін қосты. Бұл ғылыми зерттеулер елдің әлеуметтік-экономикалық тұрақтылығы арқасында білім беру жүйесінде іргелі реформаларды іске асыруға мүмкіндік беретін білім мазмұнын, оқытудың тиімді әдіс-тәсілдерін анықтауға негіз болады [2].

Қазіргі таңда елімізде орналасқан барлық мектептердің жартысынан артығы шағын жинақты ауыл мектептерінің (ШЖМ) үлесінде болғандықтан, осы бағыттағы өзекті мәселелерге ғылыми тұрғыдан қарау, ауыл мектептерін заман талаптарына сай құру мемлекеттік жұмыстарын жүргізуді қажет ететін бірқатар бағдарламалық құжаттар мен нормативті актілер қабылданды.

Еліміздің қазіргі әлемдегі орны білім берудің сапасымен және ғылымды пайдалану деңгейімен анықталатынын ескерсек, шағын жинақталған ауыл мектептерін дамыту жұмыстары, ағымдағы білім туралы мемлекеттік құжаттармен бірге, Қазақстандағы білім саясатын жүзеге асыру жоспарының да негізін құрайды. Бұл құжаттарда жалпы орта білім деңгейінде ауылдық жердегі білім беруді ұйымдастырудың мақсат, міндеттері, нормативті-құқықтық, басқарушылық-ұйымдастыру-

шылық, ғылыми-әдістемелік, қаржы материалдық базалардың жасалуын және осы процестегі жинақталған қажетті әлеуеттердің даму жолдарын қарастыру жеке айқындалады. Демек, білім мазмұнын қалыптастырудың жаңа әдіснамалық негізі, шағын жинақталған мектептегі жеке тұлғаның даму теориясына сәйкес, кіріктіріп оқытуды жүзеге асыру, ғылыми білім сапасын жаңа заман талаптарына сай іріктеу мен меңгерту міндеттерін туындатады. Бұл міндеттердің жүзеге асуы ғалым *Ғ.З. Әділғазиновтың* шағын жинақталған ауыл мектептері үшін толық әлеуметтенген, экономикалық қарқынды еңбек нарығына бейімделген, кәсіби-құзыреттілікке негізделген педагог кадрлар дайындау мәселелерін қарастырған зерттеулерімен тікелей байланысты. Білікті педагог мамандарын дайындайтын жоғары сапалы білім жүйесі еліміздегі экономиканың тұрақты дамуын қамтамасыз ететін негізгі факторлардың бірі және ол мемлекеттің даму өзегі болып саналады.

Осыған орай, республиканың ЖОО-ры саласындағы қазіргі тенденциялар білім жүйесін реформалауды (өзгертуді) және жаңа мүмкіндіктерді ары қарай дамытуды қажет етеді. Сол себепті «2011-2020 жылдарға арналған ҚР Білім беруді дамытудың мемлекеттік бағдарламасында» көрсетілгендей, педагог кадрлардың біліктілігін арттыру басым бағыттардың бірі ретінде педагог кадрлар даярлайтын ЖОО-да (Абай атындағы Қазақ ұлттық университеті, Е.Бөкетов атындағы Қарағанды мемлекеттік университеті, Ақтөбе, Қостанай, Павлодар және Семей мемлекеттік педагогикалық институты) шағын жинақталған мектептер (ШЖМ) үшін мұғалімдерді мақсатқа сай даярлауға (екі дипломды білім бойынша кадрлар даярлау) арналған мемлекеттік тапсырыс негізінде білім беру магистрінің бағдарламасын жетілдіру көзделіп отыр.

Сонымен қатар шағын жинақталған мектептердегі білімнің сапасын арттыру мақсатында 2011 жылы Ы.Алтынсарин атындағы Ұлттық білім беру академиясының базасында ШЖМ-ны дамытудың республикалық орталығы, БАИ жанынан 14 өңірлік орталық құру, ШЖМ қызметінің үлгілік ережесін әзірлеу жұмыстары жүзеге асырылады. Республикадағы ШЖМ-да білім сапасын арттыру мәселесін шешу, жақын жерлерде орналасқан ШЖМ-ны бірыңғай білім кеңістігіне біріктіретін “тірек мектебін” құру, қашықтықтан оқыту, жаңа үлгідегі компьютерлермен және кең жолақты Интернетпен қамтамасыз ету, электронды оқыту шеңберінде ұйымдастыру; интернаттар, ресурстық орталықтар, оқытудың интерактивті құралдарымен қамтамасыз етілген мектептерде оқытуды ұйымдастыру іс-шаралары арқылы жүзеге асырылатын болады [1, 2].

Қазіргі технологияның ақпаратты жедел әрі тұрақты дамуы, еліміздің бәсекелестік басымдылығын көрсететін маңызды факторлары ретінде, ауыл мектептерінің инновациялық білімге негізделген сапалы жаңа жетістіктерге жету кепілі болып табылады. Осыған орай, ауыл мектептеріндегі оқытудың жаңа сапалық деңгейін көтеру қажеттілігі педагог қызметкерлердің кәсіптік құзыреттілігіне байланысты оқытудың инновациялық нысандары мен педагогикалық технологиялық әдістерін енгізу талаптары қойылуда. Себебі күннен күнге ауыл мектептерінде оқушылардың оқу-танымдық іс-әрекетін белсендіру өзектілігіне байланысты, ашықтық пен жеделдікті анықтайтын білім беру ортасын құру, қашықтан оқыту, инновациялық нысандарды кеңінен енгізу, нарықтық қатынастарға сәйкес оқыту жүйесін бейінді бағдарына қарай оңтайландырудың қажеттілігі артуда.

Ол туралы *Жадрина М.Ж.* шағын жинақталған мектептің (ШЖМ) оқыту үдерісін ұйымдастырудың мүмкін варианттарын анықтау барысында, бейінді оқытуда, қолданыстағы оқу жоспарының вариативтік сағаттары есебінен оқушылардың терең меңгеруге негізделіп құрылған қолданбалы (эликтивті) курстарды оқыту тиімділігінің нақты нұсқауларын ұсынады.

Сонымен қатар шағын жинақталған мектепте (ШЖМ) бірнеше сыныпты қосып оқыту жағдайында қолдануға тиімді болатын оқытудың «Үшөлшемді әдістемелік жүйесі (ҮӘЖ)» педагогикалық технологиясын отандық ғалымдар *Караев Ж.А. және Кобдикова Ж.У.* ұсынады. Бұл американдық ғалым Б.Блумның таксономиясына негізделген оқытудың мақсаттарына сәйкес, кез-келген мазмұнды толық меңгерудің нәтижесіне сәйкес тапсырмалар жүйесін біртіндеп құрастыру арқылы қолданылатын педагогикалық технология. Педагогикалық технологияның негізгі ерекшелігі: әр тақырып бойынша үшдеңгейлік тапсырмадан тұратын кері байланыс кезеңі ұйымдастырылады. Әр деңгейдің мақсаттарына сәйкес бір-бірін толықтырып, күрделеніп отыратын деңгейлік тапсырмалар тізбегі іріктеледі. Технология нәтижеге бағытталған білім берудегі тиімді құрал болуымен қатар, шағын жинақталған мектептерде оқушыларды нақты сапалы білімге, ал мұғалімді нәтижелі педагогикалық қызметке жетелейтін механизм болып табылады. Себебі жоғарыда

аталған білім мазмұнын жаңартуға қойылатын талаптарға сәйкес әр сабаққа дайындап апаратын тапсырмалар жиынтығы (синектикалық бөлімдегі тапсырмалар) мен жұмыс дәптерлерінің мазмұнындағы (нәтижеге бағытталған бөлім тапсырмалары) шағын жинақталған мектеп мұғалімнің шығармашылық зерттеушілік әрекетінің нәтижесі бола алады.

Технологияның төрт меңгеру деңгейлерінің жеке аралық мақсаттарына сәйкес оқыту: 1) қызықтыру деңгейі, 2) белсенділік деңгейі, 3) білім деңгейі, 4) біліктілік деңгейі, 5) құзіреттілік (компетентность) деңгейлері, 6) әр деңгейде білім сапасының әр түрлері қалыптасатынын көрсетеді. Бұл технология оқытудың әдістемелік жүйесі элементтерінің (оқыту мақсаты, мазмұны, әдістері, формалары мен құралдары) деңгейлік өзара байланысы бойынша төменгі сатыдан (деңгейден) жоғарыға бағытталған оқыту векторын (бағытын) негізге алады. Яғни оқыту үдерісі даму векторы бойынша, негізінен, ынталандыру бағасы (баллдық рейтинг жүйесі) арқылы қозғалысқа келеді. Бағалау жүйесі бірінші орынға қойылатын мониторинг әрбір оқушыға және мұғалімге өз жетістіктері мен кемшілік тұстарына салыстырмалы талдауға, түсінуге, ойын жинақтауға мүмкіндік береді [4].

Осы мүмкіндіктерді шығармашылық тұрғыда жетілдірудің оңтайлы жолдары, шағын жинақталған мектептердің (ШЖМ) стандартқа негізделген базистік оқу жоспарымен, білім беру ұйымдарының типтік оқу жоспарымен, жұмыстық оқу жопарымен, оқу бағдарламаларымен кешенді түрде жүзеге асырылады. Өйткені оқытудың «Үшөлшемді әдістемелік жүйесі (ҮӘЖ)» педагогикалық технологиясы ең алдымен тұлға іс-әрекетін алға қойып, оның білім сапасымен өлшенетін танымдық әрекетінің құрылымы мен мазмұнын (нақты тапсырмаларын) анықтауға негізделеді

Демек, республикадағы ауылдық білімнің тәжірибелік бағыттылығын күшейту жағынан эксперименттік сипаттағы өзіндік жұмыстардың үлесін көбейтуді көздейтін *Ж.А. Қараев және Ж.У. Кобдикованың* «Үшөлшемді әдістемелік жүйесі (ҮӘЖ)» педагогикалық технологиясы шағын жинақталған мектептің (ШЖМ) оқыту үдерісін дамыту міндеттері жүйесінде ерекше басымдыққа ие болады.

1. Қазақстан Республикасындағы білім беруді дамытудың 2011-2020 жылдарға арналған мемлекеттік бағдарламасы. – Астана, 2010.

2. Әбілқасымова А.Е., Аймағамбетова Қ.А. Қазақстандағы шағын кешенді мектептерді жетілдіру жолдары. Сб. по итогам Республиканского семинара "Современные технологии в подготовке учителей для МКШ". – Кызылорда, 2000.

3. Қараев Ж.А., Кобдикова Ж.У. Актуальные проблемы модернизации педагогической системы обучения на основе технологического подхода. – Алматы, 2005.

Резюме

В статье раскрываются эксперименты усовершенствования и информатизации обучения малокомплектных школ.

Summary

The paper describes experiments of improving and informatization of education in rural small schools.

ОРГАНИЗАЦИЯ САМОСТОЯТЕЛЬНОЙ РАБОТЫ УЧАЩИХСЯ В УСЛОВИЯХ МАЛОКОМПЛЕКТНОЙ ШКОЛЫ

Б.А. Жетписбаева – *к.п.н., ст. преп., КазНПУ им. Абая*

Демократизация общества, детерминируя демократическую концепцию школы как социального института, призванного в равной мере обеспечивать образовательные потребности личности, общества и государства, предъявляет новые требования национальному образованию, национально-региональному компоненту образования, проблемам сельских школ. В программе «Ауыл мектебі» указывается: «Модернизация системы образования на селе в новых социально-экономических условиях требует создания комплексного нормативно-правового, научно-методического, организационно-управленческого, финансово-материального обеспечения развития сельской школы как особого социокультурного явления общественной жизни и органической системы единой системы образования»[1].

Острой проблемой в системе образования Республики Казахстан являются малокомплектные школы, создание оптимальных условий для их полноценного функционирования, так как отсутствует системно проработанная стратегия, учитывающая как реальную ситуацию, так и возможные пути ее развития. Увеличение удельного веса МКШ в общем количестве общеобразовательных школ обусловлено неравномерностью расселения людей на территории республики, преобладанием сельского населения, удовлетворением образовательных потребностей людей, проживающих в небольших населенных пунктах, что требует принятия кардинальных мер по улучшению и совершенствованию их работы и обеспечения функционирования различных типов общеобразовательных организаций на селе.

Организация учебного процесса в начальной малокомплектной школе отличается:

– отсутствием одного или нескольких классов;

– структурой класса-комплекта, руководимого одним педагогом;

– малым количеством учащихся;

– отсутствием параллельных классов и их взаимовлиянием;

– неравномерной наполняемостью классов;

– разновозрастным составом учащихся в одном классе-комплекте;

– одновременном обучении учащихся нескольких классов одним учителем;

– операционно-деятельностным (процессуальным, технологическим) компонентом обучения; слабой материально-технической базой и др.

Эти особенности затрудняют процесс функционирования МКШ, влекут за собой необходимые коррективы учебно-воспитательного процесса: творческое переосмысление и применение новых педагогических технологий, методических рекомендаций; выбор эффективных методов обучения, правильное сочетание их в технологическом процессе; формирование у детей умения самостоятельно приобретать знания, а также работать под руководством учителя; умелое руководство разновозрастными объединениями детей; использование идей личностно-ориентированного обучения и воспитания. «Нередко начинающему учителю приходится придумывать особые методы работы, чтобы максимально удовлетворить потребности школьников» [2, 359].

В настоящее время основой позитивного изменения существующей ситуации в начальных малокомплектных школах является внедрение в содержание образования данного типа учреждений системы современных технологий обучения, педагогических новаций и передового опыта учителей-новаторов, гарантирующих усвоение учебного материала обучающимися на уровне требований государственного стандарта и создающих условия для их самостоятельной познавательной деятельности.

Организация **самостоятельной работы** учащихся в условиях малокомплектной школы – значимая составная часть учебного процесса. Ее эффективность определяется многими факторами, влияющими на развитие способностей личности. Умение без посторонней помощи находить способы решения познавательных задач, критически подходить к изучаемому материалу, обладать способностью творчески мыслить независимо от влияния учителя. В классе-комплекте самостоятельное приобретение знаний, умений и навыков как средств активизации обучения учащихся практикуется на всех этапах урока в зависимости от дидактической ситуации и направлена на решение учебных (повторение, закрепление) и контрольных функций (выполнение самостоятельных работ). В процессе самостоятельной работы учащимся предлагаются различные виды проверочных, подготовительных и обучающих работ. В частности, развивающие упражнения, главное назначение которых состоит в актуализации опорных знаний и формировании практических умений и навыков, ориентированных на восприятие и усвоение нового учебного материала.

По мнению И.П. Подласого, для учащихся начальных классов малокомплектных школ доступны и посильны следующие виды самостоятельных работ: подготовительные упражнения, предназначенные до изучения нового материала; самостоятельное изучение новой темы, аналогичной ранее усвоенной; упражнения на закрепление, заключающиеся в выполнении действий по алгоритмическому образцу; тренировочные упражнения и нестандартные задания, составленные в форме викторин, кроссвордов, игр, считалок и т.д., проверочные и контрольные задания [2].

Организация самостоятельной работы учащихся в практике начальной малокомплектной шко-

лы представляет собой сложный, противоречивый и длительный процесс, который связан с сознательным стремлением ученика к получению знаний и умений. Эффективность самостоятельной работы непосредственно зависит от желания школьников самостоятельно мыслить, способности ориентироваться в новой ситуации, критичности, независимости собственных суждений. При организации и планировании самостоятельной работы необходимо учитывать потенциальные возможности, интеллектуальный уровень, темп обучения и степень подготовленности каждого ученика.

Все чаще в практику начальных малокомплектных школ внедряются идеи личностно-ориентированного образования. Используются приемы **программированного обучения**, нацеленные на самостоятельное индивидуальное обучение по заранее разработанной обучающей программе с помощью специальных средств, гарантирующих от ошибок и неверных ответов. Широкое применение нашли задания, предусматривающие **уровневую дифференциацию**. Использование заданий такого типа предполагает организацию самостоятельной работы обучаемых на различных уровнях; создание познавательной мотивации и стимулирование познавательной деятельности; самостоятельный выбор каждым учащимся уровня усвоения учебного материала (не ниже Госстандарта); парные, групповые и коллективные формы организации учебного процесса.

В последние годы наиболее интенсивные поиски развиваются в использовании преимуществ **разновозрастных** объединений школьников, внедрения группового способа обучения в разновозрастных группах, когда тематическая направленность учебного материала в них совпадает. В данном случае используется **методика совместного изучения учебного материала**, **методика взаимопередачи тем** [3]. Тогда старшие по возрасту, учащиеся становятся носителями информации (знает содержание темы, умеет анализировать и т.д.) и передают ее младшим (объясняет, комментирует, демонстрирует и т.д.). Эти методики используются при изучении нового материала, обобщении и систематизации знаний и контроле, требуют сформированных навыков. В программе «Ауыл мектебі» [1] подчеркивается, что необходимость использования уровневой дифференциации и индивидуализации обучения в условиях малой наполняемости школы, совмещенных классов-комплектов и разновозрастного ученического коллектива требуют дальнейшего научного обоснованного исследования принципов и подходов обновления содержания образования, разработки на их основе вариантов учебных планов для сельских и малокомплектных школ.

Использование **компьютерных программ обучения** при выполнении самостоятельных работ в учебном процессе малокомплектных школ имеет свои, достаточно веские преимущества. С 1997 года компьютерными классами различной модификации оснащены все общеобразовательные школы, в том числе 4229 МКШ страны. Параллельно с компьютеризацией осуществляется процесс поэтапного подключения школ к сети Интернет [1]. Компьютеры, снабженные специальными обучающими программами, дают возможность решать почти все дидактические задачи. Они одновременно выдают определенную информацию и формируют теоретические знания и практические умения. Цветная графика и игровое оформление содержания обучения привлекают пристальное внимание и поддерживают особый интерес к объекту познавательной деятельности. При компьютерном обучении целесообразнее используются преимущества **индивидуального** и **взаимного обучения**, когда практикуется парная самостоятельная работа учеников разных классов за одним компьютером. К примеру, учащиеся 4 классов могут передавать знания первоклассникам и второклассникам.

Эффективность организации самостоятельной работы в МКШ в большей степени зависит от **учебника;** его содержания, структуры и логики, доступности и легкости изложения учебного материала, дидактического характера заданий и инструкций. В обязанности учителя входит проецирование учебника на свой класс: выбор наиболее приемлемых для самостоятельной работы заданий, введение дополнительных комментарий по их выполнению, дополнение инструкций учебника алгоритмическими требованиями с учетом особенностей детского восприятия и мышления.

Таким образом, создание педагогических условий для эффективного осуществления процесса обучения учащихся сельских и малокомплектных школ обеспечит формирование самостоятельных, творчески мыслящих личностей.

1. *Программа «Ауыл мектебі» на 2003-2005 годы. – Астана, 2003.*
2. *Подласый И.П. Педагогика начальной школы. – М.: Гумнитар. изд. центр ВЛАДОС, 2008. – 463 с.*
3. *Ковжасарова М.Р., Нурахметов Н.Н., Аульбекова Г.Д. Технологизация учебного процесса: казахстанский опыт. – Алматы, 2005. – с. 104.*
4. *Стрезикозин В.П. Организация занятий в начальной малокомплектной школе. – М., 1968.*

Түйін

Мақалада шағын жинақты мектептер оқыту үрдісінің ерекшеліктері туралы айтылған. Оқушылардың дербестігін қалыптастыру үшін өздік жұмыстарын құрастыру және өткізу әдіс-тәсілдері қарастырылады.

Summary

This article considers the features of the educational process of small schools. Ways and means of organizing independent work of students.

ПРОБЛЕМЫ ПРОФЕССИОНАЛЬНОЙ ПОДГОТОВКИ БУДУЩЕГО УЧИТЕЛЯ МАЛОКОМПЛЕКТНОЙ ШКОЛЫ

Т.Т. Нуржанова – *к.п.н*, **А.И. Шужебаева –** *к.п.н,* **Б.Т. Сыдыкова** – *к.п.н,*
А.А. Капенова – *к.п.н,* **Т.Н. Жундыбаева –** *к.п.н., ст.преп., КазНПУ им. Абая,*
К.Н.Ахмедиева – *магистр, Жетысуский государственный университет им. И.Жансугурова*

В осуществлении гуманистических преобразований на селе ведущая роль принадлежит сельской школе. Сельская малокомплектная школа и весь круг проблем, связанных со спецификой организации учебно-воспитательного процесса, остается одним из актуальных направлений системы образования в РК.

Переток сельского населения в город, уменьшение рождаемости, закрытие сёл, объявленных бесперспективными, затем новое возрождение малых сёл, особенно связанное с перестройкой в аграрном секторе, привели к росту числа сельских школ при значительном уменьшении их наполняемости. Об этом свидетельствуют результаты исследований Л.Г. Денисовой, А.Е. Кондратенкова, А.Шарипова, З.А. Алдамжарова, Г.З. Адилгазинова и др.

Особый статус МКШ как образовательно-воспитательного, культурного центра, а также как фактора, способствующего закреплению населения, занятого в производственной сфере хозяйства, требует внимательного, бережного отношения к её проблемам.

Сельская школа характеризуется отдалённостью от культурно-административных центров, специфической структурой, организационными особенностями, невозможностью создания методических объединений учителей, низкой информационной насыщенностью, слабой постановкой преподавания отдельных предметов, кадровой проблемой и т.д. Наиболее острой проблемой является финансирование. В силу высокого содержания одного учащегося в МКШ средства на укрепление материальной базы не всегда соответствуют потребностям школы.

Серьёзные трудности отмечаются и при проведении внеурочной работы, в организации технического и художественного творчества. Незначительное количество учащихся в школе не позволяет иметь в управленческом штате заместителя директора по учебно-воспитательной работе.

Сложен труд учителя, поэтому особых усилий мастерства требует он от учителя МКШ. Учитель занимается с двумя и более классами и на каждом уроке от него требуется так распределить время, чтобы успеть поработать с каждым классом, проверить выполнение домашнего задания, объяснить новый материал, дифференцировать систему самостоятельной работы, проверить её результаты, оценить знания учеников. Изменяется стереотип сознания традиционного представления об уроке.

Следовательно, эффективность работы МКШ определяется общими и частными условиями. Первые указывают на принципиальные возможности достижения высоких результатов учебно-воспитательного процесса, а вторые связаны с конкретной организацией и проведением уроков, внеклассной и воспитательной работой.

Вместе с тем, сельская школа имеет много преимуществ перед типовой городской. Сельские ребята в целом отличаются высокими моральными и гражданскими качествами, приобщенностью к земле, физическому труду. Можно сказать, что в сельских условиях процесс образования,

воспитания и развития личности школьника осуществляется, по крайней мере, в трёх социумах: в многодетной семье со сложившейся системой воспитания и самовоспитания, в школе и в системе ближайшего окружения, куда потенциально входит вся социально-культурная инфраструктура села. Для сельского учащегося эти величины являются постоянными, в то время как для городского школьный социум и ближайшая социальная среда могут меняться: он, например, может перейти из одной школы в другую, переехать с родителями из одного района города в другой. Разновозрастной школьный коллектив часто выступает своего рода продолжением семейного разновозрастного коллектива. Задача учителя заключается в том, чтобы правильно использовать эту благоприятную, объективно сложившуюся ситуацию.

Таким образом, от сельских учителей, которые работают в школах, насчитывающих предельно малое количество обучаемых, требуется еще более широкий дидактический диапазон готовности, способность переключаться на преподавание любой сложной гуманитарной дисциплины, если речь идет о первоначальной базовой гуманитарной специализации, и любого предмета естественного цикла, если специальная подготовка учителя осуществлялась на базе «точных» наук.

Анализ педагогической деятельности позволяет выделить основные параметры личности учителя нового типа, которые должны быть указаны в его профессиограмме, отражающей общие как требования к личности и профессиональной деятельности учителя, так и специфические требования в соответствии с учительской специальностью.

Однако вузы, готовящие педагогов, пока не имеют научно обоснованных профессиограмм, что создает большие трудности в работе, дезориентирует профессорско-преподавательский состав и не позволяет разработать концепцию эквивалентности. Основной недостаток существующих профессиограмм в их декларативности, неконструктивности и недиагностичности устанавливаемых ими квалификационных требований к учителю.

Представляет интерес исследование Л.А. Легоставой [1], которая на основе изучения личности и профессиональной подготовки учителя начальной МКШ предлагает следующий вариант профессиограммы:

1. Профессионально значимые качества личности: эрудированность, способность к распределённому вниманию; владение педагогической импровизацией; настойчивость, целеустремлённость, наличие организаторских умений; общительность; гибкость ума; стремление пополнять и обновлять педагогические знания.

2. Профессиональная компетентность: знание действующих школьных программ и учебников по начальной школе, теоретических основ методики преподавания каждого предмета; знание функций руководства школой; умение организовать совместную работу с учащимися разных классов по одному предмету, распределять время на уроке между классами, дифференцировать задания и обучать учащихся рациональным приемам выполнения самостоятельной работы, планировать и проводить внеклассную работу в детском разновозрастном коллективе и т.д. Следовательно, требования, предъявляемые к учителю МКШ, конкретизируют, дополняют и углубляют общую профессиограмму учителя.

При этом профессиограмма должна регулярно обновляться на основе научных исследований по проблемам качества высшего педагогического образования. В этой связи приобретает особое значение работа по измерению уровня подготовки специалистов. Работа в МКШ не только предъявляет особые требования к учителю, но и ставит вопрос о специальной его подготовке и оказанию методической помощи.

Научно-методические обеспечение учебного процесса подготовки учителей МКШ в Жетысуском государственном университете им. И.Жансугурова включает в себя следующие направления:

– многопрофильная подготовка учителя. Профессорско-преподавательский состав Жетысуского государственного университета работает над проблемами совершенствования учебных планов, в которых предусмотрены дополнительные специальности для каждого факультета с учетом потребности области в кадрах, в том числе для малокомплектных школ;

– включение спецкурса «Педагогический процесс в МКШ», при изучении которого предполагается усвоение студентами теоретических знаний о МКШ, об особенностях учебной и воспитательной работы в них;

– совершенствование тематики лекционных курсов психолого-педагогических дисциплин и включение новых тем в рабочие программы этих дисциплин, отражающих специфику труда учителя сельской МКШ. Значительными возможностями для подготовки учителей МКШ обладают такие дисциплины, как «Педагогика», «Психология», «Педагогическое мастерство», «Школоведение», «Методика воспитательной работы», спецкурс «Педагогика семьи» и т.д.

Известно, что в МКШ обучаются дети разных возрастов. Воспринимая ребенка таким, каков он есть с его слабыми и сильными сторонами, учитель малокомплектной школы должен создавать условия для его самореализации. А для этого на занятиях по психологии необходимо более глубокое изучение психологических новообразований учащихся всех возрастных групп. В курсе «Дидактика» особую актуальность приобретают многие вопросы методического характера, организации самостоятельной работы на уроке с малым количеством учащихся, методики проведения разновозрастных, интегративных межпредметных уроков и консультаций, конкурсов и викторин. На практических занятиях по теории обучения сверх программы рассматриваются такие вопросы, связанные с деятельностью МКШ, как «сравнение традиционного и развивающего обучения», «методика организации коллективных способов обучения как одно из направлений гуманизации образования».

В качестве заданий для самостоятельной работы студентами составляются такие методические разработки, как требования к анализу урока и деятельности учителя в МКШ, типы и формы уроков, способы организации работы учащихся с учебником, управленческие умения и пути их дальнейшего развития.

Малокомплектная школа располагает необходимыми условиями для проведения содержательной внеклассной работы, особенность которой заключается в том, что в различных её формах одновременно могут участвовать учащиеся разных классов.

Так, например, на занятиях курса «Методика воспитательной работы» студентами составляется картотека воспитательных мероприятий для МКШ. Она позволяет будущим педагогам избежать однообразия форм работы с детьми, с другой стороны, помогает определить содержание плана воспитательной работы. Интересной формой работы на практических занятиях по МВР является сотрудничество в группах, которое имитирует организацию внеклассных мероприятий в МКШ. В процессе подготовки мероприятия по созданию общешкольного журнала для МКШ среди студентов определились лидеры в главных направлениях издательской деятельности: главный редактор, выпускающий редактор, отвечающий за связь с корреспондентами, художники-дизайнеры, фоторепортеры.

Известно, что каждая сельская малокомплектная школа индивидуальна, непохожа на другие. Это различия выражается:

– в количестве учащихся;
– в количестве класс-комплектов;
– специфике контингента детей;
– в возможностях педагогического коллектива;
– в материальной базе школы;
– в реальной помощи местных хозяйств.

НИРС предполагает разработку отдельных уроков, их апробацию в условиях работы класс-комплектов. Здесь также предусмотрено изучение передового педагогического опыта. Следует отметить, что в эту работу вовлекаются преимущественно учителя МКШ, являющиеся студентами-заочниками.

Мы считаем, что формирование умений и навыков будущего учителя МКШ связано, прежде всего, с определением их системы. Следовательно, необходимо определить профессионально-педагогическое содержание каждого предмета и занятия. В этом случае и преподаватель и студент, приступая к работе, будут точно представлять, какие умения, какие методы и приемы, посредством каких видов занятий, они будут формировать необходимые учебные компетенции учащихся. Нам представляется важным осуществить такой анализ по всем предметам психолого-педагогического и методического циклов, включая спецкурсы и все виды практики.

1. Легостаева Л.А. Личность и профессиональная подготовка учителя малокомплектной школы. – М., 1979. – 95 с.

Түйін

Мақалада шағын жинақты мектеп мұғалімдерін даярлаудың өзекті мәселелері көтеріліп, оны шешудің өзіндік жолы көрсетілген.

Summary

The paper discusses a main problem of preparation teachers for rural schools, and its ways of resolving.

КӨНЕ ДӘУІР ҒҰЛАМАЛАРЫНЫҢ ЕҢБЕКТЕРІНДЕГІ ІЗГІЛІК ИДЕЯСЫНЫҢ КӨРІНІСІ

К.А. Абдреимова – *п.ғ.к., Абай атындағы ҚазҰПУ-нің аға оқытушысы*

Адамзаттың ежелден келе жатқан ортақ мүддесінің бірі – ұрпақ тәрбиесі. Осы мақсатта әрбір халықтың сан алуан ой-пікірлері мен іс-тәжірибелері ғасырлар бойы жинақталып отырған. Күллі адам баласына ортақ рухани қазынаның құрамдас бір бөлігі болып саналатын бұл жетістіктер халықтың тәлім-тәрбиелік тәжірибесінен туындаған.

Қазақ халқының да сан ғасырлық тарихи-мәдени жетістіктерінің жемісін, рухани байлығын, жанына біткен ізгілік, еңбексүйгіштік, имандылық, бауырмалдық, балажандылық, қонақжайлылық, әдептілік, әсемдік т.б. қасиеттерін танытатын құндылықтар жиынтығы – тәлім-тәрбиесінің бастауы әріден басталады. Халқымыздың тәлім-тәрбиелік жүйесінің мазмұны да ұланғайыр. Осы бағыттағы халықтың тәлім-тәрбиелік алтын қорына үлес қосқан ғұламалардың еңбегінің өзі ұшан-теңіз.

Осынау құндылықтардың бірінен саналып отырған ізгілік идеясының тамыры тамыры тереңде жатыр. Ол өркениеттік құбылыстардың барлық кезеңдерінде орын алған. Тарих төрінен ойып орын алған ұлы ғұламалар жұртының тарихи мұратын қадір тұтып, ұлтына, халқының мәдениетіне, еліне қызмет етудің алуан түрлі үлгілерін қалдырған. Әсіресе, олардың елдік рухын паш етіп тұрған тұлғалық істерінің өзі бүгінгі таңда ұлттық идеяның дамуына да тұлғалық тірек, әлеуметік бағдар болып отыр. Ұлы ғұламалар еңбектеріндегі тәлім-тәрбиелік идеялар да осы ойды растай түседі.

Ізгіліктік идеялар, философия және педагогикалық ой-пікірлер көне дәуірлерден басталған. Мұғалім мен оқушының, тәрбиеші мен тәрбиеленушінің өзара қарым-қатынасының ізгіліктік негізін дәл, нақты айқындаған философтардың ең алғашқыларының бірі – біздің дәуірімізге дейін өмір сүрген қытай философы Конфуций (557-479 б.д.д.) болды. Конфуцийдің ізгіліктік ұстанымы «өзіңе не тілемесең, басқаға да оны тілеме, жасама» мазмұнында беріліп, адам туралы және оны дұрыс тәрбиелеу арқылы одан идеалды тұлға қалыптастыруға болатыны жөнінде тұжырым жасайды. Адамгершілік, ізгіліктік ұстанымдар рухани қабылдауға бағытталып, адам бойында ізгіліктік, шындық, әділдік, құрметтеу секілді имандылық қасиеттерді тәрбиелеу қажет дейді де, ол мынадай тұжырым жасайды: «Адамдарды қызығушылықпен емес, табиғи қалпында қамқорлық немесе немқұрайлылық танытпай, төмендетпей шын сүю керек, олардағы жақсы қасиеттердің дамуына көмек бере отырып, кемшіліктері мен әлсіз жақтарына көз жұмып қарауға болмайды» [1]. Әрине, бұл бір жұрт емес, бір дәуір емес, барлық жұртқа, барлық дәуірге үлгі сөз. Адамгершіліктің ең айқын көрінісі, ізгілік тағылымы. Ғұлама бір сөзінде пиғылдың тазалығы – бар игіліктің мәйегі деп біледі. Сондықтан да Кунфудзы әлемдік ақыл-ойдың бастауында тұрған ең алғашқы даналардың бірі болып саналады.

Бұдан кейінгі IX-X ғасыр ғұламалары Әл-Хорезми (IX ғ.), әл-Фараби (780-950 ж.), Әл-Бруни (973-1037 ж.), Ж.Баласағұни (1015-16 өлген жылы белгісіз), М.Қашқари еңбектерінен бастау алған ізгілік туралы ойлар адамдық идеялардың қалыптасуына негіз болды. Осылардың ішінде көрнекті шығыс ойшылы әл-Фараби мұраларында ізгілік идеясына өте үлкен мән берген, екінші ұстаздың философиялық және педагогикалық ой-пікірлерінде ізгіліктік дүниетаным басым болды. Оның білім беру және тәрбие туралы идеяларында «Тәрбие – халықты білімге негіздеген ізгіліктік-этникалық өлшемдермен қамтамасыз ету тәсілі» екендігі айтылып, мұғалімнің жас адамдар бойында имандылық нормаларын қалыптастыру және оларға ғылым, өнер кәсіптерді меңгеру

қызметін атқару қажеттігіне назар аударған. әл-Фараби имандылық тәрбиесін бірінші орынға қояды, өйткені ол адамның жоғары жетістіктерге жетуіне және бақытты болуына кепілдік бере алады дейді. Ал имандылық қасиеттері орта және тәрбие ықпалымен қалыптасады. Ізгілікті, қайырымды адамға 4 кедергі бар: тәртіпсіздік, имансыздық, құбылмалылық, адасу. Иманды болу және аталған кедергілерді жеңу үшін адам алдымен өзін-өзі танып білуі тиіс.

Халқымызға білім нәрін сепкен ұлттың ұлы ұстазы Әбу Насыр әл-Фараби «кез келген адамның қалайтыны, мақсаты бақыт болып табылады» деп көрсете отырып, осы бақытқа жетудің жолы адамның бойында ізгілікті қасиеттердің қалыптасуы деп біледі: «Қайырымдылық бақытқа жету үшін керек. Ол табиғи түрде де, қалау түрінде де бола алады. Зұлымдық бақытқа жетуге кедергі жасайды» деп ой түйіндейді [2].

әл-Фарабидің еңбектерінде ізгілік тәрбиесі, патриоттық тәрбие, дене тәрбиесі, эстетикалық тәрбие, еңбек тәрбиесі және т.б. жан-жақты қарастырылып, талданған. Ғұлама еңбектерінде патриоттық тәрбие негізі оның Отанына деген асқақ сезімінен, туған елінің бүгіні мен болашағына деген алаңдаушылығынан, балалық махаббатынан байқалады. Ақын өз сезімін жыр жолдарымен төгілте жырлайды.

Эстетикалық тәрбие негізі де ғылыми тұрғыда алғаш рет әл-Фараби еңбектерінде көрінген. Ол эстетиканың негізгі категориясы мен әсемдікті екі тұрғыдан қарастырады:

- қайырымды мен пайдалы нәрселердің әсемдігінің өзара байланысы;
- табиғат сұлулығына және адам сұлулығына тиесілі детерминизмдер.

Иерархия тұрғысынан ол алғашқы және мәңгілік деп табиғаттағы әсемдікті мойындайды, ал адамнан шығатын және өнер арқылы іске асырылатын қайырымдылық пен әсемдікті ол екінші деп біледі [3].

Ізгілік идеясы әл-Фарабидің педагогикалық идеясының негізгі өзегі болған. Ол өзінің ғылыми еңбектерінде білім берудің ізгілік принципіне негізделуіне ерекше мән берген. Ғұламаның бұл ойы қазіргі кезде де өз мәнін жойған емес, бүгінгі таңдағы жаңа білім беру парадигмасы ретінде қабылданып отырған ізгілендіру принципі – осының нақты дәлелі.

Ғұлама әр адамның білімді болуы үшін оның күш-жігерімен қатар, адамдармен қарым-қатынасындағы жақсы қасиеттердің, адамдардың бір-біріне деген мейірімділіктерінің, өзара көмектерінің, жалпы алғанда олардың бойындағы ізгілік қасиетінің мол болуының керектігі туралы былай дейді: «Жаратылысында әрбір адамға өз тіршілігі үшін және ең жоғары кемелділік дәрежесіне жету үшін көп нәрсе керек, ол мұны өзі жалғыз жүріп таба алмайды және бұған жету үшін ол қандай да бір адам қауымын қажет етеді, осы қауымдағы адамдардың әрқайсысына оған қажетті нәрселердің жалпы жиынтығынан қандай да бір затты тауып беріп отырады. Оның бер жағында әрбір адам өзінен басқа екінші адам жөнінде де нақ осындай күйге түседі. Міне, сондықтан да бір-біріне көмектесіп отыратын біреуі екіншісінің өмір сүруіне қажетті нәрселердің бір бөлігін тауып беріп отыратын көптеген адамдар бірлестіктері арқылы ғана адам өзінің жаратылысына сай кемелділік дәрежесіне жете алады». Кемелділік дәрежесі адамның білімділігімен, мәдениеттілігімен, парасаттылығымен, инабаттылығымен сипатталады. Сондықтан кемелділік дәрежесіне ие болу бақытқа қол жеткізудің басты әрі қажетті шарты болып табылады. Ол жөнінде ұлы ұстаз былай дейді: «Біз жақсы мінез-құлық пен ақыл-парасатқа ие болған кезде солардың арқасында міндетті түрде бақытқа жетеміз... Бұл екеуі бар кезде біздің өзіміз және іс-әрекеттеріміз үстем де кемел болады, осылардың арқасында біз шын мәнінде қастерлі, қайырымды, инабатты боламыз» [4].

Ғұлама еңбектерінде оқыту принциптері де кеңінен жүйеленген. Ғалым математиканы оқыту кезінде дерексізден деректіге, абстрактылыктан нақтылыққа қарай бағыттауды негізге ала отырып, жүйелілік пен бірізділік принципін ғылымның жүйелі берілуіне негіздеген. Осылайша әл-Фараби тұжырымдаған осындай дидактикалық принциптердің қатарына ол ізгілік принципін де жатқызған [5]. Сөйтіп, өз еңбектерінде білім-парасаты, мінез-құлқы кемелденген бақытты адамды тәрбиелеу үшін тәрбие мазмұны ізгілік идеясынан, ізгілікке тәрбиелеуден басталатынына кеңінен тоқталып өтеді де, кез келген адамның бақытқа жету жолы өз бойында ізгілікті қасиеттердің қалыптасуында деп ой түйіндеген ғұлама қайырымдылық пен зұлымдықтың ара жігін ашып көрсетеді.

XI ғасырда өмір сүрген, қазақ топырағына өсіп шыққан түркі ғұламасы ойшыл-ақын Жүсіп Баласағұнның «Құтты білік» дидактикалық дастанында тәрбие мақсатына ерекше мән беріледі.

Дастанда тәрбиенің түпкі мақсаты ретінде текті, парасатты, ізгілікті адамды тәрбиелеу туралы жан-жақты сөз болады. Ақын дастанда тәрбие ұғымының анықтамасын ашып айтпағанымен, ұрпақ тәрбиесін қалай жүргізуді ел басшысының айналасындағы адамдармен қарым-қатынас жасау барысында мақсатқа бағытталған және жақсы ұйымдастырылған жұмысы арқылы көрсеткендігін анық байқауға болады.

Дастанда ізгілік идеясы оның дамуымен тығыз байланысты. Ғұлама ізгілік идеясының негізіне адамның өзін-өзі дамыту қабілетін, өзінің ерік-жігерін, өз абыраойын қорғай білуін, бақытқа жету жолындағы құқығы мен сұранысын жатқызады.

«Құтты білік» дидактикалық дастанындағы ізгілік идеясының дамуын зерттей отырып, оның теориялық-әдіснамалық негіздемесін жасаған ғалым Ә.Н. Көшербаева ізгілік идеяларының негізгілерін төмендегідей етіп көрсетеді:

– таным теориясының рационалдық дамуы;
– ғажайып ізгілік жүйесін жасау: әділдік, ақыл, дәулет, қанағат;
– жетілген тұлға тәрбиелеу;
– тұлға тәрбиелеудегі детерминаттарды есепке алу, санаткерлік сапаларды дамыту;
– мұрагерлік принципінің регламентациясы;
– ақиқат білімді қабылдаудың педагогикалық талаптарын бекіту [6].

Дастанда ғұлама ізгілікті қоғамның орнын ашып көрсетеді, мұндай қоғамның арқа сүйер тірегі – әділдікті барынша дәріптейді. Ол поэмада жетілген тұлғаны тәрбиелеу үшін тәрбиенің төрт тұғырына сүйенеді. Олар: әділет, дәулет, парасат, қанағат. Ізгілік идеясы ақын еңбегінде тәрбиенің барлық түрін қамтиды. Ақынның пікірінше дастанда қамтылған тәрбиенің барлығы бірдей жүзеге асқанда ғана, яғни адамгершілік тәрбиесі ұрпаққа адами қасиеттерді дарытса, ақыл-ой тәрбиесі арқылы бала білімді, ақылды, тілалғыш, зерек болады, ал эстетикалық тәрбие баланың бойына сұлулық пен өнерды дарытады, еңбек тәрбиесі арқылы бала тіршіліктің қайнар көзі – еңбекке бейімделеді, құқық тәрбиесі арқылы ел басқарудың жолдарын үйреніп, имандылық тәрбиесі арқылы ислам қағидаларын меңгереді, отбасы тәрбиесінде халық педагогикасы арқылы ұлттық салт-дәстүрді меңгеріп, өз ұлтының нағыз жанашыры болады. Осы тәрбиенің барлығы бірдей қамтылғанда ғана тұлғаның үйлесімді дамуы жүзеге асып, ізгілікті тұлға қалыптасады.

Жүсіп Баласағұнидың ілімі ізгілік идеясының қайнар көзі, ол дастанда ізгіліктің сипаты мен пайдасын ашып көрсетеді. Адам бойындағы жақсы, жаман қасиетерді ашып айта отырып, жақсы адамда ізгілік қасиеттердің мол болатынын айтады, сөйтіп жақсы мен жаманның ара жігіне салыстырмалы түрде талдау жасайды. Ғұлама «Жақсының аты өлмейді, ғалымның хаты өшпейді» деген халық даналығында айтылған ойды одан әрі қуаттай түсіп, қай адамды болмасын жақсылыққа апаратын жол, құрметке бөлейтін қасиет ізгілік екенін ашып айтады. Адам бойында ізгілік пен жақсы қылық қатар орын алса, ер адамның екі дүние қожасы болатынын меңзейді.

Осылайша ғұлама адам бойында кезедесетін ізгілік оның ізгі ниетінен, ізгі сөзі мен ізгі қылығынан көрінетінін өте көрегендікпен тұжырымдаған. Оның ойынша ізгі ниет адамды ізгілікке, адамгершілікке апаратын ізгі жол, сондықтан оны адам бойында қалыптастырудың маңызы зор. Адам өзінің ізгі сөзі арқылы білімділігін таныта алады, айналасындағы адамдарды шапағатқа бөлейді, кісілік келбетін көрсетеді, ізгі қылық пен ізгі ниет адамның мінез-құлқынан көрінеді. Ізгі қылығы арқылы өзінің мейірін айналасындағы адамдарға сеуіп, мінез-құлқының жақсылығын көрсетеді.

Адам бойындағы жақсы-жаман қасиеттері еш уақытта туа пайда болмайды, ол өмір бойына қалыптасады. Жақсы-жаман қылықтарды салыстыра отырып, оларды белгілі бір уақыт ішінде бірнеше рет қайталап, оған бой үйреткенде ғана адамның жақсы мінез-құлық пен дағдысын қалыптастыруға болады.

Ең жоғары құндылық ретінде саналатын адамның ізгілік қасиеті оның мінез-құлқы, іс-әрекеті, қарым-қатынасы, өзіндік көзқарасымен сипатталады. Мұны ұлы ақын Абай да өзінің қара сөздерінде айрықша көрсеткен. «...Тегінде адам баласы адам баласынан ақыл, ғылым, ар, мінез деген нәрселермен озады. Онан басқа нәрсемен оздым ғой демектің бәрі де ақымақшылдық» деп кісінің кісілігі киген киімінен емес, оның адамгершілігінен, білімі мен мінез көріктілігінен екендігін ұғындырады [7].

Ұлылар еңбегінде көрініс тапқан ізгілік идеясы – халық педагогикасынан бастау алған. Халық педагогикасы – бала шыр етіп жерге түскен сәттен бастап, ананың әуенімен әлдилейтін бесік жыры, даналыққа толы мақал-мәтелдер мен жұмбақ-жаңылтпаштар, ертегілер мен аңыздар, шешендік сөздері мен нақылдар, салт-дәстүрлер мен әдет-ғұрыптар аясында ізгілікке баулитын рухани қазына. Халық педагогикасының осындай құнды жақтарына кеңінен тоқталған, қазақ этнопедагогикасының ғылым ретінде дамуына үлкен үлес қосқан қазақтың ағартушы-демократтары Ш.Уәлиханов, Ы.Алтынсарин, А.Құнанбаевтар ізгілік туралы ойларын келешек ұрпаққа үлкен мұра етіп қалдырған.

Ізгілік идеясы жалпы адамзат мәдениетінің объективті құбылысы болып саналады. Ол халықтың бай рухани қазынасынан: ауыз әдебиетінен, өлең-жырларынан, мақал-мәтелдерінен, ұлттық мәдениетінен бастау алып, соған байланысты жеке тұлғаны өз халқының рухани қазынасы, ұлттық мәдениеті, игі дәстүрлері негізінде рухани-адамгершілік тұрғыдан қалыптастыруды көздейді.

Ауыз әдебиетінің асыл үлгілерінде махаббат пен зұлымдықтың, адамгершілік пен екі жүзділіктің, кеңпейілділік пен дүниеқоңыздықтың тартысы арқылы өмір шындығына жастардың көзін жеткізу, зор адамгершілік қасиетін мәпелеу сезімдерін ояту көзделеді. Мұндай гуманистік қасиеттерді қастерлеу, оған деген құштарлық сезімді ояту – этикалық тәрбиенің басты шарты. Халқымыз өзінің өлең-жырларында, мақал-мәтелдерінде осы қағиданы тәрбиенің басты мақсаты қойған.

Жоғарыда келтірілген ғұламалар еңбектеріндегі ізгілік идеясын талдай келе, олардың ой-пікірлерінің арасындағы өзара үндестікті анық байқауға болады. Мұның өзі ұлттық тәлім-тәрбие тамырының өте тереңге жайылғандығын көрсетеді.

Ұлы ағартушылардың бұл ойларын кейінгі толқын С.Торайғыров, А.Байтұрсынов, М.Дулатов, М.Жұмабаев, Ш.Құдайбердиев, Ж.Аймауытов сынды ғалымдар жалғастырып, өздерінің еңбектерінде ұрпақ тәрбиесіндегі халық педагогикасының ізгілікті тағылымдарын насихаттайды. Олар адамдар арасындағы адами қарым-қатынастардың ізгілікке негізделуін адамшылықты жоғары қою, адамды құрметтеу ретінде қарастырып, адамда адамдық ізгі қасиеттерді тәрбиелеу идеясын іске асыруды көздейді.

Көне дәуір ғұламаларының еңбектерінде сөз болған ізгілік идеясы қазіргі педагогика ғылымының негізгі бір саласы ізгілік тәрбиесінің мазмұнын ашып, оны одан әрі жетілдіре түсуге жол ашады, жаңа заман адамы, болашақтың тұтқасы – жастарды ізгілікке тәрбиелеуге бағыт сілтейді.

1. Конфуций. Кеңес пен толғам. Аударған Мағауин М. – Алматы: Қайнар, 2001.

2. Қазақ халқының философиялық мұрасы. Жиырма томдық. 2-том. әл-Фараби философиясы. / Құраст. Нысанбаев Ә., Құрманғалиева Г. – Астана: Аударма, 2005. – 480 б.

3. Акбаева Л. Эстетика Абу Насыра аль-Фараби в рамках этноэстетического образования в Казахстане. – Казахский язык и литература в русской школе. – Алматы, 2004, № 4. – С. 109-120.

4. әл-Фараби. Әлеуметтік-этникалық трактаттар. – Алматы: Ғылым, 1995. – 210 б.

5. Сарбасова Қ.А. Қазіргі педагогика ғылымының қайнар көздері. Монография. – Алматы: Білім, 2008. – 243 б.

6. Көшербаева Ә.Н. Тарихи-салыстырмалы педагогикадағы Жүсіп Баласағұнның ізгілік идеялары. – Алматы: Білім/Образование, №5. 2006. – Б. 52-55.

7. Абай. Қара сөз. Поэмалар. – Алматы: ЕЛ, 1992. – 272 б.

Резюме

В статье рассматриваются идеи гуманизма в трудах древних мыслителей.

Summary

The article is considered the ancient year’s scientist thinker ideas views.

ВОСПИТАНИЕ ДВИГАТЕЛЬНО-КООРДИНАЦИОННЫХ СПОСОБНОСТЕЙ НА ЗАНЯТИЯХ ПО РИТМИЧЕСКОЙ ГИМНАСТИКЕ

М.М. Иралина – *старший преподаватель кафедры оздоровительной физической культуры, факультета физической культуры и начальной военной подготовки КазНПУ им. Абая*

В современных условиях значительно увеличился объем деятельности, осуществляемой в вероятностных и неожиданно возникающих ситуациях, которая требует проявления находчивости, быстроты реакции, способности к концентрации и переключения внимания, пространственной, временной, динамической точности движений и их биомеханической рациональности [1, 2].

Все эти качества или способности связывают с понятием ловкость – способностью человека быстро, оперативно, целесообразно осваивать новые двигательные действия, успешно решать двигательные задачи в изменяющихся условиях. Ловкость – это сложное комплексное двигательное качество. Основы ловкости составляют координационные способности.

Под двигательно-координационными способностями понимаются способности быстро, точно, целесообразно, экономно и находчиво решать двигательные задачи [3, 4].

При осуществлении гимнастических, метательных движений, спортивно-игровых двигательных действий исполнители отличаются различными координационными возможностями, как в количественном, так и в качественном отношении. Поэтому в самом общем виде под координационными способностями мы понимаем возможности человека, определяющие его готовность к оптимальному управлению и регулированию двигательного действия. Разделяют виды координационных способностей: специальные, специфические и общие.

Специальные координационные способности – во всевозможных циклических (ходьба, бег, ползание, лазание, коньки, велосипед и. др.) и циклических действиях (прыжки), гимнастические и акробатические упражнения, в метательных действиях с установкой на дальность и силу метания (толкания ядра, метания диска), в атакующих и защитных двигательных действиях единоборств (борьба, бокс), в нападающих и защитных технических и технико-тактических действиях многих подвижных и спортивных игр (баскетбол, волейбол, футбол и др.) [2].

К специфическим координационным способностям относятся способности к точности воспроизведения, дифференцирования, отмеривания и оценки пространственных, временных и силовых параметров действий; к равновесию, ритму, быстрой перестройке двигательной деятельности, а также к произвольному расслаблению мышц, вестибулярной устойчивости.

Результат развития ряда конкретных специальных и специфических координационных способностей, составляет понятие «общие координационные способности».

Проявление координационных способностей зависит от целого ряда факторов, а именно: способности человека к точному анализу движений; деятельности анализаторов и особенно двигательного; сложности двигательного задания; уровня развития других физических способностей (скоростные способности, динамическая сила, гибкость и т.д.); смелости и решительности; возраста; общей подготовленности занимающихся (т.е. запаса разнообразных, преимущественно вариативных двигательных умений и навыков) и др.

Одним из главных методических положений в воспитании координационных способностей является проблема наилучшего сочетания координационных упражнений с упражнениями по развитию физических способностей (спортивных, силовых, скоростно-силовых, выносливости, гибкости).

В начале 2011-2012 учебного года на кафедре ОФК на учебных занятиях по физической культуре внедрено проведение ритмической гимнастики (аэробики). Использование упражнений ритмической гимнастики придает новую эмоциональную окраску учебному занятию, способствует его оживлению, повышает интерес к занятиям и улучшению координационных способностей студентов. При занятиях ритмической гимнастикой повысилась моторная плотность учебных занятий и количество занимающихся. Учебные группы объединены в потоки по 400-500 человек. Занятия проводятся на открытом воздухе, на футбольном поле с искусственным покрытием.

Ритмическая гимнастика отлично развивает координацию движений и гибкость, умение управлять своим телом, расслаблять мускулатуру, является прекрасным средством укрепления

суставов, способствует исправлению осанки и укреплению сердечнососудистой и дыхательной систем.

Занятия ритмической гимнастикой (аэробикой) являются наилучшими возможностями для одновременного развития координационных способностей и физических качеств, а также воспитывают музыкальную ритмику.

При воспитании координационных способностей используются подходы:

1. Обучение новым разнообразным движениям с постепенным увеличением их координационной сложности. Это подход широко используется в базовом физическом воспитании, а также на первых этапах спортивного совершенствования. Осваивая новые упражнения, занимающиеся не только, пополняют свой двигательный опыт, но и развивают способность образовывать новые формы координации движений. Обладая большим двигательным опытом (запасом двигательных навыков), студенты легче и быстрее справляются с неожиданно возникшей двигательной задачей.

Прекращение обучения новым разнообразным движениям неизбежно снизит способность к их освоению и тем самым затормозит развитие координационных способностей.

2. Воспитание способности перестраивать двигательную деятельность в условиях внезапно меняющейся обстановки. Это методический подход также находит большое применение в базовом физическом воспитании.

3. Повышение пространственной, временной и силовой точности движений на основе улучшения двигательных ощущений и восприятий. Данный методический прием широко используется в ряде видов спорта и профессионально-прикладной физической подготовке.

4. Преодоление нерациональной мышечной напряженности. Дело в том, что излишняя напряженность мышц (неполное расслабление в нужные моменты выполнения упражнений) вызывает определенную дискоординацию движений, что приводит к снижению проявления силы и быстроты, искажению техники и преждевременному утомлению.

Для определения уровня развития координационных способностей используют различные показатели, наиболее важными из которых являются:

- время, затрачиваемое на освоение нового движения или какой-то комбинации. Чем оно короче, тем выше координационные способности;
- время, необходимое для «перестройки» своей двигательной деятельности в соответствии с изменившейся ситуацией. В этих условиях умение выбрать наиболее оптимальным план успешного решения двигательной задачи считается хорошим показателем координационных возможностей;
- координационная сложность выполняемых двигательных заданий (действий) или их комплексы (комбинации). В качестве заданий – тестов рекомендуется применять упражнения с асимметричным согласованием движений руками, ногами, головой, туловищем, как наиболее сложные и реже встречающиеся двигательном опыте человека;
- точность выполнения двигательных действий по основным характеристикам техники (динамическим, временным, пространственным);
- сохранение устойчивости при нарушении равновесия;
- стабильность выполнения сложного в координационном отношении двигательного задания (по конечному результату и стабильности отдельных характеристик движения).

Также для определения уровня координационных способностей у студентов применяются некоторые контрольные упражнения:

1) бег «змейкой»;
2) челночный бег (3х10 м) в и.п. лицом в перед;
3) челночный бег (4х9 м) с последовательной переноской двух кубиков за линию старта;
4) метание теннисного мяча на точность в цель с различного расстояния и из различных исходных положений;
5) ведение мяча рукой в беге с изменением направления движения и. др.

1. *Физическая культура студента: учебник / под ред. Ильинича В.И. – М.: Гардарики, 2007. – 448 с.: ил.*
2. *Лях В.И. Координационные способности школьников. – Минск: Полымя, 1989. – 159 с.: ил.*
3. *Холодов Ж.К., Кузнецов В.С. Теория и методика физического воспитания и спорта: учеб. пособие для студ. высш. учеб. заведений /– 5-у изд., стер. – М.: Издательский центр «Академия», 2007. – 480 с.*

4. Григорович Е.С. [и др.]; Физическая культура: учеб. пособие / под ред. Григоровича Е.С., Переверзева В.А. – 2-е изд., дораб. и доп. – Минск: Выш. шк., 2009. – 245 с.: ил.

Түйін

Бұл бапқа мінездеме, әдістер, есеп, қозғағыш – басқарушы қабілеттіліктері және олардың тәрбиесін негіз қарап шыққан.

Summary

This article discusses the characteristics, methods, problems of coordination and motor abilities and the basis of their education.

ШАҒЫН ЖИНАҚТЫ МЕКТЕПТЕ ОҚЫТУДЫ ҰЙЫМДАСТЫРУДЫҢ ЖОЛДАРЫ

А.А. Алимбекова – *мектепке дейінгі, бастауыш білім беру және педагогика кафедрасының аға оқытушысы*

Қазақ елінің рухани мақтанышы, тұңғыш ағартушы-педагог Ы.Алтынсарин халқымыздың мәдениеті мен тарихының алтын қорына өзіндік үлес қосумен бірге өзінен кейінгі ұрпаққа таусылмас бай мұра қалдырды. Халқымыздың жас өрендерін оқуға, білімге шақыру жолында Ы.Алтынсариннің ұран салып, ту еткен, ескірмес еңбектері «Кел, балалар оқылық», «Әй, достарым», «Өнер, білім бар жұрттар» өлеңдері. Ол сол еңбектері арқылы қазақ мектептерін ағару ісінің дұрыс жолға қойылуына байланысты көптеген ғылыми еңбектер жазды. Ол ауыл мектептері үлгілі, тәртіпті, көрнекті, мәдениетті, ауылдағы бүкіл мәдени-ағарту жұмысының орталығы «қазақтарды оқытудың негізгі буыны» болуға тиіс деген [1]. Ағартушы-педагог ауыл мектебінің өркендеуіне, ондағы оқу үрдісіне жете назар аударған. Ал тарихи мағлұматтар бойынша 1928 жылдан бастап қазақ жерінде оқытудың кешенді жүйесінің әдістерін қолдануды тиімді деп шешкен.

Халық ағарту комиссариатындағы ғылыми педагогикалық секцияның Мемлекеттік ғылыми кеңес (ГУС) қызметкерлерінің кешенді бағдарламасын ендіру барысында Ресейде 1923 жылы мектеп тәжірибесінде жүзеге асырылды.

Осы аталған кешенді бағдарламаға сәйкес Ж.Аймауытовтың «Комплекспен оқыту жолдары» атты мұғалімдерге көмекші құрал ретінде әзірленген оқу-әдістемелік еңбегі 1929 жылы Қазақ баспасында Қызылорда қаласында басылып шықты. Еңбек негізінен он бөлімнен тұрады. Онда білім беру мазмұнына қатысты бірнеше мәселелер қарастырылған. Мысалы жұмыс жоспары, күндік жоспары және т.б.

Сонымен қатар Ж.Аймауытов өз еңбегінде комплекспен оқыудың тиімділігіне мынандай анықтамалар берген: «Комплекспен оқытқанда:

1. ...оқытушы балаға икемделеді. Баланың сұрауын, қызық көруін еске алып, баланың өзіне тапқызуға, істетуге тырысады» – деп тұжырымдайды, яғни мұғалім мен оқушының арасында дұрыс қарым-қатынас орнап, баланың таным қызығушылығын арттыру мүмкіншілігінің пайда болуы және шығармашылықпен өзбетінше жұмыс істеуге және өзбетінше ізденуге дағдыланатынын айтады.

2. «...бала өмірді, құбылысты өзі бақылауды, зерттеуді тәжірибе қылады», – дейді, бұл пікірінен Ж.Аймауытов, Ә.Бөкейхановтың теория мен тәжірибені байланыстыру керек деген идеясын қолдайтынын көруге болады.

Баланың ересек адамдарға қарағанда өзін қоршаған ортаны жалпы дүниені танып білуге деген ынтасы зор. Сондықтан балаларға білім беру кезінде өтілетін жаңа тақырыпты өмірмен, тіршілік көздерімен байланыстырып оқытудың маңызы бүгінгі күнге дейін сақталып келеді. Бұл жерде Ж.Аймауытов сабақ тақырыптарын жыл мезгілдеріне байланысты қойса, оқушылардың өтілген материалдарды жақсы қабылдауына, көздеріне елестетуіне және оқуды өмір мен табиғат құбылыстарымен, яғни тәжірибемен байланыстыруға қолайлы екенін айтқан. Бұл баланың дүниетанымың қалыптасуы мен білімінің кеңейуінің нағыз көрнекілігі деп айтуға болады.

3. «...сабақ үзіліссіз бірінен-бірі туып, біріне-бірі жалғасып отырады; бір сағатта бітпеген нәрсе екінші сағатта зерттеледі, үзіліс (тыныс) деген сабақтың арасын жіктеу үшін емес тек демалу, бой көтеру үшін істеледі». Бұл айтылған ойдан пәнаралық байланыстың бар екенін білуге болады.

4. «...керексіз көп материалдар шағындалады, сұрыпталады, тек еңбек пен жаратылысқа,

қоғамға қатынасы бар, өмірге керектері алынады» – бұл айтылғандардан комплекспен оқыту оқу пәндерін, білім мазмұнын интеграциялаумен үндес, оның мәніне, негізіне үйлес екені көрінеді.

Ж.Аймауытов «Мұғалім кез келген мәселеге бүгілмей суырып салғандай мағұлматты, комплекс тақырыбын табиғат таңдауға үйлестіруге, байланыстыруға, икемді, тапқыш, көпті көрген көне, тәжірибелі, шығармашыл, зерек, іс бастағыш, түбірлегіш, талантты болу керек», – деп мұғалімнің өз кәсібінде баланың оқуға деген қызығушылығын арттыруда түрлі әдістерді қолданып, жан-жақты тапқыр, шебер болуын талап еткен. Оның мұғалімдерді білім беру жолында талмай еңбек етуге және шығармашылықпен ізденіс жолдарына шақырғанын мына сөздерінен білуге болады. «Бірден мұндай шарттар табылмайды, әуре болмайық», – деп қорқу керек емес. Ізденсе, талаптанса қолдан жасалмайтын шарт жоқ. Құнттамаған, ізденбеген, соңына түспеген адамның жұмысы еш уақытта берекелі болмақ емес, программен, комплекспен оқыту күбе соқта емес, инемен құдық қазу да емес екенін істей келе көреміз» [2] деп мұғалімдерге қойған талабы осы күнде де өте орынды. Себебі балаларды өзінің өмір сүріп жатқан ортасы мен әр қоғамның талабына сай оқыту өзекті мәселе болып саналады.

Сол жылдардағы педагогика ғылымында оқытудың мақсатына қатысты сұрақтармен қатар балалар және жасөспірімдердің дамуының психологиялық және жас ерекшелік заңдылықтарына көңіл бөле отырып, оқытудың түрлерін ойлап табу кезек күттірмейтін мәселе болды.

Бұдан біз қазақ ағартушылары идеяларының құндылығы жоғалмай бүгінгі күнге дейінгі өзектілігін көреміз. Себебі сол заманда қарастырылған ауылдық мектепте білім беру мәселесі – қазіргі кезде де өз шешімін таппаған негізгі мәселелердің бірі.

Шағын жинақты мектепте жұмыс жасайтын мұғалімнің еңбегі шығармашылықты, төзімділікті, қайырымдылықты және жүректілікті, кәсібилікті және жинақтылықты ерекше талап етеді. Көптеген қызықтан алшақ кішігірім жерде орналасқан ауыл мектептеріндегі әрбір мұғалімді тек балаларға деген сүйіспеншілік ұстап тұр. Онда тек бір ғана мәдениет орталығы – мектеп бар. Ендігі кезекте осы елдің көркеюі, өсіп-өнуі, азаматтарының білімді болып әлемді тануы осында жұмыс жасайтын мұғалімдерге байланысты. Шағын жинақты мектептегі оқу үрдісінің бірқатар ерекшелігі бар. Атап айтқанда: бір мұғалім екі, үш немесе төрт сыныппен бір бөлмеде, сабақты біруақытта өткізеді. Шағын жинақты мектеп мұғалімінің жұмыс жүргізуі өте күрделі. Себебі оған біруақытта әртүрлі жастағы, түрлі сыныптардың оқу бағдарламасымен, әртүрлі дайындықтағы бірнеше оқушыларды оқытуға тура келеді. Әрине, әдеттегі мектептің жұмысына қарағанда шағын жинақты мектепте жұмыс жасау өте қиын.

Біруақытта бірнеше сыныппен қатар сабақ өту шағын жинақты мектептің мұғалімінен тиянақты дайындықты, оқу жұмысының дұрыс ұйымдастырылуын, сабақ кестесін ұтымды етіп құрастыруын және білікті педагогикалық тактты көрсетуін талап етеді. Бірнеше сыныппен қатар жұмыс жүргізудің мынадай кемшіліктері бар:

1. Мұғалім сабақтың алғашқы жартысында тікелей сыныппен жұмыс жүргізед. Ал қалған уақытта балалардың өз бетімен жұмыс жүргізуін ұйымдастырады.
2. Мұғалімнің зейіні екі немесе үш сыныптың арасына бөлінген.
3. Өз бетімен жұмыс жүргізу барысында оқушыларға мұғалім тарапынан шұғыл көмек алу мүмкіндігі жоқ. Себебі ол уақытта мұғалім басқа сыныппен сабақ жүргізіп жатады.
4. Оқушылар басқа сыныптың тарапынан кедергі болған жағдайда өз бетімен жұмыс жасауға мәжбүр. Себебі бұл уақытта басқа сыныпта әңгіме, түсіндіру, баяндау т.б. болып жатуы мүмкін.
5. Шағын жинақты мектептегі мұғалім күнде 8, 12 сабаққа дайындалуы қажет.

Бірақ мұғалімнің жұмысында бір сыныптың жұмысына қарағанда бірнеше сыныппен жұмыс жүргізуінің өз артықшылығы бар. Бір мұғалім үшін оқушылар саны көп емес, сондықтан да мұғалім сабақ барысында әрбір оқушыдан сабақ сұрап үлгереді және олардың жеке ерекшеліктерін жақсы тану мүмкіндігіне ие. Олардың тұрмыс жағдайларын жақсы біліп, оқушылар саны аз болған жағдайда дәптерлерін тексеруге көп уақыт жұмсамайды. Жоғары сынып оқушыларының кішілерге көмек көрсетуі үшін мүмкіндіктері көп. Себебі олар күнделікті біруақытта бір сыныпта бірге болады. Кездесетін қиындықтарды жеңіп, оның жағымды жақтарын пайдалана отырып, шағын жинақты мектептің мұғалімдері мектептің алдында тұрған оқу-тәрбие міндеттерін оңай шешеді [3].

Бүгінде шағын жинақты мектепте оқитын оқушылар толық білімді меңгеру мүмкіндігіне ие. Себебі олар шағын жинақты мектепті аяқтағаннан соң облыстың, ауданның аймақтарындағы басқа мектептерде жаңа ұжымға ене отырып, білімдерін жалғастыра алады. Сонымен қатар ЖОО-ына, колледждерде оқи алады. Шағын жинақты мектептегі жұмыстың тағы бір ерекшелігі сабақты екі, үш сыныппен өз бетімен жұмыс жүргізусіз ұйымдастыру мүмкін емес. Шағын жинақты мектептегі оқушылардың өз бетімен жұмыс жүргізуі сабақтың 50%-ын құрайды. Ал, әдеттегі мектептердегі оқушылардың өз бетімен жұмыс жүргізуіне сабақтың тек 20%-ы ғана берілген. Сондықтан да шағын жинақты мектепте жұмыс жасайтын мұғалімдер оқушыларды өз бетімен жұмыс жасауға үйреткені дұрыс. 1-сыныптан бастап оқушыларға өзіндік жұмыстың бірнеше түрлерін көрсеткені жөн. Алғашында бұл тапсырмалар көлемі бойынша көп емес және үлгі бойынша жасауды ұсынған абзал. Мысалы, осынша дөңгелек сал, осынша түйме, мына санды цифрмен жаз т.с.с. Біртіндеп бұл тапсырмаларды күрделендіріп әрі шығармашылық сипат беру қажет.

Оқыту үрдісінде балалар кітаппен және дидактикалық материалмен жұмыс жасауға үйренеді. Өзіндік жұмысты ұйымдастыру барысында әдеттегі мектептердегі талаптарды басшылыққа алған дұрыс:

1. Өзіндік жұмыс бағдарламалық талаптарға сай болуы қажет.
2. Өзіндік жұмыс логикалық ойлауды дамытуы керек, яғни оқушының ойын қозғауы қажет.
3. Барлық өзіндік жұмыстар оқушылар күшіне сай болуы керек. Бұл жағдайда ол саналы түрде орындауы шарт.

Өзіндік жұмыстың түрлері формасы мен мазмұны жағынан түрлі болғаны дұрыс. өзіндік жұмысты ұйымдастыру барысында жүйелілік ұстанымын басшылыққа алу қажет. Әрбір өзіндік жұмысты тексеріп, бағалаған жөн. Өзіндік жұмыс білімді бекіту және сабақтың басқа кезеңдерінде де өз орнын алуы керек. Балаларды өзіндік жұмысты орындауға үйрете отырып, өзіндік жұмысты орындаудың әдісін түсіндіру қажет. Егер қажет болған жағдайда жұмыстың үлгісін берген жөн. Үлгерімі жағынан кішкене әлсіз балаларға ерекше назар аударып, ал керісінше үлгерімі жақсы оқушыларға тапсырма түрін күрделендіру керек. Бұл тапсырмаларды алдын-ала тақтада, плакатта немесе жеке карточкаларға дайындау қажет.

Шағын жинақты мектептегі мұғалімнің біруақытта бірнеше сыныппен жұмыс жүргізу жағдайына орай, мұғалімдер оқушылардың өзіндік жұмысының барысын әрдайым бақылауға ала алмайды. Сондықтан оқушыларды өздерін бақылауға да үйреткен дұрыс. Өздерін бақылауды әдетте 1-сыныпты аяқтағаннан кейін енгізген пайдалы. Математика сабақтарында шешілген мысалдарды тексеруді кері әрекет жасау арқылы пайдалануға болады. Тапсырмаларды шешу барысында балаларды тапсырманы әртүрлі жолмен тексеруді үйреткен дұрыс. Өз-өзін бақылау дағдысын дамыту үшін өзара тексеріс тәсілі үлкен маңызға ие. Балалар бір-бірімен дәптер алысып, бір-бірінің өз бетімен орындаған жұмыстарын тексере алады.

Шағын жинақты мектептегі мұғалім бірнеше сыныппен жұмыс жүргізу барысында өз бетімен жұмыс жүргізудің түрлерін пайдалану керек. Себебі шағын жинақты мектептерге арнайы әдістемелік әдебиеттер сирек. Сондықтан шағын жинақты мектептердің мұғалімдері көптеген дидактикалық құралдарды (түрлі кестелер, карточкалар, тапсырмалар) дайындауға мәжбүр. Олар өзіндік жұмысты оқушылардың жас және жеке ерекшеліктерін ескере отырып, ұйымдастыруға мүмкіндік береді.

Өзіндік жұмыстың күрделілік деңгейін біртіндеп өсіріп және оны әрбір оқушыны бақылаудан таса қылмай ұстаған дұрыс. Бағдарламалардың қиын бөлімдерінде жұмыс жасау барысында тек оқу тапсырмасын ғана емес, ұсыныстар жазылған карточкалар да пайдалы. Өзіндік жұмыс үшін тапсырмаларды оқушыларды жаңа материалды қабылдауға дайындайтындай етіп құрастыру керек.

Қорыта келгенде, аталған мәселенің шешімін дұрыс тауып, қазақ ағартушыларының аңсаған арманын яғни әрбір қазақ баласының жете білім алуын қадағалау шағын жинақты мектептің үлесіне де тиесілі деп білеміз.

1. Сейталиев Қ. Педагогика тарихы. – Алматы: Білім, 2008.

2. Аймауытов Ж. 5-томдық шығармалар жинағы. – Алматы: Ғылым, 1999.

3. Тойбазарова Н.Ә. Шағын жинақты бастауыш мектепте ақпараттық технологияларды пайдалана отырып білім сапасын көтеру. Республикалық ғылыми-практикалық конференция материалдары. – Алматы, 2009.

Резюме

В данной статье рассматриваются пути организации учебного процесса в малокомплектной школе.

Summary

The ways of educational process organization in rural small schools.

МЕТОДЫ СОВЕРШЕНСТВОВАНИЯ СКОРОСТНЫХ СПОСОБНОСТЕЙ В НАСТОЛЬНОМ ТЕННИСЕ

А.К. Бисекенова – *старший преподаватель кафедры оздоровительной физической культуры, КазНПУ им. Абая*

До недавнего времени настольный теннис считали видом спорта, не требующим ни значительного развития физических качеств, ни энергетических затрат во время игры. Однако современные научные исследования и практика доказывают обратное [1, 2].

Современный настольный теннис представляет собой мощную, атлетическую и динамичную игру. Для нее характерен высокий темп и удары по мячу со сверхсильными вращениями, что позволяет обеспечить надежность попадания мяча на стол и представляет для соперника угрозу проигрыша очка. [3]

Теннисист должен уметь быстро передвигаться по площадке, выполняя большое количество мощных атакующих и контратакующих ударов и не снижая при этом точности управления полетом мяча. Такая игра предъявляет высокие требования к двигательным и функциональным возможностям спортсмена. Для успешной игры в настольный теннис необходимо гармоническое развитие таких физических качеств, как выносливость, быстрота, сила, ловкость, подвижность в суставах и координация движений на высоком уровне. Все перечисленные физические качества тесно взаимосвязаны.

В зависимости от возраста, подготовленности теннисистов, общая и специальная физическая подготовка меняется, но во всех своих аспектах она необходима на всех этапах становления спортивного мастерства.

Скоростные способности являются одними из ведущих качеств в достижении высоких спортивных результатов в настольном теннисе, так как игра требует быстрых ответных действий на неожиданные атакующие действия противника и тот, кто быстрее выполняет удары, тот и выигрывает. Скоростные способности являются комплексным физическим качеством, которое определяют три основных фактора:

– скорость двигательной реакции (быстрота ответных действий на какой-либо внешний раздражитель);

– скорость одиночного движения;

– частота движений (темп).

Эти факторы являются одним из главных в достижении успеха в настольном теннисе. Однако между этими факторами прямой связи не существует, и теннисист, обладающий хорошей двигательной реакцией, необязательно продемонстрирует высокий темп движений, и наоборот. Взаимообусловленность скоростных способностей имеется только на уровне элементарных форм их проявления.

Скоростные способности, по сравнению со всеми другими физическими качествами, являются самыми трудно тренируемыми качествами человека. Максимально возможный прирост скорости, например, в спринтерском беге после многолетних занятий не превышает 15-18%. Это обусловлено, прежде всего, тем, что физиологической основой быстроты является мало поддающееся совершенствованию, врожденное свойство центральной нервной системы – подвижность нервных процессов (смена возбуждения и торможения).

Как правило, скоростные качества человека увеличиваются примерно до 14-15 лет. Однако диапазон возраста для их целенаправленного развития колеблется от 7 до 17 лет. Сенситивный период развития скоростных способностей – 7-12 лет. При этом важнейший показатель скорост-

ных способностей – частота движений – наиболее эффективно совершенствуется с 7 до 9 и в 12-13 лет, а скорость одиночных движений – в 10-13 лет. Максимальная скорость в циклических упражнениях у юношей эффективно поддается улучшению в 15-16, а у девушек – в 14-17 лет.

Важнейшими факторами, влияющими на проявление скоростных способностей человека в двигательной деятельности, являются.

1. Факторы динамической силы и оптимальной гибкости – они в значительной мере определяют скорость передвижения в пространстве.

2. Способность мышц к расслаблению. Любое движение осуществляется двумя группами мышц – синергистами, выполняющими сокращение мышц в нужном для перемещения направлении, и антагонистами, находящимися в состоянии определенного напряжения и препятствующими согласованной работе противоположных мышечных групп. Поэтому для достижения максимальной быстроты выполнения движения необходимо, чтобы антагонисты были оптимально расслаблены. В связи с этим умение спортсмена расслабляться по ходу выполнения движения весьма существенно влияет на скорость движения.

3. Волевые качества – они также определяют проявление высоких скоростных показателей. Интенсивность волевого усилия поддается некоторому совершенствованию в результате целенаправленной физической работы.

4. Качество техники выполнения скоростных движений. Признано, что применение упражнений на скорость, освоенных на уровне умения, не способствует росту быстроты, так как человек частично концентрирует свое внимание на выполнении движения. Поэтому для тренировки скоростных способностей совершенствуемые движения должны быть освоены до уровня навыка.

Таким образом, скоростные способности поддаются определенному совершенствованию, и эту возможность необходимо широко использовать в практике работы по воспитанию игроков в настольный теннис.

Основным средством развития быстроты являются упражнения скоростного характера, которые выполняются в комплексе с другими движениями. Выполняются они быстро, по неожиданному (желательно зрительному) сигналу. Упражнения должны быть разнообразными, должны охватывать различные группы мышц, способствовать повышению координационных способностей занимающихся. Качество быстроты постепенно может утрачиваться, если над ним систематически не работать. Для этого подбираются специальные подвижные игры с элементами выполнения игровых приемов, стартовые ускорения, эстафеты с препятствиями. Упражнения для развития быстроты не следует давать на фоне утомления, так как при этом резко нарушается координация движений и теряется способность к скоростным действиям.

Физические упражнения на развитие быстроты ответных действий.

1. Из различных исходных положений колебательные и круговые движения согнутыми и прямыми руками (однонаправленные, разнонаправленные, одновременные и поочередные) в максимально быстром темпе в течение 5-6 с.

2. Ходьба с круговыми движениями руками в темпе, превышающем в два раза темп шагов. В стойке на лопатках маховые движения ногами (педалирование), с постепенным ускорением и с последующим замедлением в течение 10-12 с.

3. Броски мяча вверх и ловля с различными движениями в момент нахождения мяча в воздухе (повороты, приседания, наклоны, хлопки, смена мест и т.п.).

4. Быстрая передача мяча в парах стоя или сидя (расстояние между партнерами 2-3 м) в виде соревнования на количество передач за 5-6 с.

5. Прыжки через короткую и длинную скакалку (в виде соревнования на большее количество прыжков за 8-10 с.). Прыжки с двойным вращением скакалки.

6. Из различных исходных положений по сигналам (звуковым и зрительным) быстрое выполнение несложных движений и действий: из положения основной стойки подпрыгнуть или сесть по-турецки; из положения – лежа на спине быстро сесть или принять положение группировки; из упора присев быстро встать, перейти в упор – лежа или подпрыгнуть вверх; из наклона вперед, руки вниз – назад, быстро поднять туловище до горизонтального положения, руки вверх; из наклона, касаясь пальцами пола, быстро выпрямиться; в висе быстро согнуть и разомкнуть ноги.

7. Различные упражнения в игровой форме, требующие быстрых ответных действий: остановка по сигналу во время быстрой ходьбы, бега; тоже, но по сигналу принять определенное положение – позу; различные действия в ответ на сигнал (при ходьбе наклониться и коснуться пальцами пола, не замедляя темпа шагов; повороты на 180^0-360^0; метание мяча во внезапно появившуюся мишень.

Оценка уровня развития физических качеств осуществляется с помощью контрольных упражнений, приведенных ниже.

Тест « Бег 30 м» (3 серии с 10-секундным перерывом) используется для оценки общей скоростной выносливости спортсмена.

Тест « Бег 10м» характеризует простую двигательную реакцию спортсмена.

Тест «Перемещение в 4-метровой зоне боком» (5 серий для женщин и мужчин по 10 перемещений с 15-секундным интервалом отдыха) позволяет оценивать скоростную выносливость игрока в настольный теннис, проявляемую в специфических передвижениях. Динамика результатов в каждой серии данного и предыдущего тестов может быть показателем не только выносливости, но и морально-волевых качеств теннисиста.

Тест «Метание набивного мяча игровой рукой» характеризует скоростно-силовые качества игровой руки, проявляемые в специфических для настольного тенниса ударных движениях. Вес мяча (от 1 до 2 кг) подбирается в зависимости от возраста, пола и уровня физического развития теннисистов.

С помощью тестов по абсолютным показателям можно оценивать уровень развития отдельных физических качеств игроков в настольный теннис и применять эти тесты на различных этапах отбора и комплектования команд.

1. Барчукова Г.В. Игра, доступная всем. – М., 1991.

2. Амелин А.Н., Пашин В.А. Настольный теннис. – М., 1999.

3. Барчукова Г.В. Настольный теннис в ВУЗе: учебное пособие для студентов не физкультурных ВУЗов. / Барчукова Г.В., Мизин А.Н. – М., 2002.

Түйін

Бұл мақалада арнайы жылдамдық икемділігін жетілдіру және осы мүмкіндіктерді тәжірибе жүзінде пайдалана отырып, үстел теннисінен ойыншыларды тәрбиелеу.

Summary

High–speed abilities are improvable in certain ways, and this capability should be widely used in practical work to train players in table tennis.

МЕКТЕПКЕ ДЕЙІНГІ ҰЙЫМДАРҒА АРНАЛҒАН БІЛІМДЕГІ ГЕНДЕРЛІК ИНДИКАТОРЛАР

Р.Е. Каримова – *Мектепке дейінгі, бастауыш білім беру және педагогика кафедрасының аға оқытушысы*

Соңғы уақытта Қазақстанның білім беру жүйесінің әр түрлі салаларында гендерлік мәселелер белсенді түрде зерттеліп келеді. Сапасы мен саны жағынан гендерлік зерттеулердің өсуі, білім беру жүйесінде гендерлік білімге деген қажеттілікті тудырды.

Қазақстан Республикасының 2006-2016 жылдарға арналған Гендерлік теңдік стратегиясы Елбасы Н.Ә. Назарбаевтың IV әйелдер форумында жоспарлаған тапсырмасына байланысты, 2005 жылдың 29 қарашасында бекітілді. Қазақстан Республикасы 2006-2016 жылдарға арналған Гендерлік теңдік стратегиясы – мемлекеттің гендерлік саясатын іске асыруға бағытталған негізгі құжат болып саналады. Стратегия үлкен әрі маңызды 9 бөлімнен тұрады. Қабылданған стратегияның басты мақсаты елімізде әйелдер мен еркектердің өмірдің барлық саласында тең дәрежелі болуына бағытталған. Үкімет басқару органдарындағы әйелдер санын 30 пайызға көбейту, соған сәйкес саясаткер-әйелдерді дайындау, қабылданатын құқықтық заңнамаларға гендерлік сараптамалар жасау, балалар мен жастарға, жалпы Қазақстан халқына гендерлік мәселелер туралы ағартушылық жұмыстар жүргізуіне мән берілген.

Халықаралық тәжірибеде білімдегі гендер индикаторының жүйесін өңдеуден жағымды тәрбие жинақталған. Гендер индикаторы бар БҰҰ-ң даму бағдарламасы мәтінінде адам дамуының индексі ретіндегі көрсеткіш болып қаралады. Берілген тәсіл гендер дамуын ел деңгейінде талдауға мүмкіндік береді. Белгілі болғандай адам дамуының индексі үш маңызды сипаттаманы жобалайды: білім беру, кіріс деңгейі, өмірдің жалғасы. Білім берудің осы (деңгейде) тізімде бірінші орында тұрғанын байқаймыз. Адам дамуының индексінің гендер дифференциясындағы БҰҰ-ң тәсілі кірісте, жұмыс орнына кірісуге рұқсат алуда, саяси қатысуға және шешімді қабылдауда айырмашылықты аңғаруға мүмкіндік беретін «әйел» мен «еркектің» индексінің барлық құрылымындағы салыстырмалы талдаудан тұрады.

Гендерлік-сезімдік индикаторлардың бар жүйелері әлі де соңғы сипаттамаға ие болған жоқ және олар экспериментальды түрде бағалануы мүмкін, себебі индикатор типологиясында, сонымен бірге оларды сұрыптау белгілерінде сапалы және сандық гендер индикаторымен арақатынасында қарама-қайшылықтар бар. Сан түрінде көрсетілген сандық индикаторлар дәлел туралы ақпараттар береді және нақты қисынды мазмұндау, қарау болып табылады. Бұл индикаторлар гендер статистикасын, көшіріп жазуын, әкімшілік құжаттарын талдай отырып құруға болады.

Сандық индикаторды адамдардың сандары сияқты санына қарап, сонымен бірге білім беру жүйесінің обьектісі болып табылатын жыныстық гендер белгісіне де қарап анықтауға болады.

Индикатордың екінші типі – сапалық. Олар «екінші деңгейдің» ақпаратын береді, яғни дәлел туралы емес, осы дәлелдер іс-әрекеттегі субъектілердің әрекетінде қалай бағалатыны, болып жатқан жағдай туралы көзқарастары қандай екені туралы. Осы мағлұматтарды сұрау, сауалнама, интервью, сонымен бірге сиқыр-топ шеңберінде де алуға болады.

Сапалық индикаторлары баға, ұнату, гендерлік күту және мақсат аумағында қаралады. Олар шындығы аз, субьективті болуы мүмкін. Бірақ зерттеудің қазіргі деңгейі тұлғалық компоненттің болуына қарай бейімделеді: дәлелдерді талдау ғана емес, сонымен бірге олардың бағаларын және қорытындыларын көрсетуде маңызды болады.

Сапалық индикаторлар әсіресе халықаралық бағдарламалар мен жобалардың нақты мәдени мәтіннің ерекшелігіне байланысты бейімделген болса, онда ол өте қажет. Білім беру жүйесі үшін сапалық гендер индикаторы арқылы мәтінге, жалпы әр жақты тәсілдерді енгізуге мүмкіндік бар екенін анықтап алу керек.

Зерттеушілер Қазақстан Республикасының білім беру жүйесі үшін гендер индикаторын анықтауда төмендегіше белгілер жүйесін қолданды:

- индикаторлар барлық негізгі қатысушыларды мүмкіндік бойынша қоса отыра «қатысушы» стилінде өңделуі керек;
- индикаторлар қолданушының қажеттіліктеріне сәйкес және қолданушыға түсінікті деңгейде болуы керек;
- санмен қоса сапалық индикаторларды іске асыру керек, оларды қиыстыра қолдану керек;
- индикаторлар түсіну үшін қолайлы болуы керек;
- индикаторлар түсінікті, тұжырымды болу керек;
- индикаторлар уақыттың белгілі бөлігінде тенденцияны өлшеуі керек;
- индикаторға ең ақырғы назар соңғы нәтижемен беріледі;
- гендерлік-сезімталдық индикаторлар уақытты не кеңістікте болып жатқан қоғамның гендер беделіндегі үзілістерді өлшейді.

Индикаторлар жүйесі «гендер білімінің бағдарламасы» жобасы шеңбері мен Қазақстан Республикасы Білім және Ғылым Министрлігі және ЮНИСЕФ-тің бірге қызмет жасауының негізінде құрылды. Сонымен, мектепке дейінгі ұйымдар үшін әдістемелік ұйымдастырылғандай, сонымен бірге жасөспірімдік дамудың заңдылықтарын ескерілгендер «Мектепке дейінгі ұйымдар үшін гендер индикаторы» балалардың іс-әрекет сферасына және олардың дамудағы әлеуметтік жағдайлар мәтінінде пайда болуына сәйкес (Л.С. Выготский), сондай-ақ бала-бала, бала-тәрбиеші, бала-ата-ананың тұлға аралық қарым-қатынас типіне сәйкес топталады. Осындай өмірлік іс-әрекет аумағының қатарына ойын әрекеті, арнайы ұйымдастырылған оқу-іс-әрекеті, күнделікті әрекет те кіреді. Картаға сонымен бірге физиологиялық деңгейдің, дидактикалық құралдардың оқу аумағының талдануы да қосылады. Осындай әр топқа соңғысына жету үшін индикатордың сапа-

лық және сандық белгілі комбинациясы сәйкес келеді. Сонымен ойын әрекетінің гендер сараптамасы ұлға және қызға арналған ойын пайызы, ұл және қыз үшін ойыншықтар саны, рөлдерді бөлу сияқты сандық индикаторларды, сонымен бірге ойынды құрастыратын гендер, ұл және қыз үшін өзіндік тәжірибені тікелей көру мүмкіндігі сияқты сапалық индикаторларды қолданады. «Ұлдар мен қыздардың мүмкіндікті теңестіру бейімделулерімен алға шығу көзқарастары» табанды «ойындағы басшы», «оқудағы», «күнделікті әрекетте», «бала-бала», қыз-ұл арасындағы өзара қарым-қатынас сияқты әрекет ерекшеліктерімен байланысты сапалық индикаторлар анықталады.

Соңында, белгіленген индикаторлар мектепке дейінгі ұйымдар ортаның барлық бағыттағы гендер сараптамасын жүзеге асыруға мүмкіндік береді және олар сенімді іс-тәжірибелік құрал-жабдықтарды көрсетеді.

Мектепке дейінгі ұйымдарға арналған гендерлік индикаторлар

Мектепке дейінгі баланың тіршілік ету әрекетінің аумағы	Гендерлік индикатор
1. Арнайы ұйымдастырылған оқыту (сабақ)	1.1. Сабақтың, жаттығудың гендерлік мазмұны; 1.2. Ұл мен қыздың жандануы; 1.3. Ұл мен қыздың тәжірибесінің есебі.
2. Білім беру ортасы	2.1. Климат ұлдар мен қыздар үшін қолайлы ма? 2.2. Ұлдар мен қыздар тәжірибесінің теңдігін мойындау; 2.3. Педагогтың ұлдар мен қыздарға қарым-қатынасы; 2.4. Педагогтың гендер тәжірибесінің жағымды берілуі.
3. Ойын әрекеті	3.1. Рөлдерді бөлу; 3.2. Ойынды гендерлік құрастыру; 3.3. Ұлдар мен қыздарға арналған ойынның пайызы; 3.4. Ұлдар мен қыздар үшін ойыншықтың саны; 3.5.Ұлдар мен қыздардың өзіндік тәжірибесін тасымалдау мүмкіндігі
4. Физиологиялық деңгей	4.1. Физиологиялық қажеттіліктерді (дәретхана, гигиеналық бөлмелер) қанағаттандырарлықтай ма? 4.2. Ұйқыны, тамақтануды т.б. ұйымдастыру
5. Күнделікті әрекет	5.1. Өзінді күту мүмкіндігі (ұл/қыз); 5.2. Өзінің қызығушылығын, жақсы көретін ісін (хоббиін) қанағаттандыру мүмкіндігі; 5.3. Біреудің қызығушылығын ұйымдастыруға саналы қатысудың мүмкіндігі және қабілеттілігі (ұл-қыз; қыз-ұл; қыз-қыз; ұл-ұл);
6. Өзара қарым-қатынас – бала↔бала – бала↔тәрбиеші – бала↔ата-ана – бала↔басқа ересек адам	6.1. Балаға гендерлік бояуы бар қарым-қатынасты құруға мүмкіндік беру; 6.2. Тәрбиешінің баламен гендерлік қарым-қатынасты құрудағы есебі; 6.3. Ата-ананың баламен (гендер компонентінің есебімен отбасының құрылымының ерекшеліктері) қарым-қатынас құруы; 6.4. ересектің (гендер талаптары, таптаурындары, ойлары, сенімі) гендерден хабары болуы.
7. Ұлдар мен қыздардың мүмкіндікті теңестіру бейімдеулерімен алға шығу көзқарастары	7.1. Ойында; 7.2. Оқуда; 7.3. Күнделікті әрекетте; 7.4. Өзара қарым-қатынаста (бала-бала; қыз-ұл; ұл-қыз;)
8. Ересектердің гендерден хабары болуының көзқарасы	8.1. Отбасында; 8.2. Балабақшада; 8.3. Әлеуметтік ортада (көшеде, көпшілік жерде).
9. Гендерлік дағдыларын репрезентациялау, қыздар мен ұлдардың терең білімін таныстыра білуі	9.1. Ұлдардың гендерлік іс-әрекеті; 9.2. Қыздардың гендерлік іс-әрекеті

10. Сюжеттік-рөлдік ойындардағы ұжымдық әрекет және басқа да әрекет түрлерімен айналысу.	10.1. Толық дифференциация 10.2. Ойын барысында немесе басқа әрекеттерде серіктестерді таңдау (ұлдар,қыздар) 10.3. Гендерлік мөлшерлерді тасымалдау 10.4. Гендерлік қарым-қатынастың жақсы жақтарын репрезентациялау, ұлдар мен қыздардың гендерлік тұрғыдан бірігіп жұмыс істеуі.
11. Балабақшаның гендерлік кеңестігі	11.1. Гендерлік статистика (көрсеткіш) (топтардағы ұлдар мен қыздар саны).
12. Дидактикалық материал (мәлімет)	12.1. Әдістемелік материалдардың гендерлік мазмұны 12.2. Оқулық құралдарының, мектеп жасына дейінгілерге арналған кітаптардың гендерлік мазмұны.

Аталмыш картада сандық және сапалық көрсеткіштерді қиыстыру стратегиясы пайдаланылған Ол – өзіндік тәртіп, өзін-өзі басқару мен ұлдар мен қыздардың өзін-өзі бағалауымен анықталатын өзін-өзі жөнге салу болып келеді.

Сонымен, гендерлік білімді әлеуметтенуге, мәдениетті және қоғамдық белсенділікті жеке адамның өзінің мүддесінде жүзеге асыру, сонымен бірге гендерлік қоғам мен мемлекеттің қалыптасуына бағытталған білім қызметінің жүйесі екендігін дәлелдеді. Мұндай тәсілдің басты идеясы ұлдар мен қыздардың дамуында әсер ететін барлық оқу-тәрбие үрдісінің (мазмұны, оқыту әдістері, мектеп өмірін ұйымдастыру, педагогикалық араласу, пәндер жиынтығы, мен дәстүрлері т.б.) факторларының қыздар мен ұлдардың дамуына әсер ету ерекшелігін есепке алу.

1. *Введение в гендерные исследования (под ред. Жеребкиной И.). ХЦГИ. – СПб., 2001.*
2. *Ускембаева М.А. Гендерные исследования в Казахстане. Гендерное неравенство глазами субьектов системы образования Республики Казахстан. – Алматы: Мальвина, 2005, – с. 114-127.*
3. *Проблемы гендера в контексте трансформации казахстанского общества // Материалы Международного круглого стола. – Алматы, 2001.*
4. *Уест К., Зиммерман Д. Создание гендера. Пер.Е. Здравомысловой. – М.: МЦГИ, 2000.*
5. *Штылева Л.В. Гендерный подход в дошкольной педагогике: теория и практика. – Мурманск, 2001.*

Резюме

В данной статье рассматривается знание гендерных индикаторов посвященных дошкольным учреждениям.

Summary

In article is considered the knowledge of gender indicators denoted for preschool institutions.

ПЕДАГОГИКАЛЫҚ ҚҰБЫЛЫСТАРДЫ ОҚЫП ҮЙРЕНУДЕГІ АКСИОЛОГИЯЛЫҚ ТҰҒЫР

Д.Қ. Азимбаева – *мектепке дейінгі, бастауыш білім беру және педагогика кафедрасының аға оқытушысы, Абай атындағы ҚазҰПУ*

Әртүрлі елдердегі білім беру ісіндегі табыстарды салыстыра қарасақ, сол елдердегі білім беру ісінің философиясының даму нәтижесі екендігін және оның педагогикалық теория мен практикаға қалай етене енгендігінің куәсі боламыз. Қазіргі заманғы еуропалық мектеп пен білім беру негізінен Я.А. Коменский, И.Г. Песталоцци, Ф.Фребель, И.Ф. Гербарт, А.Дистервег, Дж.Дьюи және басқа педагогика классиктерінің философиялық-педагогикалық көзқарастарының әсерімен дамыды. Олардың ойлары XIX-XX ғасырларда дамыған, өзінің негізгі сипаттамаларында: білім берудің мақсаты мен мазмұны, оқытудың формалары мен әдістері, педагогикалық процестерді және мектептік өмірді ұйымдастырудың тәсілдері өзгеріссіз қалған білім берудің классикалық моделінің негізін құрады.

XX-ғасырдың бірінші жартысындағы отандық педагогика өзінің құрылымы және мазмұнында қазіргі кезде өзінің мағынасын жоғалтқан ой-пікірлерге толы болды, сондықтан да ол кезінде

қатал сынға ұшырады. Оқыту пәндерін құру тәсілдерінің негізіне білімді бірізді жинақтау идеясы алынды. Ал оқыту формалары арасынан оқытудың сыныптық-сабақтық жүйесі таңдап алынды.

60-жылдардан бастап отандық мәдениет диалог, ынтымақтастық, бірігіп әрекет жасау, басқа адамның пікірін түсіне білу қажеттілігі, тұлғаны сыйлай білу т.б. идеялармен байыды. Қазіргі заманғы педагогиканы адамға және оның дамуына бағыттау, гуманистік дәстүрлерді қайта жаңғырту өмірдің өзі алға қойып отырған маңызды міндеттер болып есептеледі. Оларды шешу үшін ең алдымен педагогиканың әдіснамасы болып саналатын білім бердің гуманистік философиясын ойластырып, дамыту қажет.

Осыдан, педагогиканың әдіснамасын білім беру философиясының гуманистік мәнін бейнелейтін педагогикалық таным мен шындықты дұрыс түсіну туралы теориялық ережелердің жиынтығы деп қарау керек.

Алайда ғылыми таным, соның ішінде педагогикалық та, шындыққа сүйіспеншілікпен ғана емес, сонымен қатар әлеуметтік қажеттіліктерді толық қанағаттандыру мақсатында жүзеге асады. Осыған байланысты адам өмірінің көптеген аспектілері жеке тұлғаның ойлау процесіне, материалдық және рухани құндылықтар жасауына, адамзат мәдениетін дамытуға жұмсалады.

Практикалық және танымдық тұғырлар арасындағы байланыс механизмінің ролін теория мен практика арасындағы «көпір» ретінде аксиологиялық немесе құндылық тұғыр атқарады. Ол, бір жағынан, адамдардың қажеттіліктерін қанағаттандыру мүмкіндіктері өзінде қалыптасқан құбылыстарды зерттесе, екінші жағынан қоғамды гуманизациялау міндеттерін шешеді.

Аксиологиялық тұғырдың мәні төмендегі *аксиологиялық принциптер* арқылы ашылады:

– мәдени және этникалық ерекшеліктердің әркелкілігін сақтай отырып, құндылықтардың біртұтас гуманистік жүйесінің көлемінде философиялық көзқарастардың теңдігі;

– дәстүр мен шығармашылықтың әртектілігі, өткен кезеңнің білімдерін зерттеу қажеттілігін мойындау, қазіргі кезде және болашақта рухани жаңалықтар ашылу мүмкіндігін мойындау, дәстүрлілер мен жаңашылдар арасындағы диалогты өзара байыту;

– адамдар арасындағы экзистенционалдық теңдік, құндылықтың негіздері туралы демогогикалық келіспеушілік орнына социомәдени прагматизм;

Осы әдіснама негізінде ең негізгі міндеттердің бірі- ғылымның, соның ішінде педагогиканың гуманистік мәнін ашу, оның адамға танымның, қарым-қатынастың, шығармашылықтың субъектісі ретінде қарым-қатынасы.

Аксиологиялық тұғыр негізінен гуманистік педагогикаға тән болғандықтан, ондағы адам қоғамның ең жоғарғы құндылығы және қоғамдық дамудың ең жоғарғы мақсаты ретінде қарастырылады. Сондықтан аксиология гуманистік проблематиканың жалпы бөлегі ретінде білім берудің жаңа философиясының негізі және қазіргі заман педагогикасының әдіснамасы ретінде қарастырылады.

Аксиологиялық ойлаудың негізінде өзара бағынышты, өзара әрекет етуші дүниенің тұжырымдамасы жатыр. Ол бойынша дүние-ол жеке адамның дүниесінен тұрады, сондықтан тек адамзатты біріктіретін жалпылықты ғана зерттеп қоймай, әрбір жеке адамды да сипаттай білу керек. Гуманистік құндылықты бағдар-бейнелеп айтқанда «аксиологиялық серіппе» – ол құндылық жүйесінің барлық бөлегіне белсенділік серпін береді.

Гуманизмге бағытталған білім беру философиясы- білім беру процесінің барлық сатыларындағы сапалы жаңартудың стратегиялық бағдарламасы. Ол бағдарламаны жасау мекемелердің іс-әрекетін, білім берудің ескі және жаңа концепцияларын, педагогикалық тәжірибені, қателіктер мен қол жеткен табыстарды бағалаудың критериін жасауға мүмкіндік береді. Гуманизация идеясы білім берудің жаңа бағытын жүзеге асыруды көздейді, ол тек жас мамандарды даярлаумен шектелмей, жеке тұлғаның жалпы және кәсіптік дамуында жоғары нәтижелерге қол жеткізуін мақсат етіп қояды.

Білім берудің гуманистік бағыты оның негізгі мақсаты «жүйеленген білім, білік, дағдыларды» қалыптастыру туралы үйреншікті көзқарасты өзгертті. Білім берудің мақсатын осылай түсіну оның дегуманизациясына себеп болды, ол оқыту мен тәрбие мәселесінің бөлінуіне әкеліп соқтырды. Оқыту бағдарламалары мен оқулықтарды саясаттандыру және идеологияландыру нәтижесінде тәрбие мәселесі шеттетілді. Орта, жоғары мектептер жалпыадамдық және ұлттық мәдениеттің трансляторы болудан қалды. Еңбек тәрбиесі идеясы жоққа шығарылды, себебі оның моралдық-эстетика-

лық жақтары ескерілмеді. Білім берудің сол кездегі жүйесі тәрбиеленушілерді өмірдің сан-салалы қырларына ыңғайластырып өмір сүруді, кездескен қиыншылықтармен ымыраласуды үйретті, алайда оларды өмірді гуманизациялау, өмір сүру заңдарын өзгертуді үйретпеді. Қазіргі кезде тұлғаның бағыттылығының сипаты мен мазмұнына әлеуметтік және экономикалық мәселелердің шешілуі, адам қауіпсіздігі, тіпті адамзаттың өмір сүруі байланысты екендігі дәлелденіп отыр.

Педагогикада аксиологиялық тұғырдың қолданылуы нәтижесінде білім беруді гуманизациялау идеясы кең мағынада философиялық-антропологиялық және әлеуметтік-саяси мағынаға ие болып отыр, қоғамдық дамудың стратегиясы оның шешіміне тәуелді, өйткені ол адам және адамзаттың дамуына кедергі жасауы мүмкін немесе оның дамуына мүмкіндік туғызады. Қазіргі заман білім беру жүйесі келешекте адамзаттың жан-жақты дамуы үшін, оның дүниетанымы және адамгершілік сапаларының жақсара түсуі үшін өзінің үлесін қосуға тырысады. Білім берудің гуманистік философиясы адам болашағы үшін, дүние жүзінде экологиялық және адамгершілік гармонияның болуы үшін қызмет етеді.

ХХ-ғасырдың 60-жылдарынан бастап құндылықтар категориясы отандық ғылымда философиялық ой-пікірдің пәні ретінде зерттеле басатады, осы кезде адам, мораль, гуманизм, субъективтік факторларға қызығушылық күшейе түсті.

Құндылықтар категориясын адам және қоғам дүниесіне қатысты қолдануға болады.

Адамнан тыс және адамсыз құндылық түсігіні өмір сүре алмайды, өйткені ол заттар мен құбылыстардың жиынтығы іспетті. Құндылықтар алғашқы емес, ол адам мен дүние қатынасының туындысы, олар адамның тарих процесі бойында жасаған еңбегінің маңызын арттыра түседі. Қоғамдағы әрбір оқиға маңызды, әрбір құбылыс белгілі бір роль атқарады. Алайда құндылықтарға әлеуметтік прогреспен байланысты жағымды аса маңызды оқиғалар мен құбылыстар жатады.

Құндылықты сипаттамалар жеке оқиғаларға, өмір құбылыстарына, мәдениетке және қоғамға қатысты болады, сонымен қатар ол түрлі шығармашылық әрекеттерді жүзеге асыратын субъектке де қатысы бар. Шығармашылық процесінде жаңа бағалы заттар, байлықтар және де жеке тұлғаның шығармашылық потенциалы ашыла түседі және дамиды. Олай болса тек шығармашылық мәдениетті тудырады және әлемді гуманизациялайды. Шығармашылықтың гуманизациялаудағы рөлі оның өнімінің тек қана бір құндылықты іске асырмайтындығымен анықталады. Шығармашылық жаңаны, бұған дейін белгісіз құндылықтарды ашумен тығыз байланысты бола тұрып, ол болса адамды әр қырынан аша түседі, байытады, құндылық әлеміне қатыстырады, осы дүниенің жан-жақты қиын иерархиясына кіруге мүмкіндік береді.

Объектінің құндылығы тұлғаның оған берген бағасына байланысты, ал ол оның қажеттілігін қанағаттандыру үшін заттың маңызын жете түсіну құралы болып табылады. Құндылық пен бағалаудың арасындағы айырмашылықты түсіну өте маңызды, бұл жерде құндылық объективті. Ол әлеуметтік-тарихи практика процесінде түзіледі. Бағалау құндылыққа субъективті қатынасты білдіреді, сондықтан да ол ақиқат болады (егер ол құндылыққа сәйкес болса) және жалған болады (егер оның құндылыққа сәйкес болмаса). Бағалаудың құндылықтан айырмашылығы, ол оң да, теріс те бола алады. Сондықтан бағалаудың арқасында адамға және қоғамға қажетті және пайдалы заттар сайланып алынады.

Жалпы аксиологияның категориалдық аппараты педагогикалық аксиологияға көңіл аударуға мүмкіндік береді. Оның мәні педагогикалық әрекеттің өзіндік ерекшелігімен, оның әлеуметтік рөлімен анықталады. Педагогикалық әрекеттің аксиологиялық сипаттамалары оның гуманистік мағынасын анықтайды.

Кез-келген рухани сияқты, педагогикалық құндылықтар да, өмірде күтпеген жерден (ойда жоқта) пайда болмайды. Ол педагогика мен білім берудің практикасына тікелей әсер ететін қоғамдағы әлеуметтік, саяси, экономикалық қатынастарға тікелей тәуелді болады. Оның үстіне бұл тәуелділік механикалық жолмен болмайды, себебі қоғамдағы болып жатқан жағдайлар қарама-қайшылыққа душар болады, ал оны болса көп жағдайда адам ғана шешеді, педагог өзінің дүниені қабылдауымен, идеалдарымен, мәдениетімен, басқа да тәсілдерді пайдаланып шешеді.

Педагогикалық құндылықтар деп педагог әрекеті мен білім беру саласындағы қалыптасқан қоғамдық дүниетаным арасындағы делдалшы және байланыстырушы звено қызметін атқаратын, сонымен қатар танымдық-әрекет етуші жүйе ретінде көрінетін және педагогикалық әрекетті бел-

гілі бір ережеге бағындыратын нормаларды айтамыз**.** Олар басқа да құндылықтар сияқты синтагматиялық сипатқа ие, яғни тарихи жағдайда қалыптасады және педагогикалық ғылымда бейнелер мен көзқарастардың өзіндік түрлеріндегі қоғамдық сананың формасы ретінде есепке алынады. Педагогикалық құндылықтарды меңгеру педагогикалық әрекет барысында жүзеге асады, оның барысында субъективация пайда болады. Педагогикалық құндылықтардың субъективациялық деңгейі педагогтың тұлғалық-кәсіби дамуының көрсеткіші болып қызмет етеді.

Өмірдің әлеуметтік жағдайының және қоғам мен жеке тұлға қажеттілігінің дамуына байланысты педагогикалық құндылықтар да өзгеріске ұшырайды. Педагогика тарихында талай өзгерістер болды, олар схоластикалық оқыту теориясының түсіндірмелі-иллюстративті, ал кейінірек проблемалық-дамытушы түрлеріне өтумен байланысты болды. Демократиялық тенденциялардың күшеюі оқытудың дәстүрлі емес формалары мен әдістерінің дамуына негіз болды. Педагогикалық құндылықтарды субъективті қабылдау мен толық түсіну педагогтың жеке басының дайындығына және оның кәсіби әрекетінің бағыттылығына тікелей байланысты болады.

Педагогикалық құндылықтар жүзеге асырылу деңгейіне қарай ерекшеленеді, мұның өзі олардың классификациясына негіз бола алады.

Бұл негіздемені пайдалана отырып, тұлғалық, топтық және әлеуметтік педагогикалық құндылықтарды бөлуге болады.

Әлеуметтік-педагогикалық құндылықтар қоғамдық санада көрініп, түрлі әлеуметтік жүйеде қызмет ететін құндылықтардың мазмұны мен сипатын бейнелейді. Бұл білім беру сферасындағы қоғамдық әрекетті белгілі бір ережелерге бағындыратын ой-пікірлердің, нормалардың, ережелердің, дәстүрлердің жиынтығы.

Топтық педагогикалық құндылықтарды білім беру институттарының нақты шеңберінде педагогикалық әрекетті бағыттайтын және басқаратын ой-пікірлер, тұжырымдар, нормалар түрінде көрсетуге болады.

Тұлғалық-педагогикалық құндылықтар әлеуметтік-психологиялық білім беру болып табылады, онда мұғалім тұлғасының мақсаты, мотиві, идеалы және басқа да дүниетанымдық сипаттамасы бейнеленеді.

Білім беруді жалпыадамзаттық құндылық ретінде мойындау бүгінде ешкімде күмән туғызбайды. Бұған көпшілік елдерде білім алу құқығының конституцияда жазылуы дәлел. Ол әр елдің ұйымдастыру принциптерінің әртектілігіне қарамастан білім беру жүйелері арқылы жүзеге асырылады.

Түрлі құндылықтардың жүзеге асырылуы білім берудің әртүрлі типтерінің қызмет етуіне әкеліп соқтырады. Бірінші тип адаптивті практикалық бағыттылықпен сипатталады, яғни жалпы білім беру дайындығының мазмұнын адамның өмірлік әрекетін қамтамасыз етуге қатысы бар минимум ақпаратпен шектеуге тырысты. Екінші – ол мәдени-тарихи бағытқа негізделеді. Білім берудің мұндай типінде практикалық әрекетте талап етілмейтін керексіз мәліметтер көптеп беріледі. Аксиологиялық бағыттрдың екі түрі де адамның мүмкіндіктері мен қабілетіне, өндірістің сұранысы мен білім беру жүйесінің міндеттеріне екі-ұшты қарайды.

Білім берудің бірінші және екінші типтеріндегі кемшіліктерді жою үшін құзырлы адамды дайындау міндеттерін шешешін білім беру жобалары жасала бастады. Ол әлеуметтік және табиғи даму процесінің күрделі динамикасын түсінетін, соған әсер ететін, әлеуметтік өмірдің барлық салаларында дұрыс бағыт ала алатын болуы керек. Сонымен бірге адам өзінің мүмкіндіктері мен қабілетін бағалай білетін, өзінің сенімдері мен қылықтары үшін өзіне жауапкершілік ала білетін болуы керек.

Айтылғандарды қорыта келе, білім берудің төмендегідей мәдени- гумандық функцияларын көрсетуге болады:

– адамның өміріндегі кездесетін кедергілерді жеңуі үшін рухани күштерінің, қабілетінің және білігінің дамуы;

– әлеуметтік және табиғи салаларға бейімделу жағдайларында мінез бен моральдық жауапкершілікті қалыптастыру;

– тұлғалық және кәсіби өсуі мен өзін-өзі көрсетуді жүзеге асыру мүмкіндіктерін қамтамасыз ету;

– интеллектуалды-адамгершілік еркіндікті, жеке автономиясы мен бақытына жетуге қажетті құралдары меңгеру;

– жекелік шығармашылығын өзіндік дамытуға және рухани потенциалын ашуға жағдай жасау;

Білім беру мәдениетті трансляциялау құралына айналады, осының нәтижесінде адам күнделікті өзгеріп отыратын өмірге үйренумен қатар үйреншікті емес белсенділікке де бой үйретеді, берілгеннен тыс өмір сүре алады, өзінің жеке басын дамытып, өзіндік үлес қосады.

Білім берудің мәдени-гумандық функцияларын зерттеуден шығатын маңызды қорытындылардың бірі – жеке тұлғаның үйлесімді дамуына бағытталуы. Бұл әрбір адамның алатын орны, бейімділігі және алдына қойған міндеттері. Сонымен бірге білім беру жүйесінің әрбір компоненті білім берудің гуманистік мақсатын шешуге өзінің үлесін қосады.

Білім берудің гуманистік мақсаты оның мазмұнын қайта қарауды талап етеді. Оған жаңа ғылыми-техникалық ақпараттар, гуманитарлы тұлғалық-дамытушы білімдер мен дағдылар, шығармашылық әрекеттің тәжірибесі, дүниеге және онда тұратын адамға эмоционалды-құндылық қатынас, өмірдің әртүрлі жағдайларында адамдардың мінез-құлқын анықтайтын адамгершілік-этикалық сезімдерінің жүйесі кіреді.

Білім берудің мәдени-гумандық функцияларын іске асыру білім берудің біржақты болуына және өмір шындығынан алыс кетпеуіне көмектесетін оқыту мен тәрбиелеудің жаңа технологияларын жасау және енгізу мәселесін алға қояды. Мұндай технологияларды жасау үшін оқыту мен тәрбиелеудің әдістерін жаңарту жеткіліксіз.

Білім берудің гуманистік технологиясының мәнді ерекшелігі кейбір білім мазмұнын беру және соған сәйкес білік пен дағдыны қалыптастыру ғана емес, шығармашылық тұлғаның дамуы мен тұлғаның интеллектуалды-адамгершілік еркіндігіне, педагог пен оқушылардың бірлескен тұлғалық өсуіне байланысты болады.

Білім берудің мәдени-гуманистік функцияларын іске асыру, сонымен, ортасында білім алушы тұлғасы болатын, көпмәдени кеңістікте демократиялық түрде ұйымдастырылған, интенсивті шексіз білім беру процесін қамтамасыз етеді. Бұл процестің негізгі мәні тұлғаның үйлесімді дамуы болады. Бұл дамудың сапасы мен өлшемі тұлға мен қоғамның гуманизациялану көрсеткіші болып табылады.

1. Сластенин В.А., Исаев И.Ф., Мищенко А.И., Шиянов Е.Н. Педагогика. Учебное пособие. – М., 2002.

2. Шиянов Е.Н., Котова И.Б. Идея гуманизации образования в контексте отечественных теории личности. – Ростов н/Д., 1995.

Резюме

В данной статье рассматривается аксиологический подход в изучении педагогических явлений, дается понятие о педагогических ценностях и их классификация.

Summary

This article examines the axiological approach to the study of pedagogical phenomena, and gives the concept of educational values and their classification.

ОТБАСЫНДАҒЫ ҰЛТТЫҚ ТӘРБИЕ МӘСЕЛЕСІ

Б.С. Сайдахметов – *«Ұлттық тәрбие және өзін-өзі тану» кафедрасының аға оқытушысы, п.ғ.к.*

Көксеген мұраттардың жүзеге асуы – ұлттық бейненің өрлеген өркеші, өмірдегі көркеюі. Әр отбасы – ұлттың тамыры. Ұлттық сананы, дәстүр мен салтты ұрпақтар бойына дарыту үшін барлық отбасы, ата-ана өз міндеттеріне ұқыпты, тиянақты ой жіберіп, жауапкершілікпен қарауы парыз. Өйткені ұзақ жылдар бойы ұлттық тәрбие жүйесі қағажу көріп, тәрбиелік ырғағы бұзылды. Сырттан танылған біріңғай бағынышты тәрбие тәртібі санаға қысым түсірді де, ұлттық сезімді өшкіндетті. Қазіргі ата-ананың бәрі осы бір бағынды жүйелік тәрбиеде өскен. Сондықтан салттық тәрбиеге шорқақ. Салтсыз тәрбие де жоқ. Оны өмір тәжірибесі көрсетті. Ұлттық сезімге негізделмеген дәстүр ойға дарымайды. Мың жылдар бойы адам бойына сіңіп, ойына үю арқылы салтқа айналған өнеге ғана өрге жетелейді. Соған орай ұлттық салтқа негізделген тәрбиені отбасынан бастаған жөн. Сонда ғана мақсат-мүддесіз туған үйінен безіп, далақтаушылар да азайып, ата-ананың ақылына бас иеді. Қанша айтсаңыз да тәрбие отбасынан басталады. Салттың да арнасы бұзылмайтын бір бұлағы сол.

Қазақ: «Ұяда не көрсең – ұшқанда соны аласың» дейді. Мұнда қыран қылығы тілге тиек болғанымен, қиялаған ой бағдары адам тәрбиесін де тұспалдай ұқтырып тұр. Осы тұрғыдан қарағанда бүгінгі елдікке өту кезінде қазақ отбасыларының ұрпақ тәрбиелеу мәселелеріне де айырықша назар аударып, оның өзіндік бағытын, ұлттық сипатын қалыптастыруды ойластыру – үлкен борыш. Өйткені қазақтың тілі, діні, салт пен дәстүрі, тұрмыс-қалыбы өткен үстемдіктің зорлық-зомбылық салдарынан ұлттық келбетінің бояуын мүлде сұйылтып, қатты тоқырауға ұшырағаны секілді, отбасылық тәрбие де өзіндік арнасынан ауытқып, жалпылама сарындағы ағысқа душар болған. Соның ықпалымен қазақы тәрбиені ескіліктің қалдығы деп қарап, соны күйретуді нысанаға алған насихат әрбір үйдің үрейін ұшырағаны тағы мәлім.

Алайда, «заманның түлкі болса, тазы боп шал» деген даналықты айта білген қазақтың кейінгі ұрпағы қырандық мінез көрсете алған жоқ. Өйткені терең ойлы, көзі қарақтылар түгел аласталған соң, аңқау ел диірмен тасына түскен дәнше үгітіліп, бас сауғаға қарай жалтарды. Сол жалтақтықтың салдарынан болашағын да сол қысым таразысы безбенімен өлшеп болжамдады. Сөйтіп, артынан ерген ұрпақты ұлттық рухта тәрбиелеудің де ырғағы бұзылды.

Бала – отбасының шырағының, шырақтың иесі, мұрагер, адам өмірінің жалғасы. Ата-баба жаққан оттың сөнбей маздай беруі ұрпақ өсуіне байланысты. Сондықтан аталарымыз: «Ұл – адамның тұрағы, қыз – адамның шырағы, ит – адамның құлағы» деп, өз тіршілігінің мәнін айқындайды. Сөйтіп, баланың тіршілік үшін ғана емес, алдағы күндерде ата-ана, ел-жұрт алдында өтейтін істері үшін де ерекшелеп көрсетілген. Абайдың «әкенің баласы болма, адамның баласы бол» деуі де ұрпақтың ұлылығын арман етуі. Қазақ топырағында өсіп ой шындаған ғұлама ақын Жүсіп Хас Баласағұни да адам бойында болуға тиіс ізгі қасиеттерді бұрқанған шабытпен дәріптейді: «Жақсы ұл – бауырың, жаман ұл – жауың, тас бауыр ұлдан бауырмал күзетші артық».

Қазіргі кезде мәңгіріп, масылдықпен пәле болып жүрген балалардың да бар екені жұртқа аян. Ойсыздық, мұратсыздық жалқаулыққа бастайды. «Еріншек жігіт талмен тең, зейінсіз жігіт малмен тең» дегендегі түйін де тәрбие жемісін көксеген салттық ұғыммен байланысты. Қазақтың салттық тәрбиесінде әр адам өзінің баласын отбасылық жауапкершілік рухымен демеп өсіреді. Бұған ұлттық сезім арқау болуға тиіс. Сонда ғана ұлттық салт туыстықпен, бауырмалдықпен тығыз ұштасып, тамыр жаяды. Қазақтың қарға тамырлы аталуы да осы салтпен астасады. Қарымқатынастағы жақсылықтың да, жамандықтың да сипаттары – тәрбие мен тәлім жүйесі.

Қазақ ұғымында ынтымақ – ырыс. Ол оттың басынан өрбиді. Тәлімнің де, тәрбиенің де қызығы сол. Тәлім – ата-ананың баланы адамдық қасиеттер негізінде баулуы. Ағайындылардың өзіндік орнының сыйлануы – отбасының салты. Бауырлардың бір-біріне құрметі, сүйспеншілігі осы жолмен өркен жаяды. Адам санасы осы ойдан нәрленеді.

Бала өсіру – отбасылық мұрат, ұлттық дәстүр. Ұрпақтың жетілуі – халықтың тірегі, қазақтың ұлттық тілеуі. Ұрпақ жалғастығының желісін созу әр адамның өмірлік борышы. Бірлі-жарым баланы қанағат тұтып, ұрпақ өрбуінің өрісінен қашқақтап, жеке басының сән-салтанатын артық көретіндердің жүрегінде ұлттық мұрат ұшқыны өшкіндеген. Қазақ салтында әке – ұрпақтың қамқоры, шеше – діңгегі. «Ай жарқырап күн болмас» дегендей, қанша сыландағанмен, адам өмірі шолақ, жалт еткен жалтылдай өте шығады. Осы күнде панасыз, қорғансыз қалған жалғыздікі, жалғыз басты кісілер өмірінің ақырында сүйеніш таппай, панасыздар үйіне топталу – отбасылық салттың ережесін бұзғаннан пайда болған қасірет. Бұған қоса тастанды балалардың тағдыры – арсыздықтың, ұждансыздықтың, опасыздықтың айғағы. Бетімен кеткен өнегесіздердің масқара әрекеттерінің салдары, бауырмалыдық салттың қорлануы.

Қалайда адамға тән ошағыңның оты сөнбей, түтініңнің өрлей беруі бақыт. Бұл қазақтың аса зор арманы. Отау тігіп, түтін түтеткен қазақ баласы осы салттың туын берік ұстап, жоғары көтеруге тиіс. Ендеше қазіргі қазақ қоғамының қайта түрленуі үшін де ұлттық сезім мен сана ұйытқан салт пен дәстүрлердің қызметі өте маңызды. «Адамның ішкі сырын білгің келсе – қылығына ой жібер. Оның қылығы ішкі сырын ашады» деген екен шығыстың бір ойшылы. Қазақтың қалыптасқан мінез-құлқы да ұлттық бейнесін айқындайды. Ал сәнқойлардың қылығына осы тұрғыдан көз салсақ, көп жайдың мәні ашылады. Соларды түзету арқылы ұлттық салтымыздың келешегін де жетілдіре аламыз.

Қазақ елі тәуелсіздік алып, дербестік жолына түскен бүгінгі таңда қазақ халқының болашағы

үшін жаны күйетін әрбір ер азамат өзінің шаңырағын биіктетіп, отбасында отаншылдық, ұлт жандылық тәрбиесін жетілдіру жолында құлшыланып, айырықша көңіл бөлгендері жөн. Ол – борыштары. Сондай табанды әрекеттер арқылы ғана халқымыздың салт-санасындағы өшкіндеген жұлдыздары қайта жанады. Ұлттық тәрбиенің мұраты да сол.

1. *Жарықбаев Қ. Этнопсихология – ұлт тәрбиесінің өзегі. – Алматы: Білім, 2005.*
2. *Кенжеахметұлы С. Қазақтың салт-дәстүрлері мен әдет-ғұрыптары. – Алматы: Ана тілі, 1994.*
3. *Қалиев С., Молдабеков Ж., Иманбекова Б. Этнопедагогика. – Астана, 2010.*
4. *Кенжеахметұлы С. Туыстық атаулар сыры. – Алматы: Ана тілі, 2003.*

Резюме

В данной статье расматриваются некоторые проблемы национального воспитания в семье.

Summary

The problems of national upbringing in the family are discussed in a paper.

БАЛА ТӘРБИЕСІНДЕГІ ОТБАСЫНЫҢ РОЛІ

Ш.Болатқызы – *Мектепке дейінгі, бастауыш білім беру және педагогика кафедрасының аға оқытушысы, Абай атындағы ҚазҰПУ*

Отбасы – адам баласының туған ошағы, алтын ұясы. «Ұяда не көрсең, ұшқанда соны ілерсің» дегендей бала тәрбиесіндегі, баланың өсіп-өңуінде отбасы жетекші рол атқарады. Бала дүниеге келген күннен бастап ата-анасының қамқорлығында болады. Отбасында алғашқы тәрбиені қабылдап, ата-ананың ықпалында болып, өмірге бағыт беруші тәрбие мектебінен нәр алады, яғни отбасында азамат ретінде қалыптасады. Орыстың көрнекті педагогы А.С. Макаренко айтуынша: «Отбасы – адам өмірінің тамаша жүзеге асатын... адамның ең бақытты шаттығы болып саналатын балалардың өсіп, өмір сүретін орны» болып табылады.

Белгілі тарихи дәуірде және белгілі бір елде өмір сүретін адамдардың қоғамдық қатынастары өндірістің осы екі түрімен: бір жағынан, еңбектің, екінші жағынан, отбасының даму дәрежесімен анықталады…» Отбасының пайда болу тарихына көз жүгіртер болсақ отбасы рулық қоғамда пайда болған. Отбасында адам баласының ең жақын топтары бірлесіп өмір сүріп мекен еткен. Ата-аналары өмірдегі салт-сананы сақтауға тырысты. Еңбек процесінде ересектермен күнделікті қарым-қатынас жасауда балалар өмірге қажетті дағдылар мен әрекеттерді меңгерді. Мысалға, аналары мен әжелері қыз балаларға киім тігу, тамақ әзірлеу сынды үй шаруасымен айналысуды, ал әкелері ұлдарына аң аулауға, қару-жарақ жасауға үйретті. Ал үлкен кісілер қариялар мен аталары балалары мен немерелеріне ертегі, аңыз-әңгіме айтып беріп, шешендікке, тапқырлыққа тәрбиелеген, өз білгендерін, тәжірибелерін үйреткен. Бала тәрбиесі бұл игілікті іс. Ата-аналары балаларын өнегелі сөзімен, жеке басының тәрбиесімен тәрбиелейді. Бала әр нәрсеге сенгіш, тез қабылдағыш, еліктегіш келеді. Әр бала сипағанды, жылы сөйлегенді, аялағанды, еркелеткенді, ертегі әңгіме тыңдағанды, ойын ойнағанды ұнатады. Бұл баланың бойындағы үлкендерден ерекшеленіп тұратын негізгі қасиеті.

Отбасындағы тәрбие төмендегі міндеттер арқылы шешілген:

- Отбасында баланың өсуіне, денсаулығына қамқорлық жасау, тазалықты қалыптастыру;
- еңбексүйгіштікке баулу, тұрмыстағы, үй шаруашылығындағы еңбекке құлшылығын арттыру, өз-өзіне қызмет етуге үйрету;
- отбасы мүшелерімен тіл табысып, дұрыс қарым-қатынас жасауға, жасы үлкендерді сыйлауға, кішіге қамқор болуға үйрету;
- әдебиетке, өнерге, мәдениетке тәрбиелеу;
- ұқыптылыққа, адамгершілікке, ойшылдыққа тәрбиелеу.

Қазақтың ұлы ойшылы Абай балалардың дүниеге деген көзқарасын және мінезін қалыптастыруда отбасының, отбасы тәрбиесінің рөлін жоғары бағалаған. Балалардың дүниеге көзқарасын және мінезін қалыптастыруда отбасының рөлін айрықша екенін айта келе, Абай балаларды ең алдымен отбасында тәрбиелеуді ұсынды. Балаларды тәрбиелеу үшін ата-аналардың өздері, дұрыс тәрбиеленген болуы керек, деп түйіндейді. «Адамның адамшылығы – ақыл, ғалым, жақсы ата,

жақсы ана, жақсы құрбы, жақсы ұстаздан болады» деген ойы міне осыдан шыққан болар. Абай жастарды үнемі достық, татулық, әділеттілік, бауырмалдылық сияқты адамгершілік қасиеттерге баулуға шақырған. Әлемнің кең өріс алуы, оның поэзиясы мен әлеуметтік, оқу-тәрбиесі, ағартушылық көзқарасының әлеуметтік сипат алуында болды. Жастарды тәрбиелеудің әралуан жолдары мен тәсілдерін ең алдымен үй ішінде тәрбиелеудің жолдарын көрсетті. Адам баласының әдепті, адамгершілігі мол, еңбекқор, саналы және білімді болуына ең бірінші ата-анасына байланысты болатынын баса айтты.

Ата-ананың бала тәрбиесінде алатын орны ерекше. Әрбір ата-ана өз баласының Отанының, елінің асыл азаматы болуын аңсап армандайды. Ал отбасы тәрбиесінің мақсаты – перзентің еңбек сүйгіштікке, білімге, өнерге баулу, Отанның қорғауға, үлкенді сыйлау мен құрметтеу сынды қасиеттерді баланың бойына қалыптастыру болып табылады.

Отбасы халық тәрбиесінен үнемі нәр алып отырады. Халық тәрбиесі – отбасы тәрбиесінің негізгі бастауы. Ұрпақтары бұл тәрбиеден нәр алып, бала бойына сіңіреді. Қазақ отбасындағы тәрбие халықтық педагогика мұраларының мазмұны мен түрлерінде бейнеленген. Өнегелі үлкендерге ұқсасын деп, дарынды, өнерлі, ақылды ақсақалдарға баланың аузына түкіртіп, азан шақыртып, атын қойғызады. «Ақылын, жасын берсін» деп, жаңа туған нәрестені қарияның шапанының етегіне орайды. Ұрпағы өскен қадірлі анаға кіндігін кестіреді, бесікке салдырады, қырқынан шығарту ырымдарын жасатады, тұсауын кескізеді. Үлкендерден бата алғызады. Міне осы халықтың балаға арналған ырым мен бата-тілектерінде келешектен күткен үлкен үміт, аңсау арман бейнеленген. Тәрбиенің алғашқы қағидасы ата-ананың аңсау арманымен, баладан күтер үмітімен үндесіп жатқан. Баланың жастайынан еңбексүйгіш, ақылды азамат етіп тәрбиелеу бесік жырлары мен тұсау кесер жырларынан, бата, тілек, терме өлеңдерінен өзекті орын алып отырған. Еңбек қағидаларын жастардың бойына сіңіру отбасындағы еңбектің қарапайым түрлерінен басталып, қоғамдық маңызды істермен ұштасқан. Ұл баланы қозы, лақ қайтаруға, отын-су әзірлеуге, қора салу, ұсталық зергерлік өнерге үйрету т.б. көзделсе, ал қыз балаларды ыдыс-аяқ жуу, үй сыпыру, шай құю, төсек жинау, кесте, өрмек тоқу, ас пісіру, бала күту, қонақ күту сияқты т.б. үйреткен. Міне осы салттардың бәрі қазақ халқының отбасында жүзеге асырылады, ғасырдан-ғасырға жалғасады. Қазақ отбасында баласының руын, шыққан тегін, ағайын-туысқандарын, нағашысын, жеті атасын әрдайым айтып отырған. Сондай-ақ отбасында әрдайым адамгершілік, ақыл-ой, еңбек, эстетикалық, экономикалық, экологиялық, құқықтық тәрбиелері жүргізілген. Бала өмірінің басым бөлігі отбасында өтеді. Отбасы адамзат бесігін тербеткен ұя болса, баланың бас ұстазы – ата-ана. Сондықтан бала мектеп табалдырығын аттағанға дейінгі оның алғашқы ұстазы – ата-анасы болып табылады. Отбасында баланы дұрыс тәрбиелеу әр ата-ананың қоғам алдындағы борышы. Отбасы тәрбиесінде әкенің де, ананың да орны бөлек. Бала әкеден ақыл, ал анадан мейір алады. Ал отбасында қыз бала тәрбиесі – ананың, ер баланың тәрбиесі – әкенің бойында болмақ. Ер баланы тәрбиелеуде әкенің рөлі ерекше. Әке ұлына өзінің бар өнерін, естіп-білген білімін түгел үйретуге тырысады. Ал ұл бала өз тарапынан ағаға, әкеге еліктеп, одан үйренетін болған. Балаға, әсіресе, ана өте жақын келеді. Ана – бала тәрбиесіндегі маңызды тұлға. Тәрбиенің негізі «ананың әлдиінен» басталады дегендей адам бойындағы барлық қасиеттер ананың ақ сүтінен беріледі. Сондай-ақ ананың балаға деген ана махаббаты «бесік жырлары» арқылы берілген. Ана бөпесін бесікке бөлерде ең алдымен бесік жырын айтады, сол арқылы балаға деген сүйіспеншілігін білдірген. Қазақ отбасында мынадай қағидалар ұстанған: балаға ат қою, баланың тілін-ойын дамыту, денсаулықты сақтауға көңіл бөлу, отбасында балаға қатысты мееркелерді атап өту, отбасылық құндылықтарды бағалауға тәрбиелеу, баланың жынысына қарай тәрбие беру, білім алуына, мамандық алуына мүмкіндік жасау, дүниетанымын қалыптастыруға үйрету, туысқандық сыйластықты ұғындыру, көршімен тату болуға үйрету, ата-бабадан келе жатқан салт-дәстүрді отбасында қалыптастыру. Бұл ережелер әрдайым тәлімдік мән-мағынаға ие болып қала бермек.

Отбасы тәрбиесінде ықпал жасайтын белгілер:

1. Отбасының этникалық құрамы және құрылымы: толық, толық емес отбасы, бір балалы, көп балалы, бір немесе көп ұлттан құралған отбасы.

2. Отбасының әлеуметтік, тіршілік ортасы: білім дәрежесі, еңбектену, кәсіптік құрамы, күнкөріс көзі, материалдық әлауқаты, ауылдық, қалалық жанұя.

3. Отбасының мәдени құрамы: күн режимі, мәдени тіршілігі, бос уақытын өткізу түрлері, кітапхана, теледидар, музыкалық аспаптарды меңгере білуі, спортқа қатынасы.

4. Отбасының ішкі өзара қарым-қатынастары: өзара микроклиматы, көзқарастың бірлігі мен айырмашылығы, өз міндеттеріне көзқарасы.

5. Қоғамдық өмірге көзқарасы: еңбекке, қоғамдық міндеттерге қатынасы.

6. Отбасының тәрбиелік мүмкіншілігі. Отбасындағы тәрбиеде қолданылатын әдістер.

Бұл белгілердің барлығы отбасы тәрбиесінде ерекше сипатқа ие. Мысалы күн режимі баланы жинақылыққа, уақытпен санаса білуге, баланың денсаулығын шыңдап, еңбекке қабілетін жақсартады.

Отбасы жағдайы, бала тәрбиесі туралы еліміздің көптеген ресми құжаттарында айқындалған. Отбасындағы ата-ана өздері өмірге алып келген баласы үшін қаншалықты жауапкершілік жүктелетіндігі туралы елімізде заң жүзінде қарастырылған. Мысалға Қазақстан Республикасы Конституциясының 27-бабында «Неке мен отбасы, ана мен әке және бала мемлекеттің қорғауында, балаларына қамқорлық жасау және оларды тәрбиелеу – ата-ананың табиғи құқығы әрі парызы, кәмелетке толған еңбекке қабілетті балалар еңбекке жарамсыз ата-анасына қамқорлық жасауға міндетті» – делінген. Сондай-ақ «Неке және отбасы туралы» заңының 10-таруында өзі өмірге әкелген баласының алдындағы міндеттері мен құқықтары белгіленген. Демек әрбір ата-ана өзінің перзентінің өмірдегі өз орнын тауып өнегелі қыз-жігіт болып ер жетуіне жауапты.

1. *Бержанов Қ., Мусин С. Педагогика тарихы. – Алматы, 1984.*
2. *Қоянбаев Ж., Қоянбаев Р. Педагогика. – Алматы, 2000.*
3. *Беркімбаева Ш., Қалиев С. Қазақ тәлімінің тарихы. – Алматы, 2005.*
4. *Қоңырбаева С. Отбасы: бала мен ата-ана. – Алматы, 2006.*
5. *Сейталиев Қ. Педагогика тарихы. – Алматы, 2008.*

Резюме

В статье рассматривается роль семьи в воспитании детей.

Summary

The role of family in upbringing is disclosed in a given paper.

БАСТАПҚЫ ӘСКЕРИ ДАЙЫНДЫҚ ПӘНІН ОҚУ БАРЫСЫНДА ОҚУШЫЛАРДЫ КӘСІПТІК БАҒДАРЛАУ ЖҮЙЕСІ АРҚЫЛЫ ОҚЫТУ

Қ.Қ. Берлибаев – *аға оқытушы, Абай атындағы ҚазҰПУ,*
Е.Е. Оспанкулов – *оқытушы, Абай атындағы ҚазҰПУ*

Қазіргі заманғы білім беруді дамыту үшін, қалыптасқан заңдылықтар мен жалпы шараларға, яғни қоғамдық-саяси, ғылыми техникалық және адамгершілік заңдылықтарды негізге ала отырып, әлдемдік стандарттар деңгейінде білім беруде болашақ технология пәні мұғалімін кәсіби даярлау мәселесіне назар аудару арқылы, елімізді бәсекеге қабілетті елдер қатарына қосуды қажет етеді.

Қазақстан Республикасының ғылымын дамытудың 2007-2012 жылдарға арналған Мемлекеттік бағдарламасында (Астана, 2007 жыл) кезеңімен мынадай іс-шараларды іске асыру көзделген, онда бірінші кезеңде: жалпы білім беретін оқу орындары оқушыларының кемінде 10%-ын оқытушылардың белсенді ғылыми қызметке тартуды; болашағы бар оқушыларды ғылыми-зерттеу жұмыстарына тарту үшін жағдайлар жасауды; екінші кезеңде: **Қазақстанның әлемдегі бәсекеге қабілетті елу елдің қатарына экономикада білімді қолдану индексі бойынша кіруін; ұлттық ғылыми орталықтар жұмысының практикасына ғылыми-зерттеу қызметін басқарудың халықаралық стандарттарын енгізуді;** ұлттық ғылыми орталықтар жанында барлық ғалымдар қызмет ете алатын ашық үлгідегі зертханалардың жұмыс істеуіне назар аударған. Бағдарлама, бәсекеге қабілетті ғылыми-техникалық жүйені дамыту мен оны қаржылық, кадрлық, материалдық әрі ақпараттық ресурстармен қолдау үшін ғылыми-техникалық саланың мемлекеттік және жекеше секторларына қолайлы жағдайлар жасау жөніндегі ұзақ мерзімді бағдарлама әзірлеу және оны іске асыруды көздейді. Ол, Отандық ғылыми әлеуетті дамытуға және ғылыми-техникалық қызмет нәтижелерін Қазақстан Республикасы азаматтарының әл-ауқатын арттыру мен елді әлеуметтік-экономикалық дамыту үшін жан-жақты пайдалануға бағытталып отыр.

Осыған орай, білім беру мақсатын, құрылымын, мазмұнын, әдістері мен құралдарын, оқу үрдісін ұйымдастырудың формасын мейлінше жаңартуды көздейтін, педагогтардың, ата-аналардың, білім беру жүйесінің түрлі деңгейлері басшыларының, яғни барлық педагогикалық қауымдастықтың белсенді араласуын қажет етеді.

Бүгінгі күні білім беруді жаңартуда көптеген жаңа технологиялар қолданылуда. Оның ішінде соңғы жылдары жалпы орта білім беретін мектептер мен гимназия, лицейлерде «Модульді оқыту», «Саралап деңгейлеп оқыту» педагогикалық технологиясы, «Дамыта оқыту», «Сатылай кешенді талдау» технологиясы мен ұжымдық оқыту әдістері және т.б. қолданылуда. Оқыту технологиясының негізігі ерекшеліктері – өзіндік ой-пікірлері бар жеке тұлғаны қалыптастыруға бағытталуы. Оқыту барысында мұғалім жаңа материалды оқушыға сабақ үстінде өз бетімен іздену арқылы меңгертеді. Оқытудың жаңа технологияларды тұлғаның ойлау жүйесін қалыптастырады, әрі әртүрлі жағдайларда нақты шешімдер қабылдай білуге, өзіндік көзқарасы мен пікірін жеткізуге, өзінің іс-әрекетін бағалауға үйретеді.

Дәстүрлі сабақ өту барысында оқушыны оқулықта берілген тақырыптың мазмұнын толық меңгеруіне мән берілді. Бірақ мұнда, американдық ғалым Б.Блумның «Толық меңгеру теориясы» негізге алынбады. Яғни, оқушы сабақ барысында сабақты тыңдады, есте сақтады, ойлады, түсіндірді, көрсетті, жазды, айтты. Дегінімен, алған білімін пайдалана отырып, проблеманы шешкізу, салыстыру, іздендіру, талқылау, бағалау, өз ойын айтқызу сияқты әрекеттер жекелеген ұстаздардың сабақтарында ғана жүзеге асырылып отырды. Әсіресе, қазақ мектептерінде әлі күнге дейін жаңа материалды мұғалімнің өзі түсіндіруі орын алып отырғаны өкінішті. Сабақты бекіту кезеңінде баланы оқулықпен немесе нұсқау картасы, технологиялық картамен өз бетінше жұмыс жасауға үйрету арқылы жаңа материалды сабақ үстінде меңгеруіне қол жеткізу – бүгінгі күнгі білім беруді жаңартудың жолы.

Әлемдік білім беру кеңістігіне енуде оқытудың жаңа технологиясына көшу заман талабынан тауындаған мәселе. Оқушы мектепті бітіргенде әлеуметтік және қоғамдық өмірдегі өзгерістерге икемделе отырып, ондағы өз орнын анықтауын тың мазмұнды жаңа мектеп қана қамтамасыз ететінін әлемдік тәжірибеде байқалып отыр.

Бұл жөнінде, кезінде Мағжан Жұмабаев «Мектеппен тұрмыс бірі қырым, бірі қияда жатпауын, мектепте оқыған адам білімді құшақтап алып, тұрмыста жарамсыз болып шықпауын, бала нені білседе көзімен көріп, қолымен ұстап, мүмкін болғанынша өзі істеп білуін қолдаған». Яғни, бала мектепті бітіріп шыққан соң бүкіл әлемге, өзгенің өміріне білім нұрымен ашылған сапалы ақыл көзімен қарай білсе, міне, білім берушілердің мақсаты осы екендігін айтқан.

Орта мектептердің жоғарғы сыныптарында (X-XII сыныптарда) әскери дайындық пәні бойынша кәсіптік бағдар беруді тереңдетіп оқыту жоспарланды. Сондықтан, мектепте әскери дайындық курсында оқушыларға өз келешегіне жауапкерлікпен қарауға, қабілетін алдын ала айқындауға, өзі таңдаған мамандықтан жан-жақты хабардар болуға көмек көрсетеді. Бұл олардың еңбек дағдыларын жан-жақты игеріп, өз бетінше дербес өмір сүрулерін, өздігінше оңтайлы шешім қабылдауларын қамтамасыз етеді.

Білім берудің мазмұны оқытудың дидактикалық ерекшеліктеріне сүйеніп жасалатыны белгілі. Дидактикада білім берудің мазмұны үш деңгейге бөлінеді: жалпы теориялық деңгейі; оқу пәні деңгейі; оқу материалының деңгейі. Әрбір деңгейде анықталған мазмұн оқу жоспарына, пән бойынша оқу бағдарламасына, оқу құралына сәйкес белгіленеді.

Білім берудің мазмұнын қалыптастырудың маңызды көзі әлеуметтік тәжірибе, мәдениет болып табылады. Білім беру ұйымдары қоғамның мақсатына, қажеттілігіне сай мазмұнды таңдауға бағытталады.

Жалпы білім беретін орта оқу орнының әскери дайындық курс бітірушісі әлемдік тенденцияның төмендегідей талаптарын орындауға тиіс:

- кәсіби іс-әрекеттің мазмұнының өзгеруіне тез бейімделуіне бағдарлаудың кешенді дайындығы;
- проблеманы шешуде келелі және жедел нақты тәсіл қолдануға қалыптасуы;
- ойлау әрекетінің қалыптасуы (кәсіби-шығармашылық дайындық);
- кәсіби білім мен мен практикалық дағды мен біліктілігінің үйлесімділігі;
- ғылыми-техникалық ізденіс әдістемесі және ғылыми зерттеу әдісі негізіндегі білімі (модельдеу және эксперименталды әдіс);

- іргелі пәндер білімі және оларды қолданбалы есептерді шығаруға қолдану біліктілігі;
- әскери техниканы қолдануға дайындығы;
- үздіксіз білімнің қажеттігін сезінуі, өз білімін толықтыруы.
- Маманның іс-әрекетін және болашағын болжауды меңгеру негізінде олардың өзгерісіне қарай кәсіби білім берудің мемлекеттік стандарты жасалады.

Елімізде әлеуметтік-экономикалық жағдайдың әрдайым өзгерісте болатындығы және нарықтың сын көтермей тұрғандығы білім беру саласын жетілдіруді талап етеді. Осыған орай оқу әдістемелік жүйенің салаларына өзгерістер мен түзетулер енгізілуде. Сонымен қатар әскери мамандықтарға сұраныстар көбеюде. Нарықтық қатынастың нәтижесінде әскери бағыттағы мамандардың кәсіби даярлығын арттыру мақсатында пайда болған жаңа мамандықтарға сәйкес оқыту-әдістемелерін жетілдіру – заман талабы. Әскери бағыттағы мамандар дайындайтын оқу орындарындағы оқу процесіне де өзгерістер енгізілді.

Пәннің циклі және жеке курс бойынша дайындыққа қойылатын жалпы талаптары анықталып арнаулы орта оқу орнында мамандық және бағыт бойынша оқу жоспарлары құрылады.

Әскери дайындық курсын оқытуда оның мақсаттары мен міндеттері анықталып жоспарға сай оқу бағдарламалары өңделеді.

Оқу пәнінің деңгейіндегі мазмұнды қалыптастыруда басты негіз – ғылым болып табылады. Көптеген ғалымдар оқу пәнінің бірізділікпен құрылуы мүмкін емес деген қорытындыға келеді. Алайда, оқу пәні ғылымның негізін оқушыларға таныстырып, нәтижесінде оларға теорияны, оның логикасын, жағдайдың логикалық жүйесін игертіп, ұғымдар мен заңдылықтарды түсінуге бағыттауы тиіс. Оқу пәнінің мазмұны ғылым логикасы мен педагогика логикасына сәйкес жасақталады. Ол ғылым туралы мәлімет беріп қана қоймай, болашақ маманның тұлғасын қалыптастыруға және дамытуға бағытталады.

Әскери дайындық курсында оқушыларды әскери мамандықтарға кәсіптік бағдарлау мақсатында жан-жақты барлық ғылымда қолданылатынын, ғылымның барлық аймағында, әртүрлі дәрежеде, тәжірибеде қолдану ерекшеліктерін ескеру қажет.

Көптеген зерттеулер мен нормативті құжаттарды оқып-үйреніп, әскери дайындық курсын игерудің мақсаттарын және міндеттерін баса назарда ұстана отырып, оқыту және тәрбиелеу функцияларын келесі тұрғыда топтадық:

- оқушылардың әскери мәдениеттілік деңгейін арттыру, жалпы интеллектуалды қабілеттерін дамыту және біліктілік әрекеттерді кәсіби мағынада қабылдауға үйрету;
- оқушылардың теориялық және практикалық кәсіби мазмұндағы ережелерді модельдеуге, талдауға және қолдануға мүмкіндік беретін әскери кәсіптік аппараттарды игеруі;
- білімін жетілдіруде әскери дайындық курсы бойынша өздігінен білім алу дағдысын қалыптастыру.

Осындай мақсатта құрастырылған білім кәсіби дайындық талабына тәуелденеді. Әскери дайындық курсында оқытуда тұлғаның іс-әрекетін кәсіби ерекшеліктерімен байланыстыратын арнайы мақсаттар қалыптастырылады.

Бастауыш әскери дайындық курсының мазмұны келесі тараулардан тұрады:

1. Қазақстан Республикасының Қарулы күштері Отан күзетінде Жастардың бастауыш әскери дайындығының мақсаттары, міндеттері мен мазмұны.
2. Тактикалық дайындық. (ұрыс қимылдарын ұйымдастыру негіздері; мина жарылғыш және жарылмайтын бөгеттер; сербаздың ұрыстағы іс-қимылы т.б.).
3. Атыс дайындығы (автоматтың және жарықшақты қол гранаттарының материалдық бөлігі; атыс негіздері мен ережелері т.б).
4. Әскери топография.
5. Қазақстан Республикасы Қарулы Күштер жарғысы.
6. Саптық дайындық (саптық әдістер, қарумен және қарусыз қозғалыстар).
7. Азаматтық қорғаныс (азаматтық қорғаныс – жалпымемлекеттік шаралар жүйесінің құрамдас бөлігі т.б.).

Жоғарыда айтылғандардан қорыта келе жалпы білім беретін орта оқу орнында әскери дайындық курсының мазмұнын маманның кәсіби дайындығы мен қажеттілігі талаптарына сай

кәсіби бағытта құрастырған жөн. Пән мұғалімдері курсты оқыту барысында әр тарауға қатысты оқушылардың әскери дағдысын қалыптастырса, онда білікті, сапалы маман даярлауда маңызды орын алары сөзсіз.

Жалпы білім беру жүйесінде жауынгерлік тәрбие және «Бастауыш әскери дайындық» пәнінің маңызы жыл сайын артуда. Жастарды әскери қызметке психологиялық тұрғыда дайындау үшін Бастауыш әскери дайындықтың бөлімдері негізгі рөл атқаруда. Бастауыш әскери дайындықта айтылған теориялық білім, тәжірибелік дайындықтар, әскери-спорттық жарыстарға қатысуы – жастарды әскери қызметке деген қызығушылығын арттырады. Жүйеленген және дұрыс жоспарланған оқу-тәрбие жұмыстары жоғары нәтижелерді береді.

«Көпшілігіміз «Бастауыш әскери дайындық» пәніні – қалыпты дағды, дәстүрлі сабақ үлгісі деп ойланбайтынбыз. Онда еркіндік аз, ешқандай жаңалық еңгізілмеген деп те ұйғардық. Бірақ жаңа өмір, жаңа уақыт адамнан жаңаша ойларды, мәселелерді жылдам шешуді талап етеді. Егер кімде-кім осы мемлекеттің азаматымын деп білсе, онда ол жаңа өмір талабына сай дамуы қажет, әскери қызметке әбден шыныгып дайындалғаны дұрыс» – деп тұжырымдалған.

Бұл мәселені шешу үшін біздің пікірімізше «Бастауыш әскери дайындық» пәнінің сабақтарын инновациялық әдістер арқылы оқыту керек.

Республикамыздың жалпы білім беретін көпшілік мектептерінде «Сын тұрғыдан ойлау мен жазуға үйрету» RWCT (айвасити) стратегиясы арқылы интерактивті әдіспен сабақ үрдісін өткізу кезеңде.

Біздің негізгі міндетіміз – оқушыларды болашақ әскери қызметке психологиялық тұрғыда дайындау.

Әскер – тек бұйрықтарды орындаушы ғана емес, сондай-ақ қиын кезеңдерден шұғыл шешім қабылдап, тұйықтан шыға алатын тұлға. Біздер балаларды тосыннан кездескен қиыншылықтарды тез, әрі өз ойымен шапшаң шешуге дағдыландыруымыз қажет. Мұғалімнің сіздерге ұсынып жатқаны осы әдіспен оқушыларды өзіндік ой ойлауға, өзіндік шешім қабылдауға үйрететін стратегия. Бұл оқу процесі – тұлғаның қалыптасып, дамуына негіз болатын құрал. Қазіргі күні сабақ өтуді түрлендіру нәтижесінде мұғалімнің атқаратын рөлі – оқушылардың Бастауыш әскери қызметке психологиялық тұрғыда дайындау мақсатында қызығушылығы артып, білім сапасын жоғарылату.

Оқыту үрдісінде кәсіби және жоғары нәтижеге жетуге бағытталған оқудың әр түрлі формалары бар. Бұл модульдік оқыту тәрізді дәстүрлі сабақтағы жаңаша әдістер. Егер оқыту үрдісі жүйелі, құрылымды және сан қырлы болса нәтижеге қол жеткізуге болады.

Иновациялық әдістермен қолданған мұғалімнің табиғатында негізі бар шығырмашылық көздерін ашу, жаңалыққа деген ұмтылысына дем беріп отыру жаңа сападағы: ойы озық, ақылы алғыр, жаңа жағдайларда іс-қимылды тез өзгерте алатын адамдарды қалыптастырады. Дәл осындай шығармашыл адамдар-қоғамның әлеуметтік сұранысы. Олар білім, білікті жан жағдайларда өз бетінше қолдана алады, таныс әрекет түрлерін өздігінше қарастыру арқылы жаңалық жасайды, мәселені шешудің қалыптан тыс жолдарын ашады, қарастырылатын мәселені әр қырынан талқылайды, өз тәжірибесімен салыстырады.

Мұғалім оқушылармен жұмысты ұйымдастыру барысында көптеген қиындықтарға кездеседі:

1. Сабақта уақыт жетіспейді.

2. Оқушы-мұғалім арасында бірлестік (қарым-қатынас) болмайды.

3. Сабаққа қатысуына байланысты әр оқушыны әділ бағалауға кемшілік.

Тәжірибеде көрсеткендей, бұл қиындықтардан өтудің бірден-бір жолы.

Интерактивтік әдістердің жеке, жұп, топпен түрі әр оқушының сабақтағы белсенділігін арттырып өз көзқарасын еркін жеткізуге, оның нәтижесін ашық талқылауға мүмкіндік береді.

Оқу үрдісіндегі дәрістерді сын тұрғысынан ойлаудың жобасына сәйкестіндірсек, бұл жоба өзінің тиімділігін көрсетуде. Бүгінгі күнде дәл осылай ұйымдастырылған жұмыс биік нәтижеге береді деп есептейді. Әр оқушының жеке тұлғалық ерекшелігін ескере отырып, оның бойындағы ашылмаған мүмкіндіктерге түрткі болу, оның ой қабілетінін биігіне көтерілуге жағдай жасайтыны сөзсіз. Оқушылардың білімді көтеруге тұрақты қажеттіліктері оянады, қарастыратын мәселені әр қырыннан талқылайды, сабаққа белсенді қатысады.

Дәстүрлі сабақпен «оқу және жазу арқылы сын тұрғысынан ойлау» технологиясына негізделген жаңаша сабақтың ерекшеліктерін саралайды

1. Рыспаев А. Ұлттық әскери білім жүйесі қазіргі заманғы талапқа сай дамып келеді. // Әдістемелік журнал: Алғашқы әскери дайындық. №3. 2005. – Б. 3-5.

2. Аманжолов К., Тасболатов А. Қазақстан әскери тарихы. – Алматы: Білім, 1999. – Б. 291-311.

3. Аманжолов К., Тасболатова А. Қазақстан аумағында орналасқан әскери оқу орындары. – Алматы: Білім, 1999.

4. Мемлекеттік органдардың азаматтарды әскери қызметке даярлауды ұйымдастыру және қамтамасыз ету ережесін бекіту туралы ҚР Үкіметінің 2006 жылғы 24 мамырдағы №449 Қаулысы. // Егемен Қазақстан. 2006. 3 маусым №123-126.

5. Қасымов Ә.Х., Тасболатов А.Б. Бастауыш әскери дайындық. Орта оқу орындарына арналған оқулық. 10-11 сынып. – Алматы, 2000.

6. Назарбаев Н.Ә. «Қазақстанның 2030 жылға дейінгі даму стратегия. Егемен Қазақстан. – Астана, 2007.

7. Исабаева Н.Е., Жолдасбекова С.А. «Жаңа әлемдегі – жаңа Қазақстан» Президенттің Қазақстан халқына Жолдауына арналған 10-ғылыми конференциясының еңбектері. 2 Т. – Шымкент. 2007. – 93-96 б.

Резюме

В данной статье рассматривается проблема обучения учащихся к профессиональному подходу в предмете начальной военной подготовки.

Summary

In this article is considered education students to professional approach in subject of initial military preparation.

ОСОБЕННОСТИ ОРГАНИЗАЦИИ ПЕДАГОГИЧЕСКОГО ПРОЦЕССА В НАЧАЛЬНОЙ МАЛОКОМПЛЕКТНОЙ ШКОЛЕ

М.Т. Бекбаева – *магистр педагогики, старший преподаватель кафедры педагогики, дошкольного и начального образования*

Понятие «*малокомплектная школа*» определено Законом Республики Казахстан «Об образовании» (ст. 1 п. 23) как «общеобразовательная школа с малым контингентом учащихся, совмещенными классами-комплектами и со специфической формой организации учебных занятий». Кроме того особенностью малокомплектной школы является многопредметность в работе учителей, совмещение ими учебных занятий с административными обязанностями руководителя школы. Малокомплектная школа как один из видов общеобразовательных учреждений призвана обеспечивать реализацию потребностей учащихся в образовании в сочетании с требованиями общества, решать задачи и выполнять функции, которые определены нормативными документами об общеобразовательной школе Республики Казахстан, а также обеспечивать создание необходимых условий для обучения учащихся на другом национальном языке (1).

Для малокомплектных школ характерна неравномерная наполняемость классов. Есть школы, где отдельные классы вовсе могут отсутствовать. Появление и распространение этого типа школ обусловлено неравномерностью расселения людей. Раньше малокомплектные школы открывались только в небольших поселках, временных поселениях, городках, но в последнее время в связи с уменьшением рождаемости и значительной миграцией населения они возникают даже в крупных населенных пунктах.

Динамика развития сети малокомплектных школ неравномерна. В одних регионах их численность уменьшается, в других, наоборот, возрастает. Еще не так давно на малокомплектную школу смотрели как на учебное заведение второго сорта, где трудно достичь высоких результатов обучения и воспитания. Сегодня, многие специалисты склоняются к выводу, что у малокомплектных школ есть определенные преимущества. Главное – небольшое число учеников в школе, малая наполняемость классов. Если правильно использовать это преимущество, то учитель будет иметь прекрасную возможность организовать личностно-ориентированный учебно-воспитательный процесс, дойти до каждого ученика.

Малокомплектные школы бывают трех типов:

– начальной ступени обучения (с контингентом до 40 человек);

– основной ступени обучения (с контингентом до 100 человек);

– старшей ступени обучения (с контингентом до 280 человек).

В зависимости от числа учащихся малокомплектные школы могут быть одно-, двух-, и более комплектными, могут войти в комплекс «Школа-сад». С учетом интересов и потребностей возможно функционирование школы на отдаленной ферме (или малом населенном пункте) с обучением детей дома одним или несколькими учителями.

Эффективность учебного процесса в малокомплектной школе зависит от:

– педагогической целесообразности и правильности комплектования классов, их рационального объединения в комплект;

– оптимального составления расписания уроков;

– выбора эффективных методов и форм воспитания и обучения, правильного сочетания и рационального использования их в технологическом процессе;

– определении наиболее целесообразной структуры урока в соответствии с поставленной целью;

– правильного сочетания урочных и внеурочных форм учебно-воспитательной работы;

– рационального чередования самостоятельной работы учеников с работой под руководством учителя;

– формирования у детей умения учиться самостоятельно приобретать знания;

– научной диагностики развития, уровня, обученности и воспитанности школьников;

– систематического контроля знаний, умений, основанного на принципах гуманистической педагогики;

– разумного руководства разновозрастными детьми;

– применении технических средств обучения;

– построения учебно-воспитательного процесса на основе принципа личностно-ориентированного обучения.

Существует **два подхода к объединению классов в комплекты**: смежный и разновозрастные. С педагогической точки зрения наиболее применима организация разновозрастных классов, что позволяет организовать работу в переменных парах, самостоятельную работу учащихся старших классов и высвободить время учителя для организации занятий с младшими школьниками, требующих усиленного внимания. При объединении двух классов в один класс-комплект число учащихся не должно превышать 25, при объединении трех или четырех классов не более 15. В условиях начальной ступени школы возможны следующие варианты объединения учащихся в классы-комплекты: 2 + 3, 3 + 4, оптимальное – 2 + 4.

Учащихся первых классов не следует включать в класс-комплект. В этот период происходит дальнейшее физическое и психофизическое развитие ребенка, обеспечивающее возможность систематического обучения в школе. Дети этого возраста легко отвлекаются, не способны к длительной сосредоточенности, возбудимы, эмоциональны. У каждого ребенка, поступающего в школу, повышается психическая напряженность. Это отражается не только на физическом здоровье, но и на поведении ребенка.

Таким образом, для формирования у учащихся первых классов положительных мотивов к учебной деятельности, создания ситуации успешности, для обеспечения процесса адаптации, рекомендуется обучать первоклассников в классе со своими сверстниками, не создавая комплекта.

При необходимости объединения трех или четырех классов (1 + 2 + 3 + 4) в один класс-комплект следует применять скользящий график организации учебных занятий для детей разного возраста с целью создания условий для проведения в каждом классе части уроков вне совмещения. Большое значение имеет распределение начальных классов между учителями. В двухкомплектной школе целесообразным считается такое распределение классов, когда один учитель ведет 1 и 3, другой 2 и 4 классы. Такое распределение дает возможность учителю уделять больше внимания учащимся 1-х и 2-х классов, не имеющих достаточного навыка самостоятельной работы, в то же время как учащиеся 3 и 4 классов лучше подготовлены для выполнения самостоятельных и практических заданий.

Если число учащихся 2-х классов составляет 30 и более человек, то каждый учитель занимается с отдельным классом. Если в школе 3 класса (1, 2, 3 или 4) и два штатных учителя, то наиболее

опытный учитель должен вести два класса (в первом случае 1 и 3, а во втором – 2 и 4, 2 и 3 или 3 и 4). Ни в коем случае нельзя делить какой-то класс пополам, чтобы уравнять нагрузку учителей. Практика учителей показывает, что при работе в однокомплектной школе с 1 и 3 классами до 10 учащихся целесообразно первые два урока проводить только с первым классом, хотя бы первую четверть, где один учитель одновременно ведет четыре (1, 2, 3, 4) класса, и с контингентом до 15 человек, где один учитель одновременно ведет три (1, 2, 3 или 2, 3, 4 и т.д.) класса, целесообразно первый урок проводить с одним 14 первым классом в течение первого полугодия. В третьей четверти первый урок можно передать 2 классу, а в четвертой четверти – 3, 4 классам.

Имеется положительный опыт работы, когда в однокомплектной школе практикуется 6 уроков по 30 минут вместо 4-х уроков по 45 минут, с тем чтобы общая продолжительность работы учителя, включая перемены, не превышала 4 астрономических часа. В этом случае при работе с тремя классами целесообразно первые два урока проводить с одним (первым), следующие два урока с тремя (1, 2, 3), а в последние два урока только с 2 и 3 классами. Такой расклад часов по классам отводится в первом полугодии, а в третьей четверти два первых урока передаются 2 классу, а в четвертой четверти – 3 (или 4) классу. Такое распределение уроков позволит учителю в 1 четверти научить учащихся первого класса читать, писать, решать задачи и примеры, а в последующих четвертях восполнить имеющиеся пробелы в знаниях учащихся других классов. Однако при указанном соединении трех или четырех классов ни в коем случае нельзя допускать объединение учащихся для каких-либо общих занятий, кроме физкультуры и музыки и пения. При этом необходимо иметь в виду, что совместные занятия по физкультуре или музыке должны проводиться с учетом требований программы для каждого класса в отдельности. Например, подготовительная часть уроков физкультуры может состоять из общих упражнений для двух классов (1, 2 и 3, 4) и отдельные упражнения для каждого из них в соответствии с программой. При проведении основной части уроков физвоспитания учащиеся каждого класса должны упражняться в беге, прыжках и т.д. в соответствии с требованиями и нормами программ для каждого класса, а массовые физкультурные игры для детей могут быть общими для учащихся 1, 2 и 3, 4 классов. Такие же требования предъявляются и к урокам музыки и пения. Учитель малокомплектной школы должен знать, что уроки физкультуры, музыки и пения должны проводиться только под руководством учителя и оставлять учащихся одних для самостоятельного выполнения какого-либо задания категорически запрещено.

Учитель малокомплектной школы руководствуется в своей деятельности интегративным подходом в обучении на основе принципа внутрипредметной и межпредметных связей. Специфические условия в малокомплектной начальной школе обязывает его обращать особое внимание на правильное сочетание работы класса под руководством учителя и самостоятельной работы учащихся на уроке. Учитель должен распределить время между двумя, а часто и четырьмя классами таким образом, чтобы, когда он работает с одним классом, ученики других классов выполняли работу самостоятельно. В учебной деятельности учитель МКНШ овладевает современными технологиями, методами и механизмом их реализации, позволяющими добиваться качества обучения (УДЕ – укрупненные дидактические единицы), работа в парах сменного состава, разноуровневая дифференциация, умелая организация самостоятельной работы (СР), блочно-модульный способ работы, педагогика сотрудничества, взаимообучение и в разновозрастных группах учащихся и др. Многолетний опыт учителей показывает, что учителю легче вести уроки с двумя классами по одному предмету (например, по математике, казахскому или русскому языку), чем по двум разным предметам. На этих уроках есть возможность широко использовать самостоятельные виды работы учащихся, а также такие предметы, как познание мира и литература намного больше требуют от учителя непосредственных занятий с учащимися. Имеется в виду рассказ, беседа учителя, демонстрация сюжетных картин, таблиц, диафильмов, организация экскурсий и т.д. Поэтому опытные учителя ставят в расписание эти предметы в сочетании с изобразительным искусством, математикой, письмом в младших классах.

В настоящее время установлен следующий порядок расчета штата и оплата труда учителей 1-4 классов:

– при наличии двух начальных классов с общим контингентом учащихся в них до 30 человек,

трех начальных классов с общим контингентом учащихся до 15 человек, четырех начальных классов с общим контингентом учащихся до 10 человек – учащиеся объединяются в класс-комплект, с которым занимается один учитель; если число учащихся в двух начальных классах составляет 30 и более человек, то каждый учитель занимается с отдельным классом; если учащихся в трех начальных классах 15 и более человек, а в четырех начальных классах 10 и более человек, то учащиеся объединяются в два класса-комплекта, с каждым из которых занимается один учитель.

Заработная плата учителям выплачивается за фактическое число часов преподавательской работы в неделю, но не выше, чем предусмотрено по учебному плану, принятому в РК, по входящему в класс-комплект классу, имеющему наибольший объем учебной нагрузки.

Пример.

В класс-комплект включены I класс и III класс. По учебному плану объем часов установлен в I классе – 20 часов и III классе – 24 часа. Наибольший объем часов установлен по III классу – 24 часа.

I. При трех начальных классах один учитель может вести занятия с одним классом, второй учитель – с классом-комплектом; при четырех классах – один учитель ведет занятия с одним классом, второй – с классом-комплектом. В этом случае учителю, работающему с этим классом-комплектом в одну смену, заработная плата выплачивается за 24 часа в неделю.

В малокомплектных начальных классах, где занятия должны вести два учителя, в случае отсутствия второго учителя по болезни и другим причинам, допускается работа одного учителя в две смены. При этом доплата за классное руководство и проверку тетрадей должна производиться как за один класс (класс-комплект) в вышеуказанных размерах в зависимости от общего количества учащихся (2).

Малокомплектная школа сталкивается с множеством *специфических трудностей*, обусловленных именно небольшим количеством учеников. Здесь нельзя в полную силу задействововать *закономерности взаимобучения*. Значительную часть знаний дети получают друг от друга, при этом лучше понимают материал, быстрее схватывают, без труда усваивают. В классах обязательно должны быть сильные, способные ученики. А если класс маленький, их может и не оказаться. Тогда и учиться не у кого. Учитель каким бы мастером он ни был, не способен восполнить этот пробел. Дифференцировать учеников по классам, по способностям в такой школе тоже нельзя.

В малокомплектных школах работают один или два учителя. Должности библиотекаря, завхоза, заведующего не предусмотрены. Их функции выполняют учителя. Учитель малокомплектной школы – не узкопрофильный специалист, а мастер на все руки: его обязанности простираются от глубокой профессиональной диагностики до ремонта помещения. Школа – часто единственный очаг культуры в поселке.

Малокомплектные школы отличаются большим разнообразием: есть среди них крохотные – на 2-3 ученика; есть и побольше – на 40-50 детей; есть и такие где отсутствуют один или два класса. У большинства школ слабая материальная база. Поэтому и условия их деятельности *специфичны*. Педагогические закономерности приобретают неповторимый, конкретный характер. В этой связи общие педагогические положения, методические рекомендации требуют творческого переосмысления. Эти обстоятельства, а также отдаленность малокомплектных школ от методических центров, ставят учителей в условия постоянного педагогического поиска.

Характерная особенность современных малокомплектных школ - их тесное сотрудничество с детскими дошкольными учреждениями. Распространились и хорошо зарекомендовали себя *комплексы* «школа-детский сад». Они открываются везде, где есть надлежащие социально-экономические и санитарно-гигиенические условия. Под общей крышей и единым руководством создается центр воспитания для всех детей дошкольного и младшего школьного возраста. Стратегию определяет педагогический совет, куда, кроме заведующего входят учителя, воспитатели, методист, музыкальный руководитель, председатель родительского комитета, председатель администрации населенного пункта.

Практика подтверждает, что слияние начальной малокомплектной школы школы с детским садом имеет ряд преимуществ:

– учебно-воспитательный процесс планируется на длительную перспективу и осуществляется по единому плану;

– создаются благоприятные условия для диагностики развития детей и оптимального управления этим процессом;

– возникают разновозрастные детские объединения, где воспитание младших старшими дает положительные результаты;

– экономятся средства, энергоресурсы;

– полнее используется материальная база, оборудование;

– равномерной становится нагрузка педагогов;

– создаются благоприятные условия для медицинского контроля, профилактики заболеваемости;

– устраняются сложности, связанные с переходом ребенка из детского сада в школу.

Комплекс объединяет всех. Здесь проходят родительские собрания, проводятся праздники, выставки, утренники, соревнования, конкурсы (3).

Таким образом, начальная малокомплектная школа имеет свою специфику, которая влияет на организацию учебно-воспитательного процесса. Эффективность работы школы определяется рядом общих и частных условий. Особого внимания требует организация учебно-воспитательного процесса в классах-комплектах. При соединении классов в комплекты учитываются сложность программы, уровень подготовленности учеников, опыт и квалификация педагога, преемственность в работе и другие факторы.

1. *Закон «Об образовании» // Казахстанская правда.*

2. *Лебедева Л.А., Акпаева А.Б. Теория и технология педагогического процесса в малокомплектной начальной школе.- Алматы, 2010.*

3. *Малокомплектные школы: проблемы и перспективы. Дискуссионный доклад Фонд Сорос-Казахстан.*

Түйін

Мақалада шағын жинақталған мектепдергі оқу үрдісінің ерекшеліктері қарастырылған.

Summary

The features of educational process of rural schools are regarded in a given paper.

КОМПЛЕКСЫ СИЛОВЫХ УПРАЖНЕНИЙ

Е.Б. Бекмухамбетов – *ст. преподаватель кафедры оздоровительной физической культуры, КазНПУ им. Абая*

В современных условиях социально-экономического развития общества необходимо обосновать возможность активного влияния гармонического воспитания физических качеств молодежи. Это создает возможность крепления здоровья подрастающего поколения, обеспечивает высокую физическую подготовленность необходимую для развития общества в условиях рыночной экономики [1].

Одним из действенных средств гармонического физического развития людей является атлетическая гимнастика, для занятий которой не требуется дорогостоящего и сложного оборудования. Поэтому при желании каждый человек может обзавестись специальными спортивными снарядами с отягощениями и выделить необходимое время в своем распорядке дня для тренировок.

Однако следует учесть, что самостоятельные занятия физическими упражнениями, как и прием лекарств без предписания врача, чреваты опасностью для здоровья. Вот почему, прежде чем приступить к тренировке, необходимо усвоить основные теоретические знания и методические принципы физического воспитания, проверенные многолетней практикой. Этими сведениями и хочется поделиться автору с читателями, которые пожелали бы приступить к самостоятельным занятиям атлетической гимнастикой.

В последнее время все больше людей проявляет интерес к практическим возможностям своего не только духовного, но и физического совершенствования. А оно во многом зависит от гармонического развития мышечной системы человека, которая наряду с другими обеспечивает оптимальное взаимодействие организма с внешней средой. Буквально все физиологическое процессы, начиная от движения крови в сосудистом русле, переваривания пищи и кончая сложнейшими мыслительными процессами в мозге человека, в той или иной степени связаны с движениями, возникающими во многом благодаря мышечным сокращениям.

Мускулатура человека сложна и многообразна. Большую ее часть составляют так называемые скелетные мышцы. Они прикрепляются к костям скелета и управляют произвольными движениями. Кроме того, взаимодействуя с гравитационным полем, мускулы обеспечивают активные перемещения человека в окружающей среде, стимулируют обмен веществ и работу всех органов и систем его тела [2].

Мышечная система, однако, сама нуждается во многих питательных веществах, в частности, белках, жирах, углеводах и др. Поскольку сокращение мышцы обеспечивает и стимулирует работу всего организма, человек должен заботится о постоянном подержании достаточно высокого функционального уровня своей мускулатуры. Этого можно добиться только активным двигательным режимом, для чего необходимо регулярно заниматься гимнастическими упражнениями в комплексе с другими средствами физического воспитания.

Все физические упражнение, как правила, это средства со строгой педагогической и оздоровительной направленностью. Прежде чем их применять, необходимо конкретизировать цель и задачи своей тренировки, выбрать правильные и четкие ориентиры. Таковыми могут быть определенные характеристики спортивных движений, показатели общего функционального состояния различных систем организма. Их можно установить, используя в качестве ориентиров показатели спортсменов высокой квалификации. В частности, при помощи физических упражнений можно добиться требуемой подвижности в суставах необходимой силы мышц, быстроты, выносливости и др. Чем конкретнее будут цели, тем легче подбирать упражнения. Чтобы правильно подобрать те или иные специальные упражнение, необходимо хорошо знать возможности каждого из них.

Величина нагрузки пишет профессор Зациорский В.М. [2] вызванная воздействием на организм того или иного комплекса упражнений, определяется ее объемом и интенсивностью. Максимальные по интенсивности упражнения не могут выполняться длительное время. Значительные по объему нагрузки, как правило, не могут иметь высокую интенсивность. При выполнении одних упражнений нагрузка на организм человека может не изменяться на протяжений всего времени исполнения. А вот характер воздействия других упражнений изменяется на протяжении от начала до конца их исполнения. В одном занятий можно так планировать нагрузку, чтобы она непрерывно воздействовала на организм. Но можно применять упражнения и таким образом, чтобы их воздействие на организм носило интервальный характер. Периоды отдыха между нагрузками могут быть пассивными (значительное снижение двигательной активности) и активными (с сохранением уровня двигательной активности, но сменой ее характера).

Однако не следует думать, что секрет совершенствования формы тела кроется только в особой структуре применяемого для этих целей упражнения. Важную роль играет также дозировка в дневном, недельном и месячном циклах занятий. Знание особенности профессии занимающегося и специфики отдельных профессии занимающегося и специфики отдельных мышц позволяет наиболее целесообразно планировать нагрузку на каждый мускул. Быстрота прироста мышечной массы зависит от чередования мышц в том или ином занятии. Важную роль здесь играют строго дозированные статические упражнения, однако включать их в тренировку можно не ранее чем через полгода успешных занятий в зависимости от состояния общей физической подготовки занимающихся. Такие упражнения поддерживают наибольшую длительность напряжения в мышцах, что способствует эффективному использованию всех пластических резервов двигательного аппарата человека. Прежде чем приступить к самостояттельным занятиям атлетической гимнастикой, нужно обязательно проконсультироваться со своим участковым врачом, или же специалистом врачебно-физкультурного диспансера. Они дадут объективную оценку состояния вашего здоровья и подскажут наиболее оптимальный режим тренировок. А главное, медики научат вас основам самоконтроля, без которого, во-первых, вы не сможете правильно судить о результатах занятий, а во-вторых, самонаблюдение поможет вам избежать перетренированности.

Знания о своем организме и его возможностях необходимы каждому человеку, но в первую очередь тем, кто тренируется самостоятельно. Это поможет вам достоверно рассказать врачу о своем самочувствии, что облегчит ему правильно оценить ваше состояние. К тому же вы сможете более сознательно выполнять его советы и рекомендации [3, 4].

Например, вы должны знать, что о степени физической нагрузки можно судить по частоте

сердечных сокращений (ЧСС) в 1 мин: до 130 – малая; 131-150 – умеренная; 151-165 – средняя; 166-180 – большая; свыше 180 – максимальная нагрузка. Эти показатели рассчитаны на здорового человека средних лет. Важно также знать, что мышечная работа различной интенсивности вызывает в организме и неодинаковое утомление, которое в конечном счете и является стимулятором большинства восстановительных процессов. Но это не означает, что чем сильнее утомление в различных системах человека, тем более интенсивными будут восстановительные процессы в организме. Во-первых, при одной и той же физической нагрузке не во всех системах организма утомление наступает одновременно. В первую очередь оно развивается в двигательном аппарате. Затем в сердечно-сосудистой, дыхательной, кроветворной и других системах. Во-вторых, при систематическом повышении интенсивности физических нагрузок организм нуждается в значительных периодах отдыха. Постоянное чередование периодов работы и отдыха является одним из непреложных законов каждого тренировочного цикла. Выработав в себе привычку постоянно выполнять физические упражнения большой интенсивности; следует чередовать их с менее напряженным. Это будет активным отдыхом для утомленных мышц, так как полное их бездействие не стимулирует восстановительные процессы и даже может вызывать изменения, способствующие еще большему утомлению организма [5, 6].

Отдыхом после интенсивных мышечных напряжений могут быть различные интеллектуальные занятия (чтение, посещение музеев, выставок, просмотры кинофильмов, театральных спектаклей и даже серьезная научная деятельность). Целесообразно завести дневник самоконтроля, в котором ежедневно следует записывать данные о самочувствии. Прежде всего отмечают свое настроение. Этот показатель часто отражает как бы внешнее течение глубоких внутренних процессов в организме. Важным фактором, заслуживающим оценки в дневнике самоконтроля, являются болевые ощущения, связанные с изменениями в мышцах, сосудистой и нервной системах. Обязательно наблюдение за аппетитом, питьевым режимом и потоотделением. Эти факторы тесно связаны между собой, и их регистрация позволит получить подробную характеристику состояния здоровья и утомления, развивающегося в результате той или иной тренировочной нагрузки. Большое значение имеет также наблюдение за режимом сна – одной из самых эффективных разновидности отдыха. Это состояние сопровождаются понижением уровня работы отдельных органов и ряда функций организма. Сон характеризуется образованием в центральной нервной системе разлитого торможения, что имеет защитное значение для нервных клеток мозга, которые в таком состоянии не воспринимают раздражений из внешней среды и не реагирует на раздражения, поступающие из других органов, в частности от мышц. Поэтому во сне происходит снижение мышечного тонуса, что в значительной мере способствует восстановительной перестройке двигательного аппарата человека. Одновременно происходит накопление энергетических и пластических резервов для дальнейшей работы. Для полноценного восстановления сил необходимо спать 8 ч, а при большом объеме физической работы даже 9-10 ч. Ускоряет восстановление организма и массаж. Под его влиянием усиливаются рефлекторные связи коры большого мозга с мышцами, сосудами, нервами и внутренними органами, повышается сократительная функция мышц, усиливаются окислительно-восстановительное процессы, увеличиваются выделение расходование избыточного жира из жировых депо. Для активизации обменных процессов полезно посещать парную баню. Однако это делать рекомендуется не чаще одного раза в неделю, а в первое время можно и реже: один-два раза в месяц. Посещение парной бани не рекомендуется лицам, страдающим сердечно-сосудистыми недугами, болезнями легких и другими серьезными заболеваниями.

Снизить вес можно не только парной баней, но и другими методами. Хотя парная баня и является одним из наиболее действенных способов «сгонки» массы, это не панацея, так как наиболее приемлемый способ снижения лишнего веса. «Сгонка» лишней массы в парной бане имеет свои особенности и методику. Пот человека на 97-99% состоит из воды. После интенсивной мышечной работы пот часто содержит молочную кислоту. При «сгонке» веса ставится цель добиться требуемого потоотделения. Для этого не следует находиться чрезмерно долгое время в парной, достаточно всего 3-5 мин, а затем на протяжении всего времени потоотделения нужно производить сухие отбирания. Такую процедуру повторяют несколько раз по мере необходимости [2].

Большое значение в регулировании собственной массы имеет рациональное питание. Пища – энергетический и строительный материал для нашего тела. В правильном питании с древнейших времен люди видели источник здоровья, силы, бодрости и красоты. Неправильное питание является основной причиной многих заболеваний, в частности ожирения. Нередко при этом отмечаются общая слабость, вялость, снижение сопротивляемости организма инфекциям, падение работоспособности. Ожирение обычно развивается в результате переедания, систематического употребления алкогольных напитков (даже в малых дозах), ограничения двигательной активности, сна после обеда, а также приема больших доз пищи на ночь. Вот почему очень важно установить в содружестве с тренером или врачом свой режим питания с учетом физической нагрузки.

Лучше всего проверить самого себя на медицинских весах. Длительное, в течение одного-двух месяцев ежедневное взвешивание дает много ценных сведений для построения индивидуального режима питания. Это позволяет установить оптимальное количество пищи, необходимое для поддержания массы на одном уровне, для ее снижения или повышения по желанию. Здесь, конечно, необходимо руководствовать не только количеством пищи. В ней в определенных соотношениях должны содержаться белки, жиры, углеводы, минеральные соли, витамины и другие ценнейшие биохимические компоненты. В обмене веществ белки выполняют в основном пластическую функцию, их энергетическая роль сравнительно невелика. Это значит, что человек, решивший прибавить в силе и мышечной массе, должен значительно увеличить прием белков с пищей. Ведь именно они основной «строительный» материал. Следует знать, что белок содержится в сырах, сое, горохе, мясе и рыбе. Белки не однотипны по своему строению и качеству. Значение белка определяется степенью его усвоения организмом. Чем больше усваиваться данного белка, тем, следовательно, больше его биологическая ценность для человека. Биологически ценный белок имеет аминокислотный состав, наиболее близкий к белкам человека. Необходимы еще и сложные белки, или протеиды. В них содержатся такие важнейшие вещества, как нуклеиновые кислоты, углеводы, фосфорная кислота и липоиды. Важную роль в питании играют также жиры и липоиды. Наибольшее их количество содержится соответственно в растительном и сливочном масле, орехах, свином мясе и других продуктах. Жиры и липоиды в питании человека в отличие от белков имеют преимущественно энергетическое значение. Из них ценными для питания человека являются растительные масла, так как они содержат гораздо большой процент ненасыщенных жирных кислот, чем животные жиры. Из продуктов, наиболее богатых липоидами, можно отметить яичный желток, печень, мозги.

Таким образом, совершенствование физических возможностей увеличение силы, приобретение красоты, укрепление здоровья не легкое и непростое дело, успеха можно добиться лишь при условии занятий физическими упражнениями на строго научно-методической основе в сочетании с разумным отдыхом и рациональным питанием.

1. *Адамбеков К.И., Касымбекова С.И. Социально-педагогические основы физического воспитания учащейся молодежи.*

2. *Зациорский В.М. Основы спортивной метрологии. – М.: Физкультура и спорт. 1979.*

3. *Купер К. Система оздоровительных физических упражнений для всех возростов. – М.: Физкультура и спорт. 1988.*

4. *Лапутин А.Н. Гармония мусколов. – М.: Знание, 1988.*

5. *Адамбеков К.И. Организация учебно-тренировочного процесса с юными футболистами при различ-ных режимах обучения. В ки: Проблемы урепления физической культурой и спортом. – Алма-Ата, 1979. – с. 102-107*

6. *Абрамов М.О. Проблема внедрения крупномасштабного контроля за физическимсостоянием населения и пути ее решения. Ж. ТиМЖ, 1983, №3 – с. 34-36.*

7. *Антропова М.В. Режим дня, работоспособность и состояния здоровья школьников – М.: Педагогика, 1974, – 135 с.*

8. *Арьянов И.А. Возрастные особенности детей и наука в физическом воспитании // Теор. и прак. Физ. Культуры, 1950, №10.*

Түйін

Мақалада дене шынықтырудың бүгінгі күнде жастардың қызықшылуғын арттыру жолдары көрсетілген. Ол үшін автор, күшті арттырудың атлетикалық гимнастиканың жаттығуларын зерттеп методикалық негіздерін ұсыныс ретінде беріп отыр.

Summary

This article considers issues of involving young people in physical training. For this the author recommends to give classes with tested exercises by force of athletic gymnastics.

ОСОБЕННОСТИ СИСТЕМЫ ДОШКОЛЬНОГО ОБРАЗОВАНИЯ В ЛИТВЕ

М.К. Таджиева – *преподаватель кафедры педагогики, дошкольного и начального образования КазНПУ им. Абая,*
С.А. Битакова – *ст.воспитатель мини-центра «Балдырган» при средней школе №10*

В настоящее время в Казахстане происходит реформирование системы образования, ее интеграция в мировое образовательное пространство, поэтому очень важно знать, как строится современная европейская система дошкольного образования, уметь анализировать процессы, происходящие в сфере образования в Литве.

Целью данной статьи является ознакомить студентов-бакалавров педагогических вузов, а также преподавателей и докторантов, обучающих будущих педагогических кадров в области дошкольного воспитания, с состоянием, тенденциями развития и особенностями функционирования системы образования в детских садах Литвы.

По историческим источникам первый немецкий детский сад в Литве появился в Клайпеда в 1847 г., и в 1857-1858 гг. организованы литовские детские сады в мелких городах Мариямполе и Кретинга. Начало создания дошкольных учреждений так же, как и в других странах Европы связано с ростом промышленного производства и вовлечения женщин в рынок труда.

Первоначально основной целью детских садов было уход за детьми и обучение за время отсутствия матерей. Эти детские сады обычно открывались в районных центрах, где находилась легкая и текстильная промышленность, в которой основную часть составляли женщины. В начале 20-го века многие детские сады были частными. Основатели дошкольных институтов ездили в соседние страны, где они изучали функционирование детсадов, а также проводили анализ идеи Ф.Фребеля, Монтессори и Декроли. Концепции вышеназванных ученых были приняты в соответствии с местными условиями.

13 января 1936 г. был принят Закон о Детсадах и Детских центрах, который создал предпосылки для развития, как частных, так и общественных дошкольных учреждениях, и обусловил их функции.

Закон предписывал использование родного языка, воспитание в духе национальной идентичности, в вероисповедании родителей, высокой нравственности и культуры.

В 1940 г., в Литве насчитывалось около 200 детских садов, что обеспечило посещения 7000 детей.

В послевоенные годы все средства были направлены на восстановление экономического положения страны. Расходы на социальные нужды населения был минимальны, что не позволяло семьям вести полноценный образ жизни без поддержки государства. Женщины после родов должны были возвращаться на работу, и это способствовало быстрому развитию дошкольных институтов. Ясли и детские сады появлялись масштабно по всей стране. Количество детей, посещающих дошкольные учреждения, значительно возросло. К 1967-1968 годам 64 % литовских детей воспитывались в детсадах. В 1990 году количество детских садов достигло своего пика, к этому моменту насчитывалось 1681 дошкольных институтов, с количеством 163173 детей.

С получением Независимости Литвы все усилия были направлены на восстановление семейного воспитания как составной части общеобразовательной системы. Дошкольное образование в Литве не является обязательным. Родители по своему усмотрению могут отдать детей в различ-

ные учреждения: детский сад, ясли, центры дошкольных программ, дневные центры по присмотру за детьми.

Вследствие изменения политических и социальных условий жизни дошкольное образование подвергалось значительным изменениям. Так, например, в 1990-1993 гг., количество дошкольных учреждений стремительно сократилось, их количество уменьшилось на половину (до 748). Государственная политика способствовала снижению числа детей в детских садах. Закон по поддерж-ке семьи (1991 г.) и Закон о государственных пособиях семьям с детьми (1994 г.) представили возможность родителям выбрать, где воспитывать детей – в семье или в дошкольных учреждениях.

Однако не были выделены достаточно финансовых средств для реализации государственной политики по поддержке семей с детьми. Поэтому, растущая потребность в дошкольных учреждениях ощущалось снова. Другими факторами, влияющими на потребность в дошкольных учреждениях, были демократические процессы и сопутствующий рост равенства прав мужчин и женщин, совмещение работы и семейных обязанностей, а также растущее качество работы дошкольных учебных заведений.

Таким образом, все это явилось предпосылкой становления и развития системы дошкольного образования Литвы.

В наше время литовская система дошкольного образования это целостный процесс, включающий семейное воспитание, деятельность дошкольных учреждений, воспитательный потенциал социальный среды.

Дошкольное образование ориентировано на потребности ребенка. Семьям предлагается более активно участвовать в процессе образования. Реформированный учебный план предлагает разнообразные тенденции, методы и организационные формы. Дошкольные учебные заведения готовят свои собственные индивидуальные учебные программы и специализируются в определенных приоритетных областях по их собственному выбору, такие как укрепление здоровья детей, их художественное образование, развитие этнической культуры, спорта, применяя образовательные методы Вальдорфа, Монтессори, и Сузуки.

Продолжительность рабочего дня в дошкольных учреждениях может отличаться в значительной степени, это зависит от потребности семьи и возможностей учредителя. Некоторые дошкольные учреждения работают по 3-4, 5-6, 9-10, 12 часов в день, пять дней в неделю, другие в течение 24 часов в сутки (еженедельные детские сады). Муниципалитетам предлагается принимать во внимание интересы семьи и создавать в детских садах и других образовательных учреждениях гибкий график работы на полдня, несколько дней в неделю, несколько часов в день или организовывать группы, работающие только во второй половине дня. Во всех группах, где образовательная деятельность длится более четырех часов в день, детям предоставляется помещение для приема пищи и отдыха. Дети в возрасте от одного до трех лет, имеют право обучаться в специализированных ясли садах или ясли группах в детских садах для детей от одного до семи лет. Максимальное количество детей в ясли группе 15 детей.

Дети в возрасте от 3-х до 7 лет посещают старшие и средние группы ясли или детских садов, а также для детей от 3-х до 11 лет существуют школы-сады, либо общеобразовательные школы. Максимальное количество детей в таких группах составляет 20 детей.

При приеме детей в специальные группы с различными отклонениями в развитии проводится обучающая программа. Для детей с небольшими психическими расстройствами используется множитель 2, для детей со средними или серьезными дефектами речи, небольшими нарушениями слуха, для слепых и глухих детей, а также для тех, кто страдает от сложных мульти-сенсорных дефектов применяется множитель 3.

Максимальное количество детей в группах любого возраста регулируется нормами и правилами охраны здоровья, утвержденными Министерством Здравоохранения. Минимальное количество детей в каждой группе определяется учредителем. Группы в дошкольных учреждениях формируются из детей одного и того же возраста или разных возрастных категорий. Принципы по руководству формирования групп утверждаются учредителем, который принимает во внимание запросы семей и возможности учебных заведений.

Группы, состоящие из детей одного возраста, как правило, делятся на три образовательных

уровней: уровень 1 – для детей 3-4 лет, уровень 2 – для 4-5 лет и 3 уровень – для детей 5-6 лет. Существуют группы смешанного типа, разных возрастов (если родители обращаются с просьбой обучать брата и сестру в одной группы). Дети ясельного возраста воспитываются вместе в одной группе.

Каждая группа имеет свои собственные помещения и вспомогательный персонал. При переходе детей от одного уровня к другому учитель / воспитатель не меняется. Они обычно остаются в том же помещении (за исключением, когда дети переходят из ясельной группы в детский сад, для последнего, возможно, потребуется другой тип помещения). Игрушки и учебные пособия адаптированы для удовлетворения потребностей соответствующих возрастных групп.

Каждое учебное заведение вправе формировать и выбирать отличительный тип содержания образовательного процесса. Содержания учебных программ могут быть разработаны по следующим принципам:

- В зависимости от сфер компетенции (охрана здоровья, познавательные способности, коммуникация, творческие и социальные компетенции);
- В зависимости от сферы деятельности ребенка (игры, познавательно-исследовательские, творческие, двигательные и др. виды деятельности);
- В соответствие с образовательными сферами (социальная, физическая, познавательная и сфера развития речи);
- С учетом особенностей физической среды (центры развития, природные и культурные мероприятия).

Каждые три года учреждения, работающие по программе дошкольного образования, оценивают продолжительность программы с точки зрения непрерывного осуществления потребностей детей, посещающих дошкольные учреждения, а также обеспечение качества в реализации программы. После направления программы на совершенствование, учебная программа должна быть обновлена.

Программа дошкольного образования направлена на развитие образованной, активной, самостоятельной, творческой и уверенной в себе личности. В дошкольном возрасте игра – это главная культурная часть жизни ребенка, поэтому она является одной из основных образовательных форм, возникающих, по сути, из внутреннего мира ребенка. Играть, исследовать, открывать для себя новое, чтобы удовлетворить свое любопытство, попробовать что-то неизвестное для того, чтобы понять увиденное, услышанное в окружающей среде. Во время игры воспитатели помогают детям выбирать интересные и значимые виды деятельности, проводят дискуссии, анкетирование, тестирование, занятия по изучению неизвестного и поиску нового. Такие занятия могут быть сосредоточены на всю группу (утренний круг, конкурсы, экскурсии, мероприятия), либо на маленькие подгруппы (совместная творческая работа, эксперименты, рисование, презентации, игры), либо индивидуальные задания для одного ребенка.

Подводя итоги всего вышеизложенного, следует отметить следующие особенности системы дошкольного образования Литвы, и, прежде всего, всестороннюю поддержку государства. Следующей особенностью является то, что объединяющим началом системы дошкольного образования служат общепринятые, унифицированные цели всей системы образования страны. Другой важной особенностью и целью уже самой системы дошкольного образования является привлечение дошкольников к исследовательской деятельности, обучение их первичным навыкам чтения, письма, счета, умение работать индивидуально и в группе. Все это направлено на всестороннюю подготовку детей к успешному обучению в начальной школе.

1. *www.wikipedia.com*
2. *www.smm.lt*
3. *Pre-school education in Lithuania editted by educators of VPU*

Түйін

Мақалада Литвадағы мектепке дейінгі білім берудің негіздері көрсетілген.

Summary

The paper describes the features of preschool education system in Lithuania.

ШАҒЫН ЖИНАҚТЫ БАСТАУЫШ МЕКТЕПТЕ СЫНЫПТАН ТЫС ТӘРБИЕ ЖҰМЫСТАРЫН ҰЙЫМДАСТЫРУ

Л.Е. Қожаханова – *бастауыш оқыту педагогикасы және әдістемесі мамандығының 3 курс студенті, Абай атындағы ҚазҰПУ,*
Р.Е. Каримова – *Абай атындағы ҚазҰПУ аға оқытушысы*

Ұрпақ тәрбиесі, бүгінгі қоғамға лайықты азаматтар тәрбиелеу – күрделі мәселелердің бірінен саналатын, үлкен жауапкершілікті, жан-жақтылықты талап ететін үрдіс. Осыған байланысты қоғамның жаңа ғасырдағы үлкен өзгерістер мен жаңалықтарға толы мерзімде болашақ азаматтарға білім мен тәрбие беру мекемелерінің алдында жауапты міндеттер тұр. Қазіргі сәтте осындай келелі мәселелерді шешу мақсатында уақытқа ыңғайластырылған тиімді әдіс-тәсілдерді іздестіру шарт. Соның ішінде ШЖБМ-те тәрбие жұмысын ұйымдастырудың өзіндік ерекшеліктері мен маңыздылығы оған айырықша назар аударуды қажет етуде.

Ел Президенті Н.Назарбаев «Қазақстанның болашағы қоғамның идеялық бірлігінде» атты еңбегінде біздің елімізде оқушылардың дүниеге көзқарасын қалыптастыру, оларды оқытудың, тәрбиелеудің және жетілдіріп дамытудың бөлінбес бір бөлігі мектептегі бүкіл оқу жылы бойында жүзеге асырса дұрыс болатын сыныптан тыс жұмыстарда жүзеге асырылуы тиіс екендігін атап көрсетті. Сыныптан тыс жұмыстарды жүргізу үшін мұғалімнің білімі терең, жан-жақты дамыған, педагогикалық шеберлігі болуы – басты мәселе. Сабақтан тыс уақытта жұмыстарды жүргізу кезінде мұғалім оқушының талап-тілегін, қызығатын мәселелерін жан-жақты қамтуға мүмкіндік табады.

Осыған сәйкес, сыныптан тыс жұмыс дегеніміз сабақтан тыс уақытта оқушының білімін тереңдетіп, біліктілігін арттыру үшін, сонымен қатар бос уақыттарын саналы және белсенді өткізу мақсатында жүргізілетін жұмыс. / «Қазақ тілі терминдерінің салалық ғылыми түсіндірме сөздігі» 209-бет/

Г.М. Коджаспирова мен А.Ю. Коджаспировтың «Педагогический словарь» атты сөздігінде төмендегідей анықтама берілген:

«Сыныптан тыс жұмыс – сабақтан тыс уақытта мұғалімнің ұйымдастыруымен оқушының тұлғалық сапаларын қалыптастыру мақсатында өткізілетін жұмыс» /20-бет/.

С.Ш. Әбенбаев өзінің «Сынып жетекшісі» атты кітабында: «сыныптан тыс тәрбие жұмысы – тұлғаның әлеуметтік қалыптасуын қамтамасыз етуде оған жағдай туғызатын мұғалімнің басшылығымен ұйымдастырылған және сабақтың мақсатымен өзара байланысты болып келетін тәрбие жұмысының дербес түрі», – десе, профессор Р.М. Қоянбаев «сыныптан тыс тәрбие жұмысы – бала тұлғасын әлеуметтендіру үшін қажетті шарттарды қамтамасыз ететін тәрбиеленушілер мен сыныптан тыс уақытта педагогтың түрлі іс-әрекеттерді ұйымдастыруы», – деп анықтама берді.

Сыныптан тыс жұмыстардың негізгі мақсаты: оқушылардың практикалық дағдылары мен білімдерін тереңдете түсу, логикалық ойлауды, тапқырлықты, математикалық қырағылықты дамыту, неғұрлым қабілетті және дарынды балаларды таныта білу, олардың ой-өрісін әрі қарай дамуына көмектесу, қызығушылығын арттыру, ұйымшылдылыққа табандылыққа, еңбекке, ұжымдыққа баулу.

Сыныптан тыс жұмыстың күнделікті сабақтан айырмашылығы: ерекшелік принципінде құралады, баға қойылмайды, ойын жарыс түрінде өтеді. Сыныптан тыс жұмысының мазмұны еңбек пәнінің негізгі курсын оқытуда толықтаушы болып табылатындай және сынып жұмысымен үйлесімді болатындай таңдап алуы керек.

Сондықтан «Адамға ең бірінші білім емес, тәрбие берілуі керек, тәрбиесіз берілген білім – адамзаттың қас жауы, келешекте оның барлық өміріне апат әкеледі», – деп Әл-Фараби бабамыз айтқан қағиданы негізге алған ата-бабаларымыз бала тәрбиесіне аса мән берген.

Қазіргі жағдайда жастарды тәрбиелеу ең күрделі әлеуметтік мәселе қатарына жатады. Себебі біліктілігі жоғары маман даярлау дегеніміз – оқытуды ғана жақсы жолға қою емес, сонымен қатар тәрбие жұмыстарын да дұрыс ұйымдастыру, оқушылардың өз күштерін іске асыруына мүмкіндік беру және бос уақыттарын дұрыс пайдалану.

Бірақ көп қырлы тәрбие жұмыстарының маңызын белгілі бір өлшеммен бағалау мүмкін емес. Сондықтан тәрбие жұмысына жалпы білім беретін мекемелерінің барлық желісі қатысып, әрқай-

сысы өз үлгісін қосып, жүйелі түрде бір мақсатта құрылған тәрбие үрдісін ұйымдастырып дамытуы қажет болып отыр.

Тәрбие ісі кез келген білім беру мекемесінің педагогикалық қызметінің өзегі болғандықтан, ол педагог пен оқушының өзара қарым-қатынасы барысында тәрбиеленушінің жеке тұлғасын дамыту мақсатындағы біртұтас динамикалық жүйе ретінде қарастырылады. Тәрбие ісінің бірақатар ерекшеліктері бар: бір мақсатқа бағытталған, көп факторлы, ұзақ, үздіксіз, кешенді, нәтижесі әр түрлі болатын құбылыс.

Кез келген баланы ата-ана, мұғалім, балалар ортасы тәрбиелейді. Оған өмірдің түрліше жағдайлары әсер етеді. Тәрбиешілердің әсері оның ой сезімін, қимыл-шешімін тез оятады. Ендеше бұл тек оны ғана тәрбиелеп қоймайды, осынымен бірге ол өзін-өзі де тәрбиелейді деген сөз. Өзін-өзі тәрбиелеу әрқашанда тәрбиенің маңызды рөлі болып табылады.

Елбасының білім және ғылым қызметкерлерінің II съезінде «*Болашақта еңбек етіп өмір сүретіндер – бүгінгі мектеп оқушылары, мұғалім оларды қалай тәрбиелесе Қазақстан сол деңгейде болады. Сондықтан да ұстазға жүктелетін міндет өте ауыр»* дегені жоғарыдағы сөзімізді айғақтай түседі. Ендеше өз ісіне берілген, жаңалықты жатсынбай қабылдайтын, шәкіртінің жанына нұр құятын ұстазды ғана бүгінгі күннің лайықты тұлғасы деуге болады.

«ҚР-ның Білім туралы Заңының» 19-бабында:

1. Білім берудің қосымша дамыту бағдарламалары мектептен тыс ұйымдарда іске асырылады.

2. Мемлекет мемлекеттік мектептен тыс ұйымдардың білім беру қызметтеріне қол жеткізуді қамтамасыз етеді.

3. Мектептен тыс ұйымдар балалардың жеке басының дамуына, кәсіптік бағдарын айқындауына, шығармашылық еңбегіне, олардың қабілеттерін іске асыруына, қоғам өміріне бейімделуіне, азаматтық сана-сезімінің, жалпы мәдениетінің, салауатты өмір салтының қалыптасуына, бос уақытын мазмұнды ұйымдастыруына жағдай жасайды...» делінген.

Сыныптан тыс тәрбие жұмысының мақсат және міндеттері тұтас педагогикалық процестің қызметіне ерекше сипат береді – білімділік, тәрбиелік және дамытушылық.

Білімділік қызметі оқу әрекеті секілді басымдылыққа ие бола алмайды. Ол сабақтан тыс тәрбие жұмысында тәрбиелік және дамытушылық қызметті нәтижелі іске асыруда көмекші рөл атқарады. Соған орай сабақтан тыс тәрбие жұмысының білімділік қызметі ғылыми білімдер жүйесін және оқу біліктілігі мен дағдысын қалыптастыруды көздемейді, керісінше балаларда белгілі бір мінез-құлық дағдысын қалыптастыру, ұжымдық өмірді, қарым-қатынас мәдениетін т.б. үйретеді.

Сабақтан тыс тәрбие жұмысының дамытушылық қызметінің маңызы ерекше. Ол белгілі әрекетке байланысты оқушылардың психикалық процестерін, оқушылардың жеке-дара қабілеттерін дамытуды көздейді. Соған орай баланың жасырын қабілетін анықтау, бейімін, қызығушылығын дамытуды мақсат тұтады. Егер де оқушы бір нәрсеге қызығушылығы болса, онда ол мұғалім сол сұраққа қатысты қосымша қызықты мағлұмат беріп, оқуға қосымша әдебиет ұсынып, оған жағдай туғызып, сонымен бірге оның қызығушылығын арттырады.

Осындай жұмысты атқаруда белгілі бір нәтижеге қол жеткізу үшін оның мақсатын нақты анықтау қажет. Мысалы мұғалім «қонаққа барған жағдайда қандай мінез-құлық ережелерін сақтау» қажеттілігі туралы оқушылармен әңгіме өткізуді жоспарлады делік. Ол үшін оның мақсатына баланың «мінез-құлық ережесі» туралы білімдерді кеңейтуді белгілейді. Бұл тәрбие жұмысының білімділік қызметін атқарады. Яғни, балада қонаққа барған жағдайда белгілі бір мінез-құлық ережелерін ескеруді қалыптастыру; этикалық нормаларын сақтауға үйрету; «мінез-құлық нормалары» деген этикалық ұғымды қалыптастыру; сол сыныптағы балаларда кездесіп қалатын «мінез-құлық нормаларына» қатысты кейбір келеңсіз әрекеттерін талқылауға арналған міндеттердің түрін белгілейді.

Осы бағыттағы жұмыстың мақсат, міндеттері және қызметін анықтау жұмыстары оның мазмұны мен формасын таңдауға ықпал етеді.

Тәрбие жұмысының мазмұны әлеуметтік тәжірибеге бейімделген адам даласы өмірінің әртүрлі саласындағы өзіндік тәжірибесіндегі: ғылымда, өнерде, әдебиетте, техникада, өзара қарым-қатынаста, моральдық бейнесінде бастан кешірген және жүзеге асырған жағдайларын қамтиды. Соған орай сабақтан тыс тәрбие жұмысы мазмұнының ерекшеліктері сипатталады:

- біріншіден, сабақтан тыс тәрбие жұмсының мазмұны баланың сезіміне, әсерленуіне назар аударуды міндеттейді (сезімі арқылы ақыл-ойына әсер етуді көздейді);
- екіншіден, баланың практикалық әрекетін ұйымдастыруды (әртүрлі іскерлік пен дағдысын жетілдіруді көздейді);
- үшіншіден, жаңа мағлұматтарды іздеу, сабақтан тыс әртүрлі тәрбие жұмыстарын атқаруда өздігінен жұмыс істеу біліктілігін машықтандыру;
- төртіншіден, коммуникативтік біліктілігі мен дағдысын тәрбиелеу (ұжымда өмір сүре білу, ұжым болып ауызбірлікте қоғамдық пайдалы істерді атқару т.с.с.).
- бесіншіден, этикалық нормаларын сақтай білуге дағдыландыру.

Сыныптан тыс тәрбие жұмысы − тұлғаның әлеуметтік қалыптасуын қамтамасыз етуде оған жағдай туғызатын мұғалімнің басшылығымен ұйымдастырылған және сабақтың мақсатымен өзара байланысты болып келетін тәрбие жұмысының дербес түрі.

Сыныптан тыс жұмыстарға оқушылармен жүргізілетін тәрбиелік, білімдік сипаттағы мақсатты түрде ұйымдастырылған шаралар жатады. Сыныптан тыс жұмыстар оқушылардың бос уақытын тиімді ұйымдастыруға негіз болады.

ШЖБМ-те сыныптан тыс жұмыстардың оқу сағаттарының бірқатар ерекшеліктері бар:

Бірінші ерекшелігі еріктілік негізінде ұйымдастарылады. Оқушылар әр түрлі шараларға қатысуды ерікті түрде таңдайды. Өз қызығушылығы, қабілетіне қарай әр түрлі үйірмелерге жазылып, сабақтан тыс уақыттарда өз қалауымен жеке және көпшілік жұмыстарға қатысады. Еріктілік сыныптан тыс жұмыстар түрлерін таңдау кезінде ғана болады. Педагогикалық және оқушылар ұжымының міндеті – сыныптан тыс жұмыстарға барлық оқушыларды тарту. Мұны ешқандай мәжбүрлеусіз жүргізу керек. Оқушылардың сабақтан тыс кезінде өзімен-өзі болып, сыныптан тыс шаралардан тыс қалуына жол бермеу керек.

Екінші ерекшелігі міндетті оқу бағдарламасымен байланысты емес. Оның мазмұны мен формалары, оқушылардың қызығушылығына , сұранысына байланысты болады.

Үшінші ерекшелігі сыныптан тыс жұмыстарға қатысатын оқушылардың жас ерекшелігінің әртүрлілігі. Мысалы, мектеп хорына, үйірмелерге әр түрлі жастағы балалар қатыса алады.

Төртінші ерекшелігі сыныптан тыс жұмыстарда көбінесе оқушыларға өз бетімен жасайтын жұмыстар беріледі.

Бесінші ерекшелігі тәрбие жұмысын ұйымдастыруда қоғамдық пайдалы іс-әрекетке үлкен орын беріледі.

Алтыншы ерекшелігі – сыныптан тыс жұмыстың формасының, әдісінің әртүрлігі.

Сыныптан тыс тәрбие жұмысы мектептегі тәрбие жұмысының құрамдас бөлігі болғандықтан, ол тәрбиенің **жалпы мақсатын** орындауға бағытталған – балаға қоғамдық тұрғыдан қабылданған құндылықтар жүйесін меңгерту және қоғамдық тұрғыдан қабылданған құндылықтар жүйесін қалыптастыру.

Соған орай оның **негізгі мақсаты** – сабақ үстінде жүзеге асыратын тәрбие міндеттерін толықтыру және тереңдету, олардың қабілеттерін неғұрлым толық ашу белгілі бір нәрсеге қызығушылығы мен ынтасын ояту, қоғамдық белсенділіктерін шыңдау, бос уақытын дұрыс ұйымдастыруды көздейді.

Төмендегідей бірқатар талаптарды орындағанда сыныптан тыс жұмыстардың құндылығы артады:

- сыныптан тыс жұмыс өмірмен, тәжірибемен байланысты болуы керек;
- сыныптан тыс жұмыстың мазмұны, ұйымдастырылуы мектептің оқу-тәрбие жұмысына бағындырылуы қажет;
- сыныптан тыс жұмыс үздіксіз өтілуі тиіс;
- сыныптан тыс жұмыс оқушыға түсінікті болуы және жаңа әдістермен өткізілуі қажет;

Тәрбиешінің жеке басының нақты қызығушылығы, сапалы қасиеттері болмаса, тәрбие жұмысының табыстылығын көзге елестету мүмкін емес. Мұғалім өзінің мінез-құлқы, қарым-қатынасы арқылы балаларға өте сүйкімді, адал көрінуі мүмкін, бірақ оның қолынан ешнәрсе келмейтін болса, балалар мұндай мұғаліммен жұмыс жасауды қаламайды. Егер мектепте бірде-бір мұғалім ән айтпайтын, жорыққа шықпайтын болса, би өнеріне қызығушылығы болмаса, сурет салмаса, гүл өсірмесе, спортты сүймесе, музыка үнін сезінбесе, күлкі-әзіл сезімі болмаса, табиғатты, өлке

тарихын зерттемесе, өз оқушыларын қалай қызықтырып, өмірге дайындар еді. Егер ұстаздың рухани жан дүние әлемі бай болса, балалар да сондай болуға ұмтылады.

Ұстаздар ата-аналармен біріге отырып, әрбір оқушының қызықты, сүйікті ісімен айналысуына мүмкіндік беретін әр түрлі клубтар, үйірмелер ұйымдастыратын болса, өте маңызды болар еді.

Балаларға әсер етудің үш тәсілі бар: түрлі хабарлар арқылы оқушыға әсер ету, балалардың жан дүниесіне, сезімдеріне тікелей әсер ету, балаларды әртүрлі қызықты іс-әрекетке қатыстыру.

Тәрбиелеу тек педагогикалық ұжыммен, отбасы алдындағы міндеттерді орындаумен шектелмеуі керек. Сыныптан тыс жұмыстар оқушылардың қызығушылығына қарай ұйымдастырылуы керек. Қосымша білім беру, балаға әсер ету мәдениет, ғылым, шығармашылық, іс-әрекет арқылы нәтижелі болатынын білуіміз керек.

Әкімшіліктің және ұжымның педагогикалық кеңесі үшін факультативтер, жарыстар, есеп беру концерті, конференция және т.б. түрінде сыныптан тыс өткізілетін еркін іс-әрекеттермен сабақтық, пәндік іс-әрекетер түйісетіндей етіп оқушылардың танымдық-дамытушылық шығармашылықты іс-әрекеттерін жоспарлау маңызды болып саналады.

Сабақта және сабақтан тыс атқарылатын жұмыстар байланысы мотивтендіруді күшейтеді және үлкендер үшін қажетті болып көрінетін іс-әрекеттерді қандай жолмен болмасын орындауға жасалатын қысымды болдырмайды.

Оқушылардың өздерін-өздері басқаруы демократиялық негізде оқушылардың мектеп пен сыныпты басқаруға қатыстыруды көздейді. Оның бағыттары мен мазмұны оқушылардың мүдделері мен қажеттіліктеріне сәйкес анықталады және оларды былайша анықтауға болады:

- оқушылардың өздерін-өздері басқаруы ғылыми-зерттеу іс-әрекеттерін ұйымдастыруды, оқу процесінде педагогтарға көмектесуді көздейді;
- шығармашылықты жұмыс саласындағы өзін-өзі басқару;
- бос уақыттардағы өзін-өзі басқару;
- өзін-өзі басқару өзіндік іс-әрекеттермен қашанда байланыста болады.

Сонымен, шағын жтнақты бастауыш мектеп оқушыларының тәрбие жұмысын ұйымдастырудағы сыныптан тыс жұмыстың мәні тәлім-тәрбие жұмысын ұйымдастырудағы инновациялық әдіс-тәсілдерді қолдану арқылы адамгершілігі жоғары, ізгілікті мектеп оқушыларын тәрбиелеуде.

Демек, бастауыш мектеп оқушыларының адамгершілік сана-сезімдерін қалыптастыруда, дұрыс әдеттер мен дағдыларға жаттықтыруда, тәрбие жұмысын ұйымдастыруда сыныптан тыс жұмыстың рөлі ерекше.

1. ҚР-ның Білім Туралы Заңы. – Алматы: Жеті жарғы, 1999.

2. Тәжібаева С.Ғ. Мектепте тәрбие жұмысын ұйымдастырудың әдістемесі – Алматы: Ғылым, 2007. – 210 б.

3. Губашева С.Г.,Отарбай А.Ж. Тәрбие жұмысының әдістеместемесі. – Алматы:Фолиант , 2007. – 59 б.

4. Әбенбаев С. Сынып жетекші. – Алматы: Дарын, 2004.

ТАЕКВОНДО СПОРТЫНЫҢ ОҚУ-ЖАТТЫҒУ САБАҚТАРЫН ҰЙЫМДАСТЫРУ ЖӘНЕ ӨТКІЗУ

С.Кунай – *Абай атындағы ҚазҰПУ-дың «Бастапқы әскери дайындық теориясы мен әдістемесі» кафедрасының аға оқытушысы,*
М.Мухамеди – *Абай атындағы ҚазҰПУ-дың «Бастапқы әскери дайындық теориясы мен әдістемесі» кафедрасының ассистенті*

Таеквондо – корей халқының көп жылдық тарихы бар спорт түрі. Таеквондо деген сөздің мағынасы тае – аяқ, квон – қол, до – жол деп жеке дара үш мағынаны білдіреді. Таеквондо WTF, ITF, GTF болып үш түрге бөлінеді. 1961-1973 жылдары Кореяның таеквондо шеберлері әлемнің әр жерлеріне таеквондоны дамытуға бара бастады. Қазіргі таңда таеквондо (WTF) тез дамыған шығыс жекпе-жек спорт түрлерінің ішіндегі олимпиядалық спорт түрі. Олимпиада ойындарына 2000 жылы 27-ші Сидней олимпиадасында алғаш рет ойналды. Қазақстан Республикасында қазіргі уақытта таеквондомен шұғылданушылардың саны 20 мыңнан асып жығылады. Біздің елімізде бұл спорт түрі 90-шы жылдардың басында дами бастады. Осы қысқа уақыт ішіндегі спортшыларымыздың ауыз толтырып айтарлықтай жетістіктері баршылық.

Спорттық дайындық жүйесін функцияландырудың басты шарты спорттық жетістіктерді болжау, модельді көрсеткішін жетілдіру және олардың жағдайын жүйелі түрде бақылауды ұйымдастыру болып табылады. Ондай шара жоспарланған дайындық көрсеткіштер мен шынайы көрсеткіштерінің ара жігін айқындап сол бойынша жаттығу үрдісін тағайындауға мүмкіндік береді [1].

Таеквондо спорты, спортшының жалпы арнайы дене дайындық сапасын жоғары дәрежеде талап ететін спорт түрі. Спортшыға таеквондоның базалық дайындығын дұрыс дамытып, қалыптастырмаса спортшының болашақта үлкен спорттық жетістіктерге жеткізу мүмкіндігі шектеулі. Таеквондошыны дайындаудағы басты ұстаным ол спортшының жалпы және арнайы дене дайындығын жетілдіру, спорт саласындағы негізгі шарт болып табылады. Спортшының дене-күш қабілеттерін дамыту жаттығу түрінің ерекшеліктеріне байланысты жалпы және арнайы дайындық болып екіге бөлінеді. Таеквондошының жалпы дене дайындығын дамытудағы негізгі қасиеттер ол күш, ептілік, жылдамдық, иілгіштік, төзімділік қабілеттері болып келеді. Арнайы жаттығулар таеквондошының жекпе-жек шеберлігін арттырып, жарыстарда нәтижелі көрсеткіштерге жеткізуге жол ашады. Спортшының алғашқы таеквондомен шұғылдану кезінде жалпы дене дайындығына көп көңіл бөлінеді. Спортшыға жылдық жаттығу жоспарына көбірек жүктеме берілсе, жарыстық кезеңде арнайы жаттығуларға көп көңіл бөлінеді. Таеквондошының жалпы денесін тәрбиелеуде арнайы көңіл бөлетін бағдар – оның дене қабілетін дамыту. Оны іске асыру барысында спортшының қимыл әрекетін сапалы түрде орындаған жөн. Мысалы, спортшының дене қабілетін дамытуға берілетін арнайы спорттық жаттығулар:

1) әр-түрлі созылмалы жаттығулар;

2) спорттық ойындар;

3) тренажорлық құралдарды қолдану және суға жүзу сияқты спорттық жаттығулар кіреді. Дене жаттығуы – негізгі және арнаулы спорттық бейімделу тәсілі болып ажыратылады [2]. Таеквондошыға берілетін арнайы жаттығулар: базалық дайындық, техникалық және тактикалық дайындықтары кіреді. Таеквондо спорты төмендегідей бес бағытқа бөлінеді:

1) базалық техника;

2) жекпе-жек техникасы;

3) формальдық жаттығулар техникасы;

4) қорғану әдіс-тәсілдер техникасы;

5) тақтай, кірпіш т.б қатты заттарды аяқ, қолмен ұрып, бөлу техникасы.

Таеквондо спортының жарыс түріне жекпе-жек және формальдық жаттығулары жатады. Таеквондоның жекпе-жек сайысын таеквондоның өзіндік терминімен айтқанда (киоруги) жарыс ережесінің 90 пайызы аяқ соққыдан тұрады. Жарыс кілеміндегі екі спортшының сайысуы әр-түрлі аяқ соққыларымен ұпай санын жинауға сайысады, сондықтан дайындық кезіндегі жүктеменің басым бөлігі аяқты дамыту жаттығуларынан тұрады. Таеквондо жылдамдықты көп талап ететін спорт түрі болғандықтан, берілген арнайы жаттығулар жоғары жылдамдықпен жасалынады.

Формальдық жаттығулар (пумсэ) сайысының жарыс ережесі спортшылардың жасаған әр-түрлі қимылдарын таза орындап, аяқ, қол соққылармен тосқауыл техникаларын шебер орындап көрсетуіне қарай ұпай саны беріледі. Таеквондоның негізгі салмақ дәрежелері 6 салмаққа, ал олимпиадалық салмақ дәрежелері 8 салмаққа бөлінеді.

Халықаралық салмақ дәрежелері		**Олимпиадалық салмақ дәрежелері**	
Ерлер	*Әйелдер*	*Ерлер*	*Әйелдер*
54	47	58	49
58	51	68	57
63	55	80	67
68	59	+80	+67
74	63	-	-
78	67	-	-
80	72	-	-
+80	+72	-	-

Таеквондоның техника мен тактиканы дамыту дағдылары қарапайым негізгі бастамалардан үйретілуі тиіс. Техника және тактикалық дайындық барысында әдістерді үйретуді түсіндірумен қатар көрсетуден бастаған абзал [3]. Таеквондоның техникасы әр түрлі, ал тактикалық дайындығының мүмкіндіктері шексіз. Таеквондошының базалық әдістер дайындығы неғұрлым бай болса, техника және тактикалық шеберлігі соғұрлым жоғары болады. Техника спортшының жарыс кезінде немесе жаттығу тәсілдері арқылы жетіледі. Техника шеберлігінің басты белгісі мыналар:

– техниканың сенімділігі;

– спорттық техникасының көлемі;

– техниканың негізгі тәсілдерінің әр алуандығы.

Спортшы шеберлігін арттыру, жарысқа дайындық кезінде арнайы дене дайындығының тәсілдерін дамытуға, сондай-ақ жарыста сайыстың құрылуына негіз болатын тәсілдік қимылдарға бағытталған, таеквондошымен бірге болатын жеке оқу-жаттығулар қарастырылады [4]. Таеквондоның жаттығу кезінде орындалытын қимыл, әрекеттерді жарыс талаптарына үйлестіре жүргізілгені дұрыс. Жарыс түріндегі жаттығуларды спортшыға беймдеуді алғашқы кезеңнен бастауға болады, таеквондоның оқу-жаттығу сабақтары көбіне арнайы таеквондо залында өтіледі. Спортшының таеквондо залында сақтайтын негізгі ережелері:

– оқу-жаттығу кезінде сөйлесуге рұқсат етпеу;

– жаттықтырушыны және спортшыларды сыйлау;

– таеквондо сабағына арналған арнайы (тобок) киіммен қатысу;

– жаттығу кезінде денеге тағатын артық әшекей бұйымдарды тағуға тыйым салу;

– жаттығу сайысы кезінде спортшылардың арнайы дене қорғайтын құралдарын қолдану сияқты т.б ережелері ескеріледі.

Қазіргі таңда спортшылардың үлкен жарысқа әзірлікке оқу-жаттығу сабақтары тек залдарда ғана емес тауда, тау алқаптарында өткізілуде, спортшылардың тауда жаттығуы дененің әр-түрлі жағдайға бейімделуіне, шыныгуына мүмкіндік береді. Спорттық-жаттығу кезінде спорттық қабілетті жетілдіріп, бойдағы күш-қуатты арттыратын фактордың бірі – арнайы дәрумендер қосылған азық-түлік тағамдар, сонымен қатар массаж, монша т.б арнайы жүргізілетін баптанулар. Спортшының күнделікті өміріне сіңісті болған тәртіп, спортшының денесінің дұрыс жетілуіне әсер ететін фактор болып саналады.

Қорыта келе қазіргі таңда таеквондо спортының дамуына жас жеткіншектердің ат салысып жатқаны көңіл қуантады, сондықтан болашақта оқу-жаттығу сабақтарының жоғары деңгейде қалыптасуына, жаттықтырушы әріптестер қауымына етене жақын жұмыс атқарайық дегім келеді.

1. Дайрабаев С.Е., Мұхиддинов Е.М. Спорт және дене тәрбиесі теориясы – Алматы: Білім, 2009 – 73 б.

2. Йеон Хван Парк, Том Сибурн. Таеквондо: Техника и тактика. – М.: АСТ-Астрель, 2004. – 115 б.

3. Дене тәрбиесінің теориясы мен әдістемесі №2, 2008 – 180 б.

4. Чой Сунг Мо. Специальные методы самообороны в практике боевых искусств. – Ростов-на-Дону: Феникс – 64 б.

Резюме

Рассматривается проблема совершенствования содержания, методики использования и организации учебно-тренировочных заниятий в таеквондо.

Summary

This article is considered improving methods of using in taekwondo training.

МЕТОДИКА ОРГАНИЗАЦИЙ И ПРОВЕДЕНИЯ СОРЕВНОВАНИЙ ПО ТАЭКВОНДО

Б.Ж. Аязбаев – *преподаватель кафедры*
«Оздоровительный физическая культура», КазНПУ им. Абая

Современные правила соревнований по таэквондо это, прежде всего – свод законов, обобщающих определенный опыт. Правила постоянно меняются и совершенствуются с учетом оздоровительной направленности и прикладность таэквондо.

Оздоровительная направленность проявляется в регулировании нагрузок, т. е. времени, которое затрачивается на ведение поединка (например, время боя – два раунда по 2 минуты, с минутным перерывом после первого раунда и три раунда по 2 минуты в финальном поединке) в характере действий положительно влияющих на физическое развитие спортсменов (разрешаются действия руками, ногами, а в поединках профессионалов разрешаются броски, т. е. приемы борьбы, но не более 3 секунд).

Спортивная форма таэквондиста хорошо защищает от повреждений. В правилах по таэквондо имеется ряд запрещенных действий, применение которых может привести к травме.

Прикладность таэквондо выражается в том, что занятия и соревнования способствуют гармоничому физическому развитию, повышают функциональные возможности организма человека.

Прикладность таэквондо заключается в том, что, используя богатый технический арсенал приемов, можно защитить себя и победить в рукопашном поединке, а также более полноценно и высококачественно трудиться на производстве.

Соревнования по таэквондо позволяют определить степень спортивной подготовленности бойца.

Правила по таэквондо определяют содержание техники и методику тренерского процесса В таэквондо разрешаются удары руками и ногами, в корпус, голову, а также приемы борьбы в поединках профессионалов.

Правила поощряют честный бой с использованием разрешенных средств и методов.

Для повышения зрелищности и технического мастерства таэквондистов правила должны быть такими, чтобы активизировать спортсмена максимально проявлять высокое техническое мастерство в каждом бою и на соревнованиях в целом.

Основные задачи правил соревнований по таэквондо:

1) Создание равных условий участникам соревнований и установление дозволенных средств спортивного единоборства.

2) Максимально возможное исключение спортивного травматизма.

3) Соблюдение принципа максимально возможной прикладности таэквондо.

Судья соревнований, прежде всего, является воспитателем, т. е. судья влияет на дальнейшее развитие таэквондо и на дальнейшую судьбу каждого бойца. Например, если в финальном бою судья неверно оценил техническое действие (удары) и в результате победу присудили не тому бойцу, то проигравший, возможно, больше никогда не станет чемпионом, хотя в этот раз имел на то все основания и право. Подобная ошибка влияет не только на конкретного бойца, но и на остальных спортсменов, вплоть до разочарования в виде спорта, объективность которого выданном случае выражает судья.

Деятельность судьи должна соответствовать требованиям морали, требованиям правил соревнований, поэтому судья должен хорошо знать правила и перед каждым соревнованием их перечитывать.

Решения следует принимать в полном соответствии с правилами. Нельзя оправдывать свои решения, проводя аналогию с неправильными действиями судей на тех или иных соревнованиях. При попытке решения сложных судейских задач не все судьи умеют в достаточной степени принять правильное решение в соответствии с прошлым опытом и законами логики. Основная трудность здесь состоит в том, что процессы восприятия результатов действий бойцов и обдумывания отнюдь не свободны от внешних и внутренних воздействий и помех. Судья, прекрасно знающий все требования правил и морали, не всегда может преодолеть возникшие трудности, если у него не будут развиты воля, выдержка и другие волевые качества. Кроме того, он должен иметь и развивать качества: принципиальность, тактичность, чувство товарищества, дисциплинирован-

ность, точность, т.е. должен обладать тактом. Ему противопоказаны эгоцентризм, высокомерие. Он должен помнить, что его решения и действия должны быть на пользу другим. Исправление ошибок или неправильных действий не унижает, а только повышает авторитет судьи и вызывает всеобщее одобрение. Если судья не исправляет свои ошибки, то говорят, что он не объективен или не знает правил.

Не следует распространяться о судейских делах в кулуарах, транспорте, говорить неуважительно о других судьях. Нельзя действовать под влиянием сильных эмоций, необходимо владеть собой.

Принципиальность судьи заключается в том, что независимо от отношений в заинтересованности кого-либо из участников соревнований и порой его личных интересов, он должен неукоснительно соблюдать правила соревнований. Принципиальных судей уважают независимо от того, какие функции они выполняют на соревнованиях.

Участники соревнований профессионально разбираются в ситуациях, возникающих в бою, и если судья неправильно оценивает ситуацию, то это становится очевидным.

Судья должен быть пунктуальным в деятельности на даянге и у даянга и в отношении с окружающими. Точность – это не только вынесение правильных оценок по техническим действиям бойцов – это закон для судьи, но это и своевременная их фиксация.

Опоздание судьи на бой раздражает остальных судей и бойцов. Уважение судей к окружающим проявляется в доброжелательном отношении, в подавлении внутренних помех, к которым относятся: неустойчивость перед «авторитетом», половинчатые решения, подмена действительного «Желаемым».

Судьи, не участвующие в судействе, располагаются на специально отведенных для них местах. Они также должны вести себя дисциплинированно, не жестикулировать, не выкрикивать не только реплику, но и не подсказывать.

При разборе ситуации на заседании судейской коллегии судья должен говорить вполголоса, не жестикулируя.

Соревнования – одна из основных составляющих спорта, без них спорт немыслим.

Соревнования помогают выявить силы таэквондистов, определить победителей. Они способствуют как развитию, так и проверке всех сторон подготовленности бойца – его физических, морально-волевых качеств, технической и тактической подготовленности.

Соревнования помогают обмену опытом, помогают выявлению наиболее рациональных методов тренировки. К участию в соревнованиях спортсмены и тренеры готовятся заранее. Большое значение в выполнении указанных выше задач имеет правильная организация и проведение соревнований.

Высокий уровень соревнований, квалифицированное, объективное судейство помогают определить степень подготовленности спортсменов.

Если соревнования прошли на хорошем уровне, судейская коллегия судила объективно и квалифицированно, то участники соревнований остаются удовлетворены результатами.

Открытие соревнований является важной их частью. Четко организованное, красочное открытие соревнований – залог успешного их проведения. Зал, где проходят соревнования, должен быть украшен. Ритуал открытия соревнований должен проходить по предварительно подготовленному сценарию, примерное содержание которого мы приводим ниже. Соревнования – это праздник не только для спортсменов и их тренеров, но это праздник всех поклонников нашего вида спорта – таэквондо. Ниже приводим примерный сценарий открытие и закрытие соревнований

Сценарий торжественного открытия соревнований

Место проведения: Дворец спорта

14.45 Подготовка к параду.

Все судьи и спортсмены, участвующих команд выстраиваются в запасных залах в следующем порядке: командующий парадом, судьи соревнований, команды участников в порядке мест, занятых на предыдущем турнире.

Перед командой стоит мальчик в форме таэквондо с табличкой в руках, на которой написано название города. Колонна приближается к входу в зал.

15.00. Звучат позывные фанфары. Под звуки торжественного марша командующий парадом вводит участников в зал соревнований и выстраивает их согласно плану построения.

Марш прекращается.

Командующий парадом сдает рапорт. Председатель оргкомитета здоровается со спортсменами, поздравляет с открытием турнира и представляет почетных гостей. Поднимается флаг соревнований. Председатель оргкомитета объявляет об открытии турнира по таэквондо.

Участников турнира приветствуют юные спортсмены-таэквондисты.

Слово представляется главному судье соревнований. Он поздравляет участников с началом соревнований, объявляет программу и приказывает командующему парадом увести парад.

Звучит марш, и командующий парадом после соответствующих команд ведет парад мимо стола главной судейской коллегии. При этом судьи, дойдя до угла даянга, поворачивают налево, идут до тех пор, пока весь ряд судей не выстраивается вдоль края даянга и останавливается, а весь строй участников.таэквондистов проходит дальше прямо к выходу.

Главный судья представляет судейскую коллегию зрителям и участникам.

За это время готовится к бою первая пара бойцов. Диктор или судья-коментатор вызывает их на даянг.

Не менее важным моментом соревнований является их организационное закрытие. Оно должно проходить торжественно, без спешки, чтобы не испортить у зрителей и призеров общего впечатления от соревнований. Закрытие соревнований надо готовить заранее и проводить его по нижеследующему сценарию.

Сценарий закрытия и награждения призеров по таэквондо

После определения призеров в каждой весовой категории руководитель судейской коллегии (диктор) объявляет: «Судье при участниках тов. ...подготовить призеров веса ...кг для награждения».

Судья при участниках выстраивает призеров перед выходом в зал и по сигналу главного судьи под звуки торжественного марша ведет по залу призеров данной весовой категории, останавливает их у пьедестала почета.

Главный судья объявляет имена призеров, которые согласно занятым местам поднимаются к пьедесталу почета.

Для награждения призеров к пьедесталу почета подходят три мальчика или девочки в форме таэквондистов, держа в руках подносы. На подносах медали, дипломы и цветы.

Главный судья: «Награждение производит (называет фамилии и титулы награждающих).

Для удобства заранее составляются списки награждаемых и награждающих. Эти материалы готовит заместитель главного судьи, пользуясь данными главного секретаря.

После награждения призеров всех весовых категорий и их тренеров диктор объявляет командные результаты.

После окончания награждения проводится торжественный спуск флага соревнований.

Затем главный судья благодарит участников, судей, зрителей, облуживающий персонал и объявляет соревнования закрытыми.

Для подготовки новых судей по таэквондо привлекают бывших спортсменов, которые хорошо ориентируются в оценке технических действий. Однако для приобретения и совершенствования судейских знаний, умений и навыков необходимо участие в судействе соревнований. Семинары по подготовке судей можно организовывать при спортивных школах, спорткомитетах. Они проводятся без отрыва от основной работы и могут быть достаточно длительными по срокам проведения (2-3 недели). В год может быть проведено 2-3 семинара.

Основное внимание при проведении этих семинаров следует обращать на усвоение слушателями правил соревнований и практическое судейство.

Разбор пунктов правил должен быть последовательным и скрупулезным. На этих семинарах закладывается фундамент знаний судей. Следует обстоятельно разъяснить наиболее сложные параграфы и формулировки. При проведении семинаров каждое теоретическое занятие следует подкреплять практическими примерами. Особое внимание следует уделять оценке технических действий, выработке позы и жестов судей и т.д. В ходе такого семинара судьи получают навыки работы на соревнованиях в качестве любого судьи.

Семинары по повышению квалификации судей сравнительно краткосрочны – 5-7 дней. Они проводятся в масштабе республики республиканской коллегией судей, которая привлекает наиболее опытных и квалифицированных судей. В учебных планах семинаров по повышению квалификации преобладают вопросы организации и проведения соревнований, вопросы взаимодействия и поведения судей на соревнованиях, вопросы трактовки наиболее сложных пунктов правил и т.д.

В процессе занятий семинара необходимо, чтобы каждый судья мог вполне квалифицированно работать в любой судейской должности, для чего целесообразно «проигрывать» короткие минисоревнования, предлагая участникам семинара выполнять различные обязанности, в том числе в качестве секретаря.

Таким образом изучение методики организация и проведений соревнований по таэквондо показала что:

1. Необходимость соревновании, как один из важнейших аспектов разития физических, технических и психологических качеств спортсмена
2. Прикладность таэквондо в жизни как для защиты себя и других, а так же для полноценного труда.
3. Роль судьи на соревнованиях, его деятельность и профессиональная значимость.

1. *Ким Су. Основы таэквандо. – Сеул. Корея 1994.*

Түйін

Бұл мақалада шығыс жекпе-жегі Олимпиадалық спорт түрі таэвондодан жарысты ұйымдастыру және өткізу ережесі мен әдістемелік нұсқаулар берілген.

Summary

In given article describes east wrestling Olympic sport taekwondo and it’s discussion and aims of education.

БҮГІНГІ ЗАМАНЫМЫЗДЫҢ САЛАУАТТЫ ӨМІР САЛТЫ – ДЕНСАУЛЫҚТЫ АРТТЫРУДЫҢ НЕГІЗГІ МӘСЕЛЕЛЕРІ

Ш.Ә. Мендигалиева

Қазіргі заманымыздың қай саласын алып қарайтын болсақ та, технологиялық өзгерудің дамуы әрине, адам баласының қозғалыс қимылын азайтты. Сондықтан да, денсаулық – тән, рухани және әлеуметтік игіліктің жиынтығы. Денені үнемі ширықтыру, шынықтыру, сананың сапа деңгейін көтеру, интеллект өрісін биіктету, рухыңды шыңдау – бәрі де денсаулыққа қызмет етеді десек қателеспейміз.

Қазіргі уақыттағы әлеуметтік-экономикалық жағдай, тіршілік деңгейінің құлдырауы және экономикалық қолайсыздық Қазақстан Ресбуликасының бүкіл халқының, әсіресе, өскелен ұрпақтың денсаулығына кері әсерін тигізуде.

«Дені сау адам – табиғаттың ең қымбат жемісі» деп тегін айтылмаған.

Дүниежүзінде халықтың табиғи өсімі төмендеп, сырқаттанушылық және өлім-жетім деңгейі арта түсті. Әсіресе, балалар мен жастардың денсаулығы қауіп тудыруда. Темекі тарту, ішімдік пайдалану, есірткі құмарлық және улы заттарға әуестік, адамгершілікке жат мінез-құлық, ерте жыныстық қатынас кеңінен етек алуда.

Халықаралық денсаулық сақтау ұйымы сарапшыларының дерегі бойынша халық денсаулығының 49-50 % өмір салтына, яғни адамның өз денсаулығына қалай қарайтынына тәуелді, 17-20% қоршаған орта ерекшеліктеріне байланысты. Сонымен қатар, денсаулық қатерінің негізі факторларына мыналар енеді: қозғалыс күшінің кему салдарынан қимылдың кемуі (гиподинамия) дене массасының артуы, жүйесіз тамақтану, қоршаған орта нысандарының барлығының көптеген уытты заттармен ластануы, өндірісте және тұрмыста күйзеліс туғызатын жағдайлар, зиянды әдеттердің – шылым шегу, алкоголь пайдалану, нашақорлықтың көп таралуы.

Қорыта келгенде, академик Н.М. Амосов айтқандай: «Денсаулығың мықты болуы үшін мәнді өз күшің болуы қажет, оны еш нәрсемен ауыстыруға болмайды».

Құрбы-құрдастар, егемен еліміздің болашағы біздер. Қоғамда болып жатқан жаман әдеттерге

кінәлі – адамдардың өзі. Осындай жат, жаман әдеттерден бойымызды аулақ ұстап, төзімділік, табандылық танытып, адамгершілік қасиеттерді жоғары ұстай білуіміз керек. Болашағымыз нұрлы, еліміздің ертеңі нұрлы болсын десек, ел болып, халық болып болашағымызды, ұлтымызды, тегімізді жоғалтып алмау үшін нашақорлық, СПИД, ішімдік, темекіден бойымызды аулақ ұстап, қоғамымыздың бұл түнектен арылуының жолын іздеп, салауатты өмір салтын насихаттайық.

Ей замандас, алдыменен досыңды ұқ.
Досың спорт, таза ауа, өсімдік.
Ала жүріп, осылардың сыйлығын
Жаңа ғасырға біз берейік көріктік.

Халық денсаулығы – ел дамуының аса маңызды тұтқасы, болашағымыздың кепілі.

Ежелден аталарымыз қазақтың «Бірінші байлық – денсаулық» болмаса «Денсаулық – терең байлық» деген мәтелдері тіршіліктің нағыз өзегінен алынған емес пе? Денсаулықтың қадірін, маңызын айырықша ұғынып барлық игіліктен жоғары санаған. Тағы да «Ауырып ем іздегенше, ауырмайтын жол изде» деп жан мен тән саулығын қоршаған орта аясында дұрыс сақтап және нығайтуға түрлі пайдалы әрекеттер жасап отырған.

Жасырары жоқ, күні бүгінге дейін небір ғұлама ғалымдар, біліктілігі күшті дәрігерлер де «Денсаулық деген не?» деген сұраққа әлі толымды, тұшымды, дәл анықтама бере алмай келеді. Қолымызда тек ВОЗ (дүниежүзілік денсаулық сақтау ұйымы) қалыптастырған анықтама бар. Бұл бойынша Денсаулық – жан, тән және адамның әлеуметтік жағдайының қоңдылығы. Байқап отырсаңыз жан иесінің жалғыз анатономиялық дұрыс қалпына ғана емес, оның әлеуметтік жағдайына да ерекше мән берілген.

Жуырда ғана өткен дәрігерлер мен провизорлардың сьезінде сөйлеген сөзінде еліміздің президенті Н.Ә. Назарбаев: «Халықтың денсаулығы – ел дамуының аса маңызды тұтқасы, болашағымыздың кепілі» деп тағы да айырықша айқындап атап өтті. Сонымен қатар келешек атқарылатын істердің басты стратегиялық бағыттарын да көрсетті.

Бірінші: балалар мен жасөспірімдердің денсаулығына айырықша көңіл бөлу.

Екінші: халықты қол жетерлік және саналы медициналық көмекпен қамтамасыз ету.

Үшінші: отандық медицина ғылымын дамыту.

Осы бағыттама аясында ел басқарған ағалармен біріге отырып, түрлі індеттердің алдын алу керек. Салауатты өмір салтын ұстанбаған мемлекеттің экономикасы құлдырайтыны сөзсіз. Ауру адам қандай іс бітірмек!

Жастар – болашағымыздың алтын тірегі. Жастар арасындағы нашақорлық пен маскүнемдіктің алдын алу үшін мен мынандай деректер мен цифрларды ұсынғым келіп тұр.

Жасыратыны жоқ бүгіндері елімізде осынау қауіпті нашақорлықпен айналысатындар саны өсіп барады. Есіріткінің медициналық–әлеуметтік проблемалары республикалық орталығының мәліметіне қарағанда, бұл кеселге тәуелді болғандардың саны 250 мыңнан асады екен. Ал, 1,5 млн-дай адам нашақорлыққа бейімділік сәтінде отпен ойнағандай әрі-сәрі күй кешуде. Әсіресе кәмелетке толмағандардың әлгіндей қатерлі дертке әуестене түсуі қатты ойландыруы тиіс. Міне, сондықтан да қоғамымыздың ертеңгі болшағы үшін мұндай тағылымды шаралардың өткізіліп тұруы ғанибетті іс болмақ. Жылына БҰҰ-ның сараптауы бойынша есірткінің негізгі массасы 65% Орта Азия арқылы өтеді, ал Қазақстан арқылы жылына 150 тонна өтеді. Қазақстан Ресбуликасы бойынша 47 мың адам есірткіден гөрі өте улы түріне көбірек сұраныс болып жатыр. Республикадағы есірткіні көп пайдаланатын нашақорлар саны қарқынды өсіп келе жатқан қара дақтар. Мысалы: Теміртау қаласында 9 ай ішінде 633 облысымызда 20 мың 732 нашақор, 637 СПИД ауруына шалдыққандар тіркелген. Осылардың 48% – қылмыскерлер.

Тағы да айтарым, өкінішке орай көптеген азаматтарымыз өз денсаулығын сақтауға және нығайтуға жауапты емес, немқұрайлы қарайды. Тіпті денсаулығы өзіне емес, тек дәрігерлерге қажет сияқты медицинаға тұтынушылық немесе масылдық пиғылы бар. Дәрігерлер қанша ескертсе де жаман әдеттерден арылғысы келмейді. Темекі тартады, насыбай атады, салынып арақ ішеді.

Жас кезінен аурушаң болған Поль Брегг «Өзіңді өзің жасай біл» деген қағиданы нық ұстанған. Ол ынта-жігерінің салауатты өмір сүруге деген құштарлығының арқасында барлық ауруларды

жеңіп, денсаулығы мықты болып өмір сүрген. Ия, кісінің болса да, денсаулығы өз қолында. Салауатты өмір сүремін десеңіз ешкім оған қарсы тұра алмайды.

Салауатты өмір салтына денешынықтыру, спорт, ден тәрбиесі, туризм, халықаралық туризм, табиғатқа серуен, таза ауада жүру жатады. Кешкі тамақтан соң, таза ауада бір-екі сағат серуен құрып, ұйықтаудың пайдасы зор. Ұйқы 7-8 сағаттан кем болмауы тиіс. Әр адам жыл сайын бір рет еңбек демалысын тиімді пайдаланғаны жөн. Барлық кезде тамақты жаңадан дайындап ішкен дұрыс. Алланың табиғатты адам үшін жаратқанын және парыз еткенін, тіршілігінде дұрыс пайдалануды, денсаулығына зиян келмейтіндей жағдайда болуын қадағалауды салауатты өмір салты деп ұғамыз.

Адам денсаулығына зиянын тигізетін жат әдеттерден аулақ болғаны жөн. Енді оларға не жататынына тоқтала кетейік: Олар – темекі тарту, спирттік ішімдіктерге, есірткілік заттарға салыну. Арақтың орнына қымыз бен қымыран іш, темекі тартудың орнына таза ауада көбірек жүр. Жастарға есіріткіні пайдаланба, көңіл көтеретін мәдени көшілік орындарына баруды әдетке айналдыр дер едім. Еңбек адамды тәрбиелейді. Сондықтан жұмыс істеуден қашпаған жөн. Жалқаулыққа салынудың соңы жақсылыққа апармайды. Имандылық жолына түсіп, жылына бір келетін оразаны тұтып, оның тәртібін сақтағаныңыз дұрыс. Дүниеде бұған тең келетін ештеңе жоқ.

Біз табиғаттың, қоршаған ортаның ластануына жол бермеуіміз керек. Өзіңізді қалай көрсеңіз, өзгелерді де солай көріңіз. Адамдар бір-бірімен дос, бауырлас, сыйлас, рақымды, мейірімді болса, нұр үстіне нұр жауады. Әрқашан жаман ойдан аулақ болыңыз. Адам өзін өзгеден кем сезінуі, денсаулығының нашар екендігін ойлап қамығуы, көз алдында өлім қорқынышын елестетуі ойды бұзады.

Сөз соңында айтарымыз, халық денсаулығы тек медицина қызметкерлерінің кәсіби тірлігі ғана емес, бүкіл қоғамның тұтас денсаулық сақтауға және нығайтуға арналған үйлескен іс-қимыл әрекеттерінің жемісі екенін баршамыз да ұғынуға тиіспіз. Сонда ғана қоршаған ортаны сақтай отырып, таза су ішіп, дұрыс тамақтанып, иманды және салауатты өмір салттарын тұрақты қалыптастырсақ болашақтың жарқын кепілі болмақ.

1. *Мухамеджанова Ұ.Ж. Дене шынықтыру пәнін оқыту әдістемесі: оқу құралы / Қазақстан Республикасы білім және ғылым министрлігі. – Астана: Фолиант, 2007. – 190 с.*
2. *Уақбаев Е. Дене тәрбиесінің негіздері – Алматы, 2000.*
3. *Айқын апталық газеті, 27.07.11 ж.*

Резюме

Вопросы о здоровом образе жизни на сегодняшний день являются наиболее актуальными, в этой связи мы провели теорио-аналитический обзор в данной работе.

Summary

This article considers questions of healthy lifestyle, questions which are of interest at this time. In this regard we carried out theoretical – analytical review in this article.

ДЕЙСТВИЯ СОЛДАТА ПРИ САМООКАПЫВАНИИ

К.А. Кулатаев – *подполковник запаса, преподаватель*
КазНПУ им. Абая кафедры теории и методики НВП

В современном бою инженерные заграждения играют важную роль в обеспечении боевых действий частей и подразделений. Они устраиваются на местности и предназначены для задержания продвижения противника, затруднения его маневра, вынудить двигаться в направлении, где он может быть уничтожен, нанесения ему потерь в живой силе и технике.

Инженерные заграждения применяют во всех видах боевых действий войск в сочетании огня и действиями войск. Инженерные заграждения должны быть неожиданными для противника [1].

Инженерные сооружения зародилась с появлением армий. Ее развитие было связано с совершенствованием оружия, появлением новых средств вооруженной борьбы, увеличением количества боевой техники, привлекаемой для решения боевых задач, с качественным изменением личного состава войск.

Инженерное обеспечение организуется и осуществляется в целях создания подразделениям условий для успешного выполнения боевых задач и повышения защиты личного состава и военной техники от всех средств поражения.

На войне всегда приходилось не только разрушать, но и строить: сооружать заграждения, прокладывать дороги, возводить мосты, оборудовать позиции. В современных армиях такие задачи решают инженерные войска. Солдат с эмблемой этих войск по праву называют тружениками войны: они выполняют тяжелую и важную работу. Без них успех боевых действий невозможен, а потери будут слишком велики [2].

Инженерное обеспечение мотострелкового отделение включает: инженерное оборудование позиции (отрытие окопов, хода сообщения, щели, ниш) места расположения и их маскировку; установку невзрывных заграждений на занимаемой позиции (ежи, рогатки, малозаметные препятствия) проделывание проходов в заграждениях и разрушениях противника. Для инженерного оборудования позиции отделения (места расположения) используются навесное (встроенное) оборудование, инженерные боеприпасы, табельные средства маскировки, шанцевый инструмент (саперные лопаты, ломы, кирки) и местные материалы.

Опыт войны свидетельствует, что умелое оборудование позиций во многом предопределяло успех боя. Наши воины, имея высокую инженерную подготовку, успешно справлялись с оборудованием позиций, районов и рубежей [3].

Инженерное оборудование позиции отделения включает устройства окопов, ходов сообщения.

Для отрывки окопа одной силы недостаточно, хотя она и играет важную роль. Малой лопатой приходится работать лежа, с колена, сидя и стоя, согнувшись. Это зависит от обстановки, условий, в которых ведутся окопные работы. При оборудовании окопа может применяться топор, саперная лопата, лом и другой шанцевый инструмент. Весь этот инструмент солдат должен хорошо знать и уметь им пользоваться [4].

Недаром говорится: **«Окоп – твоя крепость, солдат», «Окоп отрывать – не чаек попивать!»** (поговорка) и это действительно так. Современный бой насыщен различными средствами поражения. Поэтому окопаться в бою не значит уклониться от боя, переждать опасность, а наоборот, сохранить себя для боя, для повышения своей боевой активности [5].

В ходе наступления при закреплении захваченных рубежей, отражении контратаки, противника, а также при остановках подразделения в целях защиты от средств поражения противника, наблюдения и ведения огня окапываются, причем каждый солдат отрывает себе одиночный окоп для стрельбы. В непосредственном соприкосновении с противником и под воздействием огня его стрелкового оружия солдаты в первую очередь отрывают одиночные окопы для стрельбы лежа. В последующем каждый солдат, не ожидая приказаний командира, углубляет окоп для стрельбы лежа в окоп для стрельбы с колена и стоя. Перед самоокапыванием солдат применяется к местности, располагаясь так, чтобы был хороший обзор и обстрел в заданном секторе на дальность не менее 400м и чтобы он сам был менее заметен противнику. Самоокапывание под огнем противника выполняется в следующем порядке: лежа на выбранном месте, солдат кладет автомат (пулемет) справа от себя на расстояние вытянутой руки, штыком к противнику; повернувшись на левый бок, вытягивает левой рукой за лоток лопату из чехла, обхватывает черенок двумя руками и ударами на себя подрезает дерн или верхний уплотненный слой земли, обозначая спереди и с боков границы выемки; после этого перехватывает лопату и ударами от себя отворачивает дерн, кладет его спереди и приступает к отрывке окопа. Во время работы следует: лопату врезать в землю углом лотка не отвесно, а наискось; тонкие корни перерубать острым краем лопаты; для обеспечения бруствера дерн и землю выбрасывать вперед в сторону противника, оставляя между краем выемки и бруствером небольшую площадку, называемую бермой, шириной 20-40см, голову держать ближе к земле, не прекрещая наблюдения за противником и не поднимаясь. Когда в передней части выемки окопа будет достигнута необходимая глубина, солдат отодвинувшись назад, продолжает отрывку окопа до требуемой длины (170см), чтобы укрыть туловище и ноги По окончании отрывки, бруствер разравнивается лопатой и маскируется под вид и цвет местности подручным материалом: травой, ветками, пахотной землей и т.п. [6].

В таблицах приведены основные размеры окопов для стрельбы [7].

Размеры окопов для стрельбы

1. Окоп для стрельбы лежа:

длина окопа по низу	170 см
ширина окопа по низу	60 см
глубина окопа	30 см
длина подгрудной части	30 см
глубина подгрудной части	20 см
ширина бермы	30 см
Высота бруствера:	
у бойницы	10 см
справа бойницы	20см
слева бойницы	30см
объем вынутого грунта	0,3м куб
время на отрывку пехотной лопатой	до 35 минут

2. Окоп для стрельбы с колена:

длина окопа по низу	170см
ширина окопа по низу	60см
глубина окопа	60см
ширина бермы	30см
Высота бруствера:	
у бойницы	30 см
справа и слева бойницы	40-50см
Размеры ниши для боеприпасов (оборудуется с левой стороны окопа на – 20-30 см ниже верхнего среза окопа):	
ширина	40см
высота	20 см
глубина	25 см
объем вынутого грунта	0,6 -0,8м куб
время на отрывку пехотной лопатой	до 70 минут

3. Окоп для стрельбы стоя:

длина окопа по низу	150см
ширина окопа по низу	50см
глубина окопа	110см
Ширина бермы:	
впереди	30- 40см
по бокам	20-30 см
высота бруствера	50-60 см (у бойницы – 30см);
Размеры ниши для боеприпасов – те же, что и для окопа с колена	
объем вынутого грунта	1,4 м куб.
время на отрывку окопа	до 1,5 чел/час

На нижеприведенных схемах для наглядного представления изображены вертикальные срезы окопов (рис. 1-3).

Рис. 1 – Одиночный окоп для стрельбы из автомата лежа

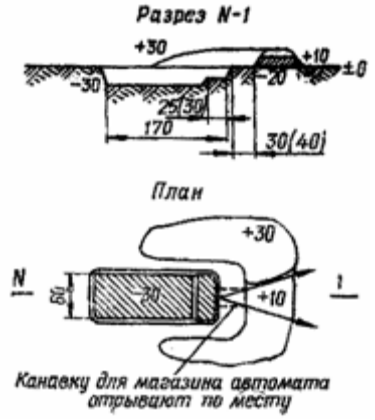

Рис. 2 – Одиночный окоп для стрельбы из автомата с колена

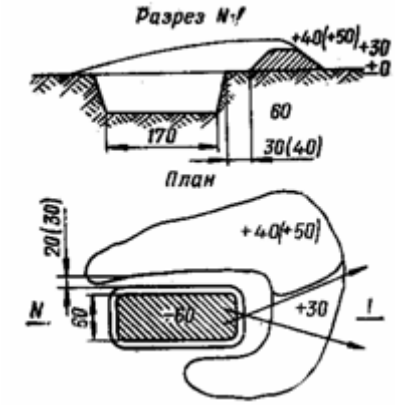

Рис. 3 – Одиночный окоп для стрельбы из автомата стоя

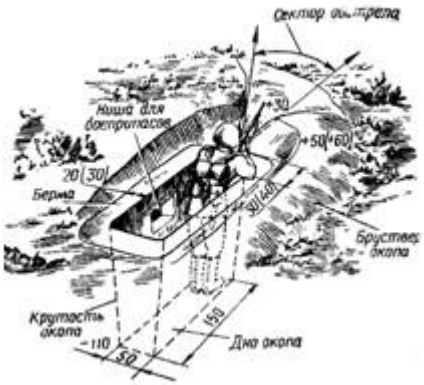

Глоссарий:

Окопы – это полевые фортификационные сооружения, которые служат огневыми позициями и простейшими укрытиями для живой силы и боевой техники от всех современных средств поражения.

Бруствер – насыпь в фортификационных сооружениях, предназначенная для защиты от пуль и снарядов, а также для удобства стрельбы.

Шанцевый инструмент – инструмент, с помощью которого войска окапываются в бою и

вручную производят работы по оборудованию позиций. Носимый шанцевый инструмент (малая лопата, военный топор), возимый (саперная или большая лопата, плотничный топор, поперечная пила, киркомотыга, лом, ножницы для резки колючей проволоки).

1. Под редакцией Науменко Ю.А. Начальная военная подготовка. – М.: «Просвещение», 1987.

2. Под общей редакцией Баранова Б.И. Пособие по обучению молодых солдат. – Воениздат. 1973.

3. Гусак П.А., Рогачев А.М. Начальная военная подготовка. Справочное пособие. – М.: «Просвещение», 1987.

4. Под редакцией Назимка И.Г., Штыкало Ф.Е. Методика начального военного обучения. М.: «Просвещение», 1987.

5. Начальная книга будущего командира НВП. – Минск: Харвест АСТ. 2001.

6. Боевой устав сухопутных войск часть 3 (взвод, отделение, танк). – Алматы, 1998.

7. Действия солдат в основных видах боя. Учебное пособие для курсантов по тактической подготовке. – Киев, 1968.

Түйін

Мақалада сарбаздың тактикалық сабақ кезінде және соғыс қимылы кезіндегі, қорғаныс кезеңіне арналған оқпананы қалай жасау керегі және нормативі мен әр түрлі оқпаналардың көлемдері берілген.

Summary

At the organization of defense branch single entrenchments for shooting come off and protection against fire of the opponent lying, and then entrenchments for shooting from a knee and standing. Then they unite trenches for convenience of movement on them, under their protection, with a view of a tray of ammunition, carrying out of wounded men, fast leaving.

РАЗВИТИЕ СПЕЦИАЛЬНОЙ ВЫНОСЛИВОСТИ У ФУТБОЛИСТОВ ЛЮБИТЕЛЬСКИХ КОМАНД С ИСПОЛЬЗОВАНИЕМ ДОПУСТИМЫХ ТРЕНИРОВОЧНЫХ НАГРУЗОК

С.А. Погорелов, А.С. Якупов – *кафедра теории и методики физической культуры и спорта, КазНПУ им. Абая*

Проблема развития физических качеств спортсменов и в частности специальной выносливости, прежде всего, сводится к рациональному планированию различных структурных образований тренировочного процесса, оптимальному соотношению различных сторон подготовки спортсменов, а также соответствию между тренировочными нагрузками и условиями для их реализации [3, 6, 7]. Структура тренировочного процесса в футболе может быть охарактеризована порядком взаимосвязи и соотношением различных сторон подготовки, соотношением параметров тренировочной и соревновательной деятельности, последовательностью и взаимосвязью различных звеньев тренировки. Построение только одного тренировочного урока определяется многими факторами: целью и задачами тренировки, закономерными колебаниями функциональной активности организма в процессе мышечной деятельности, величиной нагрузки, а также особенностями подбора и сочетания тренировочных упражнений и режимом работы и отдыха [1, 6].

Выбор того или иного варианта построения занятий зависит от этапа многолетней и годичной тренировки, уровня квалификации и тренированности спортсмена, задач, поставленных на том или ином занятии. Наиболее сильное влияние на организм спортсмена оказывают занятия избирательной направленности, позволяющие сконцентрировать в определенном направлении средства и методы педагогического воздействия [6]. Необходимо учесть, что после занятий избирательной направленности возможно проведение тренировок на фоне неполного восстановления как из-за специфичности утомления, так и из-за особенностей восстановительных функций.

В настоящее время в системе подготовки спортсменов наметился подход к программному принципу организации тренировочного процесса [8]. Поиск путей интенсификации тренировочного процесса обусловил целесообразность широкого использования такого методического приема, как моделирование соревновательной деятельности в условиях тренировки. В основе разработки моделей тренировочных занятий лежат сведения о закономерностях взаимодействия различных тренировочных упражнений в процессе занятия, особенностях протекания процессов утомления и восстановления, поддержания высокого уровня работоспособности и заданных количественных характеристик нагрузки. Модели отдельных упражнений и их комплексов долж-

ны строиться на основе учета механизмов срочной адаптации, а также оптимальной тренировочной нагрузки: количества выполнения упражнений и их серий, длительности выполнения упражнений и их серий, интенсивности выполнения упражнений, продолжительности и характера отдыха между упражнениями и их сериями, а также координационной сложности упражнений.

Целью работы является определение наиболее допустимых тренировочных нагрузок различного объема, направленных на развитие специальной выносливости у футболистов.

Методы и организация исследования

В работе использовались такие методы исследования: анализ научно-методической литературы, хронометрирование, педагогическое тестирование, определение частоты сердечных сокращений (ЧСС), артериального давления (АД) и коэффициента выносливости (КВ) сердечно-сосудистой системы (ССС). Все полученные результаты обработаны с помощью методов вариационной статистики с использованием персонального компьютера. Обследование футболистов проводилось до начала тренировочного занятия и сразу же после его окончания. Для каждого из исследуемых показателей было рассчитано среднее значение (x), среднее квадратическое отклонение (y), ошибка средней (mx). Для оценки достоверности различий между изучаемыми одноименными признаками вычислялся t-критерий Стьюдента. Предельно допустимым уровнем достоверности мы считали p_o=0,05, который вполне обеспечивает необходимую точность при педагогических и биологических исследованиях [4].

Исследования были проведены на футболистах команды Kaspi bank, участвующей в чемпионате Республике Казахстан среди команд второй лиги.

Результаты исследования. В качестве тренировочных нагрузок малого объема (40%) с различной длительностью серий игровых упражнений (4, 6 и 8 мин), направленных на развитие специальной выносливости у квалифицированных футболистов, послужило выполнение четырех серий специальных индивидуальных, групповых и командных упражнений, выполняемых с субмаксимальной интенсивностью при средней координационной сложности.

Выполнение тренировочной нагрузки с длительностью серии упражнений, равной 4 мин, не вызвало отрицательной динамики показателей исследуемых функций. Функциональное состояние или оптимизировалось (по части показателей) или не выходило за пределы исходного уровня. Тренировочная нагрузка с длительностью серии упражнений, равной 6 мин, по большинству показателей исследуемых функций не вызвала достоверных различий. Нагрузка с длительностью серий упражнений, равной 8 мин, вызвала незначительное снижение уровня функционального состояния организма футболистов.

Количественные характеристики тренировочной нагрузки, направленной на развитие специальной выносливости футболистов 19 и более лет

№ п/п	Компоненты тренировочной нагрузки	Объем тренировочной нагрузки, %								
		40	70	100	40	70	100	40	70	100
1	Количество серий упражнений, n	4	6	8	4	6	8	4	6	8
2	Длительность серии упражнений, мин	4	4	4	6	6	6	8	8	8
3	Интенсивность выполнения упражнений	субмакс.	субмакс.	субмакс.	субмакс.	субмакс.	субмакс.	субмакс.	субмакс.	субмакс.
4	Пауза отдыха между сериями, мин	1,0-1,5	1,0-1,5	1,0-1,5	1,0-1,5	1,0-1,5	1,0-1,5	1,0-1,5	1,0-1,5	1,0-1,5
5	Координационная сложность упражнений	средняя	средняя	средняя	Средняя	средняя	средняя	средняя	средняя	средняя

В качестве тренировочной нагрузки среднего объема (70%) с различной длительностью серий упражнений (4, 6 и 8 мин) послужило выполнение шести серий упражнений.

Выполнение тренировочной нагрузки с длительностью серии упражнений, равной 4 мин, не вызвало каких-либо значительных изменений функционального состояния. Тренировочная нагрузка с длительностью серий упражнений, равной 6 мин, вызвало снижение уровня функционального состояния по большинству показателей. Нагрузка с длительностью серии упражнений, равной 8 мин, вызвала более значительные изменения, снижающие функциональное состояние по сравнению с предыдущей тренировочной нагрузкой.

В качестве тренировочной нагрузки большого объема (100%) с различной длительностью серий упражнений (4, 6 и 8 мин) послужило выполнение восьми серий упражнений.

Выполнение тренировочной нагрузки с длительностью серии упражнений, равной 4 мин, вызвало значительные отрицательные сдвиги в показателях функционального состояния. Тренировочная нагрузка с длительностью серии упражнений, равной 6 мин, также обеспечила отрицательную динамику исследуемых функций. Нагрузка с длительностью серий упражнений, равной 8 мин, вызвала дальнейшее снижение уровня функционального состояния организма по всем показателям.

Проведённое исследование позволяет сделать следующие выводы:

1. Увеличение длительности игровой серии упражнений с 4 до 6 и 8 мин при одинаковом объеме нагрузки вызывает различные приспособительные реакции организма:

а) выполнение нагрузок малого объема при длительности игровой серии, равной 4 мин, вызывает или оптимизацию функционального состояния по ряду показателей, или некоторую стабильность в работе функций. Отрицательных реакций не наблюдается. Увеличение длительности выполнения серии до 6 мин сопровождается уменьшением количества положительных реакций, что свидетельствует о приближении утомления. Дальнейшее увеличение длительности серии до 8 мин вызывает появление утомления, так как снижаются почти все показатели исследуемых функциональных систем.

б) выполнение нагрузок среднего объема, при длительности серии упражнений, равной 4 мин, не вызывает каких-либо значительных и достоверных изменений функционального состояния. Увеличение длительности серии упражнений до 6 мин вызывает утомление, выраженное в снижении уровня скоростных и скоростно-силовых качеств, а также в незначительных, но достоверных нарушениях координации движений. Дальнейшее увеличение длительности серии до 8 мин вызывает появление значительного утомления, выраженного в снижении показателей всех исследуемых систем.

в) выполнение нагрузок большого объема независимо от длительности серии упражнений вызывает только отрицательные сдвиги, снижающие уровень функционального состояния организма футболистов.

2. Увеличение объема тренировочной нагрузки с 40 до 70 и 100% при одинаковой длительности серий игровых упражнений также вызывает различные ответные реакции организма:

а) при длительности игровой серии, равной 4 мин, по мере увеличения объема нагрузки происходит постепенное снижение уровня функционального состояния. Нагрузки большого объема обеспечивают состояние полного утомления по всем показателям исследуемых систем;

б) при длительности игровой серии, равной 6 мин, также наблюдается постепенное нарастание утомления, и только нагрузки малого объема не вызывают отрицательных сдвигов.

в) при длительности игровой серии, равной 8 мин, только нагрузки малого объема вызывают незначительное утомление по всем показателям. Нагрузки среднего и большого объемов вызывают большое утомление, резко снижая уровни функционального состояния организма футболистов.

3. При подготовке квалифицированных футболистов можно рекомендовать использовать в тренировочном процессе нагрузки малого объема с различной продолжительностью серий игровых упражнений, нагрузки среднего объема с продолжительностью серий игровых упражнений, равной 4 и 6 мин, направленные на развитие специальной выносливости.

4. Тренировочные нагрузки большого объема с различной продолжительностью серий упражнений, а также нагрузки среднего объема с длительностью серий упражнений, равной 8 мин, спо-

собны вызывать значительные сдвиги в функциональном состоянии и приводят к большому утомлению, что необходимо учитывать при планировании тренировочного процесса.

5. Тренировочные нагрузки, направленные на развитие специальной выносливости, в своем большинстве вызывают снижение уровня скоростных и скоростно-силовых качеств, а также координационных способностей.

1. Алешина М.С. Структура тренировочных нагрузок в годичном цикле для развития и поддержания специальной выносливости у юных лыжников-гонщиков: Автореф. канд. дис. – Тула, 1995. – 28 с.

2. Верхошанский Ю.В. Программирование и организация тренировочного процесса. – М.: ФиС, 1985. – 176 с.

3. Дзагания Д.Г. Этапы базовой подготовки и начальная спортивная специализация юных гандболистов: Автореф. канд. дис. – Киев, 1986. – 24 с.

4. Корягин В.М. Исследование соревновательных и тренировочных нагрузок, применяемых в процессе подготовки баскетболистов высокой квалификации: Автореф. канд. дис. – М., 1973. – 30 с.

5. Мелленберг Г.В. Специфика тренировочного моделирования соревновательной деятельности в видах спорта, требующих предельного проявления выносливости: Автореф. докт. дис. – М., 1993. – 47 с.

6. Платонов В.Н. Подготовка квалифицированных спортсменов. – М.: ФиС, 1986. – 286 с.

7. Славик Н.И. Управление тренировочными нагрузками в соревновательном периоде с учетом функционального состояния гимнастов: Автореф. канд. дис. – Киев, 1989. – 24 с.

8. Тюленьков С.Ю. Теоретико-методологические аспекты управления подготовкой высококвалифицированных футболистов: Автореф. докт. дис. – М., 1996. – 44 с.

Түйін

Мақалада әуесқой футболшылардың үстеме жаттығу жүктемесімен аркайсысы төзімділікті дамыту мәселелерін қарастырады.

Summary

In article is considered question of the development to special endurance beside soccer player of the amateur commands with use the possible burn-in loads.

ДЕНЕ МӘДЕНИЕТІ ЖӘНЕ СПОРТ МАМАНДАРЫН КӘСІБИ ДАЯРЛАУДАҒЫ НЕГІЗГІ БАҒЫТТАР

Ж.Ж. Сугуров – *Абай атындағы ҚазҰПУ*

Дене мәдениеті және спорт маманының кәсіби дайындығы, одан ілімдік білімі мен дағдысын үнемі жетілдіріп отыруды талап етеді. Елімізде және шет елдерде дене мәдениетінен шыққан алдыңғы қатарлы, алға ілгерілеуші білімді, ой-сананы білмей, уақытпен бірге жүру мүмкін емес. Қазіргі заманғы ғылым мен тәрбие мағлұматының зор ағымында адамның өзіне қажетті, алға ілгерілеуші, жаңалықты табуы, әсіресе шет тілін білмеуі қиын. Сондықтан, дене мәдениеті және спорт саласындағы ілім мен тәжірибедегі жаңа әлемдік жетістіктерді өзінің тікелей қатысып, жылдам танысуы үшін, мамандардың кем дегенде бір негізгі (ағылшын, француз, неміс, араб, қытай және т.б.) шет тілін білгені абзал [1, 2, 3].

Дене мәдениеті және спорт маманы – бұл ең алдымен педагог-тәрбиеші. Бірақ, дене мәдениеті әртүрлі саланы қамти алатын жағдайы болғандықтан, дене мәдениеті және спорт кәсібі қызметкерінің мамандық бойынша бағыттарының ауқымы кең болмайды.

Дене мәдениеті саласында қандай мамандықтарды бөліп шығаруға болады?

Бұл ең алдымен педагогикалық мамандықтар тобы; орта оқу орнындағы (мектеп, колледж, лицей) дене шынықтыру пәнінің мұғалімдері, жоғары оқу орнындағы дене тәрбиесі пәнінің оқытушысы, дене мәдениеті және спорт мамандарын дайындайтын, жоғары оқу орындарының спорттық педагогикалық немесе ілімдік пәндерден сабақ беретін оқытушысы, қарулы күштер саласындағы дене шынықтыру дайындығы маманы. Осы мамандықтар өкілдерінің барлығының көптеген ортақ мүдделері бар, өйткені олар дене тәрбиесін ұйымдастыру түрлерімен, оқу және жаттығу сабақтарымен, оқу орындары көлеміндегі ерекше тәрбие процесінде жұмыс атқарады.

Дене мәдениеті саласы маманының бұдан да ауқымы тар, жіңішке мамандығы болуы мүмкін.

Ол, мысалыға, мектептегі бастауыш немесе жоғары сынып мұғалімі. Сонымен бірге, педагогтың негізгі қызметі бала-бақша тәрбиешісі болып, дене шынықтыру сабағын жүргізуі мүмкін.

Басқа көбірек таралған мамандық – бұл спорт түрлері бойынша жаттықтырушы. Жаттықтырушы құрамы, жас ерекшелігі мен дайындық дәрежесіне қарай шұғылданушылардың әртүрлі контингентімен жұмыс істейді (мектептегі, балалар мен жасөспірімдер спорт мектебіндегі, мектеп-интернаттағы, өндіріс жұмыстарындағы, ерікті спорт қоғамдарындағы жаттықтырушылар) және т.б.

Жаттықтырушылық жұмыстың мұғалім, оқытушы жұмыстарымен жалпы көп ұқсастығы болады, сонымен бірге, өзінін айрықша ерекшеліктеріне ие. Жаттықтырушы мамандығының ерекшелігі әртүрлі жағдайларға байланысты болады, оған шұғылданушылардың жас ерекшелігі, спорттың түрі, оқу-жаттығу процесін жүзеге асыратын ұжым және т.б. жатады.

Келесі мамандық – бұл өндіріс ұжымдарындағы дене мәдениеті және спорт нұсқаушысы. Олардың негізгі қызметі көбінесе дене шынықтыру-спорттық шараларды ұйымдастыру аясында болады.

Дене мәдениеті және спортқа басшылық етушілер – бұл аудандық, калалық, облыстық және Республикалық спорт бөлімі мен департамент қызметкерлері. Бұл қызметкерлердің, ереже бойынша, арнайы жоғары білімі, жаттықтырушылық, оқытушылық, нұсқаушылық жұмыстардан бай тәжірибесі бар болуы керек. Бұл мамандық иелерінің қызметі негізінде, басқарушылық, әкімшілік-орындаушылық, ұйымдастырушылық жұмыстар түрінде болады.

Сол сияқты, бұқаралық денешынықтыру сауықтыру жұмыстары мен туризмді ұйымдастыру оқытушылары, сауықтыру гимнастикасының нұсқаушысы, өндірістік гимнастика нұсқаушысы және т.б. қызметтерді атқарады.

Әрине жоғарыда аталған мамандықтардың өздерінің айрықша ерекшеліктері бар, оның барлығы да терең білімді қажет етеді. Мектептегі дене шынықтыру пәні мұғалімінің, баланың, жеткіншектің тұлғалығын қалыптастыруда, келешек өміріне, денсаулығының мықты іргетасын қалаудағы еңбегі орасан зор. Бірақ, дене мәдениеті және спорт маманы қай жерде жұмыс істесе де ол, оқытып үйрету және тәрбие процесімен жұмыс істейді. Сондықтан, оқытушы тұлғалылығының тәрбиеге әсері болуы мүмкін. Сол әсердің мәні мамандардың дайындық дәрежесін, білім мен жеке сапаларының деңгейіне байланысты болады [4].

Дене мәдениеті және спорт маманының кәсіби кызметіне келетін болсақ дене мәдениеті және спорт маманының кәсіби еңбегінің ерекшеліктері жалпыпедагогтікі сияқты, қызметі жастарды тәрбиелеумен байланысты болып табылады, яғни ол қоғамды өскелең өмір талабы негізінде құрудағы күрестің ең маңызды бір бөлігі.

Жастардың жүрегіне жол тауып, жақындап, олардың мәңгі өзгермелі, қарама-қайшылығы мол жан дүниесіне ене білуі, жас ерекшеліктерін, өскелең жас ұрпақтың өзгешелік жолдарын түсіндіріп үйретуі керек. Жастармен жұмыс істегенде, олардың арманға берілу, сезімдік, елгезектік, сенушілік, қайырымды және көтеріңкі көңілдегі әрекеттермен игі істерге ұмтылу сияқты әлеуметтік-психологиялық сапалары мен қызметтерін ескеріп, жетілдіру қажет. Сонымен бірге, ақылшы-ұстаз, педагог жастардың саяси белсенділігін, қоғамдық жұмыстарға белсене араласуға ықыласын қалыптастырады және дамытады.

Дене тәрбиесі саласы жалпы педагогикалық мұрат мақсаттарды, жеке тұлғаны үйлесімді дамытуды, денсаулығы жақсы және өмір сүруге бейімділікті қалыптастыруды шешеді. Онда, Отансүйгіш, адал, қайырымды, кеңпейіл және ержүрек, өз әлсіздігін өзі жеңе білетін, жігерлі адамдарды тәрбиелейді. Дене тәрбиесі педагогі өзінің қызметінде жастарды дене мәдениеті және спортпен шұғылдануға тартудың түрлі себептері мен жолдарын дұрыс түсінуі және ескеруі керек. Онда, адамның жеке өзінің басынан бастап әлеуметтік-қоғамдық деңгейге дейінгі жолдары мен себептері негізге алынады, олар мыналар: жағымды болуға ықыластану, белсенді әрекет жасауға қажеттілік; жаттықтырушының көңілін тауып, сеніміне ие болу, қозғалыс-қимыл әрекеттеріндегі өзінің мүмкіндіктерін кеңейту: қарқынды сезімділік қызметі ретінде спортқа деген қарапайым сүйіспеншілік; материалдық әл ауқатын көтеруге мүмкіндік алу немесе басқаларға өзін көрсету; сұлу дене бітімін қалыптастыру, күшті болу және т.б.

Дене тәрбиесі маманы өзінің күнделікті кызметінде көптеген өте қиын психологиялық, қоғамдық жоспардағы жұмыстарға кездеседі және ол оған дербес, қысқа уақыт ішінде дұрыс педагоги-

калық шешімді табуы тиіс. Оқытушы өзінің шығармашылық жұмысы барысында қандай жағдайларға тап боларын алдын-ала білмейді және оны ешкім айта алмайды. Сондықтан, тек терең ілімдік білім мен практикалық бай тәжірибе ғана педагогты қиын жағдайлардан алып шыға алады.

Қазақстан Республикасының ата заңында дене мәдениетінің, жастарға тәрбие беруде орасан зор рөлі мен мемлекеттік маңызы бар екені атап көрсетілген. Ал екінші, жағынан мектептерде, лицейлерде, колледждерде, жоғары оқу орындарында дене тәрбиесі сабағын жетекші пән ретінде есептемейді және оған жеткілікті дәрежеде көңіл аударылмайды.

Дене тәрбиесі сабақтарын оқушылармен әсерлі сезіммен және жоғары дәрежедегі қимыл-қозғалыстық деңгейінде өткізу, оларды басқаруға, ұйымдастыруға және тәрбиелеуге қарағанда әлде қайда қиынға соғады. Оқытушы оқушылармен бірлесе отырып, жалпы педагогикалық қиындықтарды ғана емес, сонымен бірге, қарапайымнан күрделіге, белгіліден-белгісізге, даңқтылықтан даңқсыздыққа дейінгі жолдардағы ерекше, күрделі проблемаларды шешуден өтеді. Мысалы, оқушыны (студентті) ұялшақ мінезінен арылтуды үйрету қажет дейік. Адамның ілімдік пәннен тапсырманы орындамағанында, ол көрінбейді. Ал, оның спорттық жаттығуды орындай алмағаны немесе икемсіз орындағаны барлығына көрінеді.

Көптеген қозғалыс-қимылдар, жаттығулар батылдылықты қажет етеді (гимнастикада, хоккейде, бокста, суға секіруде және т.б.). Педагог тәрбиеленушісіне өз күшіне сенбеушілікпен күресуге, жағымсыз, кертартпа сезімдерге төзуге (бокс, күрес, хоккей және т.б.) көмек береді.

Дене тәрбиесі пәні оқытушысы, оқушыларға жеке адамның материалдық негізін қалайды, өз еңбегімен олардың ой-өрісінің дамуына және өнегелі тәрбие алуына мүмкіндіктер жасайды.

Дене тәрбиесі маманы өзінің күнделікті жұмыстарында адамның көрінбейтін шексіз жоғарғы мүмкіндіктерін алдын-ала таба білу қабілеттерімен үнемі кездесіп тұрады. Адамның аффект (ашуланғандағы) жағдайларында оның қимылында ғажайып күш пен жылдамдықтың байқалатыны белгілі. Ал, балалардың кейбір қатты аурулары кезінде (сіңір тартылу, түйілу, құрысуда) үлкен адамнын өзі ұстап тура алмайтын күш пайда болады.

Бұндай күштер қайдан пайда болады? Шамасы, ішкі қуат қорлары мен басы артық күштерден болар. Белгілі орыс физиологы Н.Е. Введинский (1852-1922 ж.) "Әрбір жас ағзада қалыпты жағдайлардың өзінде аса көп күш, жігер мен талап қорлары болады. Сол қарапайым күш жігер мен талаптың бөлшегі ғана адамның өмірінде жүзеге асырылады және пайдаланылады, ал көпшілігінде азғантай бөлігі жұмсалады. Ал, сол біздің ағзамыздағы мол күш қорын мүмкіндігінше толық қалай пайдаланамыз деген маңызы зор мәселе туады," – деп жазды.

Ал, басқа орыс физиологы И.П. Павлов адамның ерте ме, кеш пе әйтеуір бір өзінің ішкі қорларды пайдалану жолдарын табатынына сенімді екенін айтты.

Осы көкейкесті мәселенің шешімін табу, дене тәрбиесінің мектептегі мұғалімнен бастап, белгілі жаттықтырушыға дейінгі мамандарынын алға қойған күрделі де, маңызды мақсаттарының бірі.

Дене шынықтыру жаттығуларының нәтижесінде адам ағзасы, үнемі өзгереді және күрделі қызмет жағдайына бейімделудің айқын түрін көрсетеді. Осы бейімделу әсерлері кезінде ағзадағы ішкі қорлары біртіндеп ашыла бастайды.

Адам ағзасының дамуында кейбір өзгерістер болады. Бұл өзгерістердің себебі, әлеуметтік жағдайлардан, қызметінің ерекшеліктерінен, тамақтанудан және т.б. болады. Мысалы, біздің елімізде соңғы 15-20 жылда 12-15 жастардағы жасөспірімдердің бойлары орта есеппен 12 см өскені белгілі. Ал, бірақ осы уақытта қазіргі өмір сүріп отырған адамдардың өзінің анатомиялық құрылысы және физиологиялық, биохимиялык процестерінің мәнділігінің, айталық Ертедүниедегі Египеттің немесе Элладаның адамдарынан қаншалықты айырмашылығы бар екенін айту қиын. Сөйтсе де, бұл өзгерістер өлшемі соңғы 100 жыл ішіндегі тіркелген спорттық жарыстарды өткізу кезінде дене шынықтыру дайындығы сапасының (күш, жылдамдық, шыдамдық, иілгіштік, қозғалыс үйлесімділігі) абсолютті көрсеткіштері өлшемінен өзгешілігі шамалы екенін нық айтуға болады.

Педагогқа адам ағзасындағы ішкі қырларды ашуға көмек беретін міндетті шарттың бірі ол, шұғылданушыға үнемі жоғары талап қойып отыру болып табылады. Адам тек қана әртүрлі қиындықтарды жеңіп шығу процесінде ғана дамиды, ал адамның жеке тұлғалық сапасы тек қана белсенді қимыл-қозғалыста ғана байқалады. Бұл үшін дене тәрбиесінде көбінесе жеңімпаздың күштен, ептіліктен, жылдамдылықтан басымдылығын анықтау жолдары ретінде адамның еңбекке және әскери міндетін орындауға дайындық дәрежесін тексеру үшін жарыстар кең түрде пайдаланылады.

Оқытушы дене дамуы процесін бақылау кезінде әртүрлі нормативтерді, ережелерді және тесттерді кең түрде қолданады. Нормативті бағалар мен көрсеткіштерді дене шынықтыру жаттығуларымен шұғылданушылардың белгілі бір көпшіліктің қол жеткізген нәтижерлерінің корытындысы негізінде белгілейді, ал спорттағы нақтылы нәтижені тіркеу әрбір спортшы мен дене шынықтырушының қол жеткізген табыстарына талдау жасауға мүмкіндік береді, бірақ, сонда да адамның мүмкіндіктерін ашпайды.

Дене мәдениеті мен спорт адамдардың дене дайындығы сапасы мен қабілеттілігін ғана емес, сонымен бірге қоғамның және жеке бастың мүдделерінің қалыптасуына, мінез-құлқы мен дүниетанымының жан-жақты дамуына әсерін тигізіп отырады.

Бірақ, спортта да қарама-кайшылықтар болады – ол адамның игілікті келбет кескінін қалыптастырумен бірге, жағымсыз адамның пайда болуына ықпал етеді, ол міндет пен борышты, жауапкершілікті сезінуді қалыптастырып тәрбиелейді, ол сонымен бірге, адамды таңқалдыратын мансапқор, өзімшіл, пасықтарды өмірге келтіреді. Спортшының атаққұмарлығы оны даңқтылықтың шыңына жетелеп, оның адамгершілік қайрат-жігерінің жақсы қасиеттерін көрсетуге мүмкіндіктер туғызады, не болмаса адамдық тұлғаны бұзады, оны барынша төменгі дәрежесіне дейін жеткізеді. Негізінде спорт – бұл күрес пен жеңіс қуанышына толы өмір, адамның адамгершілігін, абырой-намысын елге паш ету, өнегелілік пен күштің сұлулығын, көркемдігін іс жүзінде көрсету. Мұның барлығы тәрбиенің күрделі мәселелері, күнделікті кездесіп отыратын дене мәдениеті маманының белгілі бір қызметіндегі қиындықтарының күрделілігін айқындайды. Үлкен жетістіктерге жету мақсатында ұстаз-педагог өзінің оқушысына жақсы нәтижелер көрсетуге, рекордтар жасауға көмек берумен қатар, спорттық қызмет пен іс-әрекеттеріне, жүйелі еңбекке сүйіспеншілігін арттыру, спортшылардың адамгершілік, қажырлылық қасиеттерін дамытып, нығайтып отырады.

Педагог тәрбиеленушілермен жаттықтыру сабақтарын бастаған кездерден-ақ, өзінің шәкірттерінің денесі мен психологиялық саулығын нығайтуға жағдай жасауы керек. Ол оларды өз кезегімен өмірге, еңбекке, қиыншылықты жеңе білуге және көбінесе шәкірттерінің ішіндегі қабілеттілерінің үлкен спорттық аренаға және жоғарғы деңгейдегі жарыстарға шыққанда өздерінен ерекше ұйымшылдықты, естің саралығын, ақыл-ойдың парасаттылығын, ішкі сезімнің байсалдылығын талап етуді дайындайды.

1. Абдиллаев А.К., Мухамеджанов Б.Қ. Олимпиадалық білім. – Кентау, 2008.

2. Алимханов Е. «Балуанның дене-күш қабілетін арттыру». – Алматы, 2004.

3. Мұхамеджанова Ұ.Ж. Дене шынықтыру пәнін оқыту әдістемесі: оқу құралы / Қазақстан Республикасы Білім және ғылым министрлігі. – Астана: Фолиант, 2008.

4. Уақбаев Е. «Дене тәрбиесінің негіздері». – Алматы, 2000.

Резюме

Особенности профессионального труда специалиста по физической культуре, как у педагога, его функций заключается в воспитаний молодежа, то есть оно является важным элементом в формировании общество по требованием жизни.

Summary

The pecularities of professional work of specialists on physical training as a teachers, functions conclude in bringing up the youth, i.e. it is important elements in forming the broad public demands of life.

ҚАЗІРГІ КЕЗДЕГІ ДЕНЕ ТӘРБИЕСІ БІЛІМІНІҢ ӨЗЕКТІ МӘСЕЛЕЛЕРІ

Н.Төлегенұлы – *педагогика және психология магистрі,*
сауықтандыру дене мәдениеті кафедрасы, Абай атындағы ҚазҰПУ

Жалпы мемлекеттік білім жүйесінде және оның ішіндегі дене тәрбиесі білімінде, осы жүйенің бір бөлігі ретінде, өмірдегі және біздің қоғамдағы басқа да салаларда кездесетін мәселелер орын алады.

Біздің көзқарасымыз бойынша республикадағы дене тәрбиесі білімі жүйесіндегі ең негізгі кемшілік, жоғарғы оқу орны мамандар дайындайтын «Дене шынықтыру және спорт» саласының мәселелері ретінде емес, осы жүйенің өзіндік жетілуі, яғни жоғарғы мектептің ішкі мәселелері ретінде қаралуы болып табылады.

Соңғы жылдарда және қазіргі кезде дене шынықтыру және спорт саласындағы болып жатқан өзгерістер дене тәрбиесі білім жүйесінде іс жүзінде еш қарастырылған емес.

Дене шынықтырудың еліміздегі халықтың денсаулығын нығайту және түрлі аурулардың алдын алу, еңбек өнімдерін жоғарылатуы және дұрыс демалуды ұйымдастыру, адамдардың ұзақ өмір сүруін және шығармашылық белсенділігін арттырудағы атқаратын орнын білім жүйесі өте аз ескереді.

Сонымен қатар дене тәрбиесі білім жүйесі қазіргі замандағы жоғарғы көрсеткіштер спортындағы көп түрлі үрдістердің ерекшеліктеріне көңіл бөлмей келеді. Қазіргі замандағы жоғарғы көрсеткіштер спорты саясатта, экономикада, идеологияда өте маңызды факторлар болып табылады.

Міне бірнеше мысал, салмақты ұстанымды қарама-қайшылық пен істің шынай қалпын көрсететін бұқаралық (сауықтандыру) дене шынықтыру және жоғары көрсеткіштер спортты бір жағында және республикадағы дене тәрбиесі білімі жүйесі басқа жағында.

Бүгінгі күнде көзге көрініп тұрғанды аса дәлелдеудің қажеті жоқ: біздің республикада бұқаралық дене шынықтырудың барлық жұмысын Президенттік (ПТ) кешеніне бағыттамау керек, ғылыми негізделген ұйғарымдарды балалар, жасөспірімдер және жастардың сапалы, қолайлы дамуына және үлкен жастағы адамдардың шығармашылық белсенділігін арттыру қимыл-қозғалыстың басқа да құралдарын қолдану арқылы ғылыми негізделген ұйғарылуларды құрастыру қажет.

Дене тәрбие жүйесі функционалдық қорды кеңейтуді және ағзадағы жүйелерді және мүшелерді нығайтуды қамтамасыз етуі қажет, әр жастағы ең жанды, әлсіз жерін: мысалы балаларды және жасөспірімдерде-омыртқа, нервтік-психикалық орталығын, зат алмасу жүйесін; орта жаста-жүрек тамыр жүйесі және т.с.с.

Сонымен қатар дене тәрбиесі қазіргі кездегі адамзаттың запа шегіп отырған нақты аурулардың алдын алу және емдеуі қажет және оларға қарсы ұйымдастырылған қимылдау белсенділігі (дұрыс тамақтану, шыныңу, қатерлі әдеттерден бас тарту, әсіресе темекі шегуден және де басқа да қауіпті факторлардан бас тарту) дәстүрлі медицинаның мүмкіндігінен көп есе асып түсетін жалғыз тиімді құрал болып табылады. Бұл әсіресе жүрек-тамырларының, нервтік-психикалық және басқа қатерлі ауруларға қатысты.

Елдегі дене тәрбиесі жүйесі, бүгінгі күнде қимылдау белсенділігінің қандайда бір құралдарына, халықтың қызығушылығын елемеуі мүмкін емес. Адамдардың әсіресе жастардың тенниспен, бадминтонмен, сауықтандыру жүгіруімен және жүзумен, ырғақты гимнастикамен шұғылданғысы келетіндерін және мектеп, жоғарғы оқу орындарының дене тәрбиесі бағдарламасының ПТ кешенінің мазмұнын құрайтын қимылдау белсенділігінің көптеген құралдарына ешқандай көңіл бөлмейтінін көрмеу мүмкін емес.

Бірақ осы білімдерді қажетті мөлшерде және дене шынықтыру факультеттеріне арналған қазіргі күннің талаптарына сәйкес мазмұнды оқу бағдарламаларын біз таппаймыз. Ал бұл тек қана білім мәселелерін туғызбайды, сонымен бірге ең бірінші әр түрлі оқу мекемелеріне (мектеп, колледждер, институттар және т.б.) арналған ескірген оқу бағдарламаларда көрінетін практиканың сұраныстарының мәселелерін туғызады.

Біздің елде көптеген он жылдықтар бойы ЕҚД (ГТО) кешені кең тараған еді және дене шынықтыру жүйесінің денсаулықты сақтау, білім және тәрбиелеудегі шынайы міндеттерден аулақ болды және оның адамдардың тұрмысына, өміріне бұқаралық енгізілгендігі туралы шу көтерді.

Көптеген дамыған елдерде (Канада, Швеция, АҚШ, Жапония және т.б,) қимылдау белсенділігінің және сауықтандырудың күшті және қажетті шарттары аурудың алдын алу (кейбір жағдайларда оларды емдеуде) дем алуды ұйымдастыру, салауатты өмір сүруді кең тарту, дұрыс тамақтанудың күн тәртібі және т.с.с. Осы елдердегі өмір сүрудің орта жасын үлкейтуде, сонымен қатар әр түрлі жастағы топтарда аурулардың төмендеуіне неше түрлі формаларын және құралдарын жүзеге асыруда әсерлі жетістіктерге жеткен болатын.

Дене тәрбиелеу жүйесі халықты медициналық қамтамасыздандырудың дәрежесінің төмендігімен байланыстырғанда және сонымен қатар экономикалық және әлеуметтік тәртіптегі адамның денсаулығына кері әсер ететін шарттар біздің республикамыздағы халықтың денсаулығының нашарлауына әкелді.

Мектепке дейінгі жастағы, мектеп жасындағы, студент жастардың және басқа топтардың халықтың денсаулығы өте нашар жағдайда.

Тек қана жүрек-тамыр, жүйке-психикалық аурулар ғана емес, сонымен бірге басқа қатерлі аурулар (туберкулез, әр түрлі жұқпалы аурулар, суық тию, иммунитеттің төмендеуіне байланысты аурулар) кең тарап келеді.

Жоғары жетістіктер спортындағы жағдай бұқаралық дене шынықтыру жағдайынан күрделірек болып отыр.

Келесі олимпиада ойындарында бір жақты бағытталған. Жалпы командалық жеттістікке жету (жеңіп алған медальдар бағасы, ресми емес сынақтағы ұпайлар, сонымен қатар еліміздегі жоғарғы жетістіктер спортын орталықтандыру кезінде), осы саладағы қызмет жүйесіндегі біздің білімізден де бір жақты болуына әкеліп соқты.

Бүгінгі күні ол қазіргі замандағы жоғарғы жетістіктер спортында болып жатқан үрдістің және құбылыстың әр түрлілігін көрсете алмайды.

Қазіргі кезде бүкіл әлемде жоғарғы жетістіктер спортын (дәнекерлікті дамыту, теледидардың көп көңіл бөлуі, пресса және т.с.с., кейбір спорт түрлерінің өте кең тарағандығымен байланысты) қарқынды кәсіптендіру және коммерцияландыру белгіленіп отыр. Біздің дене шынықтыру білімі жүйесінде қазіргі кездегі кәсіби спорт тәжірибесінде күрделі әрі әр қилы коммерциялық жоғары жетістіктер спортында және т.с.с. қатысты материалдар жоқ деп айтса да болады.

Одан бөлек, сол себептерге байланысты біз жиі артта қалушылардың қалпында қалып жүрміз, бұрын біздің елде болмаған (мысалы, бейсбол, фристайл және т.б.) спорт түрлерін жылдам дамыту қажет болғанда мәселелер пайда болады. Біздің спорттық ұйымдар (олимпиада бағдарламасына енгізгенде ғана асып-сасып дамытуды бастайды.

Жоғарыда және көптеген жеке себептерден нәтижесінде қазіргі кезде дене тәрбиесі білімі өзінің ұйымдастыру құрлымында жоғарғы оқу орнының түлектеріне мамандарға күнделікті жұмыста біріншіден кәсіби, әлеуметтік және басқа мәселелерді шешуге қажетті білім, білгірлік және дағдыларды бермейді.

Осының бәрін ескере отырып, біздің елдегі дене тәрбиесі білімі жүйесіндегі қайта құру осы жүйедегі барлық маңызды үрдістер мен құбылыстарды бұқаралық (сауықтандыру) дене шынықтыруда және жоғары көрсеткіштер спортында – білімдерін практика жүзінде жан-жақты және толық көрсетуі керек.

Білім жүйесі міндетті озық болу күн тәртібінде әрекет етуі қажет, бүгінгі талаптармен сұраныстарға ғана бағытталмай, сонымен бірге ертеңгі күннің талаптарымен сұраныстарына бағытталу керек.

Осы ұстанымдарды ескере отырып, қалыптасқан жағдайды талдап және дене шынықтыру және спорт мамандарын даярлауда елдегі және әлемдегі тәжірибені ескере отырып, біздің жоғарғы оқу орнының қызметін барлық жағынан қайта құру кешенді бағдарламасын құрастыру.

Дене шынықтыру және спорт мамандарын даярлаудағы жоғарғы оқу орнының белгіленген мамандық талаптарына жауап беретін басты міндеті болып табылады:

– мәдениетті, әлеуметті белсенді заматтарды тәрбиелеу;

– ғылыми-зерттеу жұмыстарын ұйымдастыру және өткізу;

– оқу үрдісімен тығыз байланыстағы дене шынықтыру және спорт саласындағы маңызды қолданбалы міндеттерді шешу;

– жоғары маманданған ғылыми-педагогикалық кадрлар даярлау;

– дене тәрбиесінде, дене шынықтыру және спортта т.б. практика жүзінде ғылыми-зерттеу жұмыстарының нәтижелерін қолдану.

Дене тәрбиесі білімінің өзекті мәселелерінің бірі «Дене шынықтыру және спорт» саласындағы болып жатқан мәселелерге болашақ мамандықтың ерекшеліктеріне, жоғарғы оқу орнының білім жүйесіне және т.с.с. білімгерлерді тез арада кірістіру тәжірибесінің жоқ екендігі болып табылады. Бірнеше жылдар қатарынан практикалық тәжірибені талдау өткізу кезінде және қажетті зерттеулер көрсеткені, кешегі мектеп оқушылары-бірінші курс білімгерлеріне жоғарғы оқу орнында оқуға және өмір жағдайларында бейімделу қиын болды, ал 3-ші курс және 4-ші курс білімгерлері, оқуды бітірушілер осы саладағы негізгі мәселелер туралы түсініктері өте саяз, өз бетінше дайындалу және ғылыми іздену әдістерін игермеген, алдағы жұмыстың ерекшеліктерін білмейді. Мұндай жағдайда жоғарғы оқу орнындағы барлық педагогикалық үрдіс көбінесе іске немғұрайлы қарау мінездеме алады. Осыны болдырмау үшін, білімгерлердің шұғыл бейімделу мәселесін шешуге тура келеді.

Жоғарғы оқу орнындағы оқу үрдісін қайта құра отырып, үгіт-насихат және түлектерді таңдау жүйесін жетілдіру қажет, жалпы және кәсіби дайындықты ескере отырып оларды оқытуға және тәрбиелеуге дифференциалды жақындауға тырысу керек.

Жоғарғы оқу орнында білімгерлердің оқитын пәндерін, біліктілігін интеграциялау мәселесін шешу, осы барлық біліктілігін практикалық қажеттілікке қосу қажет.

Бұл жерде мынаны ойлану керек, жоғарғы оқу орнындағы білімгерлер пәндерді «өтіп» және «тапсырып» қана қоймай, сонымен бірге алған біліктілікті кәсіби қызметте практика жүзінде қолданатындай қарастыруға, оқытуға тырысу керек.

Басқа сөзбен айтқанда жоғарғы оқу орнында анатомия, физиология немесе биохимия пәндерін оқып қана қоймай, осы біліктілікті адам ағзасындағы қызметте, оның жүйелерін және мүшелерін спорт түрлерінде екпінді жұмыс жасау кезінде, сауықтандыру сабағында дене шынықтыру жаттығуларын жасау кезінде қолданатындай түсіндіру қажет.

Көп жылдар бойы жоғарғы оқу орнының ғылыми жүйесі (біздің, және басқа салаларда) іргелі біліктілікті дамытуға және қолданбалы міндеттерді шешуге бағытталған болатын.

Әсіресе бұл әр түрлі ірі жарыстарға құрама команда дайындаудың ғылыми-практикалық негізін құрастыруда көрінеді, сәйкес кешенді ғылыми топтардың қызметін негіздеу және ұйымдастыруда, сонымен бірге монография, мақала шығаруда, конференцияларға қатысуда, маман-практиканттарға ғылыми көмек көрсетуде іске асырылады.

Ғылыми-зерттеу жұмыстарын белсендіру мен жетілдірудің негізгі қоры біз дене шынықтыру және спорт саласында білімгерлер арқылы әсер ету керек деп санаймыз, оларды бізге тек оқытып, біліктілік беріп қана қоймай, сонымен бірге дене шынықтыру және спорттың болашақ мамандарын үнемі жаңалық ашуға, ізденіс жүргізу қажеттілігіне, жаңа көкжиектерді ашуға тәрбиелеу қажет.

1. Правовые регулирование физической культуры и спорта в Республики Казахстан. – Астана: «Данекер», 2002.

2. Массовая физическая культура в ВУЗе (учебное пособие). Под редакцией Маслякова В.А., Матякова В.С. – М.: «Высшая школа», 1991.

3. Пономарев Н.И. Физическая культура как элемент культуры общества и человека. – Алматы: «Мерей», 1996.

4. Физическая культура студента. Под редакцией Ильинича В.П. – М.: Гардарики, 2001.

Резюме

В данной статье представлены результаты теоретических исследований по проблемам физического воспитания студенческой молодежи.

Summary

In given article it is presented results theoretical research on problems physical education of student's youth.

СТУДЕНТТЕРДІҢ ЕРІК САПАЛАРЫНЫҢ ПСИХОЛОГИЯЛЫҚ ЕРЕКШЕЛІКТЕРІ

Б.Б. Атабекова – *педагогика психология магистры, оқытушы, Абай атындағы Қаз ҰПУ*

Қазіргі таңда жан-жақты дамыған тұлғаны қалыптастыру мемлекеттің алдында тұрған ең басты міндеттердің бірі. Еңбек өнімінің өсуі, білім беру мен денсаулық сақтау жүйесін жақсарту, осылардың барлығы адамға қатысты мәселелерді ғылыми зерттеуді талап етеді. Өмір сүру барысында дамыған тұлғаның ерекшеліктері, меңгерген білімінің көлемі мен сипаты, қызығушылығы, ерік сапаларының ерекшеліктері, адамгершілік қасиеттері, осылардың барлығы адамның белгілі бір жағдайға еркін жауап қайтаруына, оның жағымсыз психикалық факторларға бейімделуіне белсенді және мақсатты түрде әсер етеді. Студент тұлғасының ерік процестерін теориялық және экспериментальді зерттеу студенттің оқуда, еңбекте, қоғамдық өмірде белсенділігін дамыту жолдарын ашуға мүмкіндік береді. Біздің қоғамның болашағы болашақ педагогтарды, психологтарды, өндіріс және ғылым басшыларын т.б. мамандарды тек қана сауаттылыққа ғана емес, сонымен қатар белсенділікке, алдына қойған міндеттерге қызығушылықпен қарауға тәрбиелеумен байланысты. Соның негізінде тұлғалық позициясы белсенді, өзінің күшіне сенімді, орындалатын іс әрекетке шығармашылықпен қарайтын тұлға қалыптасады. Әрине ерік процестері дұрыс қалыптаспаған студенттерде осындай сапалардың көрініс беруі қиындайды. Осыған байланысты студенттердің ерік процестерін қалыптастыру кешенді зерттеуді талап етеді.

К.Д. Ушинский студенттік кезеңнің адам үшін маңыздылығы мен жауапкершілігін көрсете келіп: «Біз адам өміріндегі 16 дан 22-23 жасқа дейінгі жасаралықты ең шешімді кезең деп есептейміз» деген. Сол себепті студенттік кезеңде субъект қасиеттерін меңгеру маңызды мәселе болып табылады.

Студенттер – бұл ерекше әлеуметтік категория, білімді және кәсіби біліктерді мақсатты түрде жүйелі меңгеретін және оқу еңбегімен айналысатын алдыңғы қатарлы топ. Студенттер субъективтік қасиеттерімен ерекшеленеді. Әлеуметтік-психологиялық аспектіде студенттер өзге топтардан жоғары білімдік деңгейімен, мәдениетті белсенді қолдануларымен, жетістікке жету және танымдық мотивацияларының жоғарылығымен ерекшеленеді.

Бүгінгі студент озық ақпараттық білгірлікті, қажетті іс-әрекеттік дағды-іскерлікті игеріп ғана қоймай, оларды танымдық әрекет нәтижесі ретінде дамытуы керек. Адамның сыртқы дүниесінің байлығы біріншіден, оның білімділігімен, дүниетанымымен, мұратымен, мақсатымен, өмірлік жоспарымен, қоғамдағы рухани өмірдің негізгі құндылықтарын орынды пайдалана білуімен байланысты. Адам өмірі үлкен мақсатқа бағытталған жағдайда ғана мазмұнды бола түседі. Осы мақсат адамды толыққанды, әдемі, үйлесімді етеді /1; 236-239/.

Ол біз адам бойынан жоғары бағалайтын шексіз энергияны, батылдықты, өз күшіне деген сенімділікті тудырады. Және осы мақсат адам өмірінен қаншалықты маңызды орын алса, ол соншалықты ерік сапаларын ынталандыра түседі.

Студенттердің жеткілікті, жақсы білім алуы көптеген факторларға байланысты. Оның ішінде маңызды орын алатындары: интеллект – ақыл-ой іс әрекетінің көрсеткіші ретінде, зейін-танымдық іс әрекеттің реттеуші қызметін атқарушы, эмоциялық-еріктік сфера – студенттердің іс әрекетін реттеуші ретінде қызмет атқарады.

Студент өз болашағын өзі жасаушы, өзінің алған білімін, ерік-жігері мен шығармашылық белсенділігін, эмоцияларын іс-әрекеттің белгілі бір түрін меңгеруге жұмылдырып, өмір ағысына икемделе білген, ертеңіне үмітпен, сеніммен қарайтын жеке тұлға. Өз бойындағы дарын мен қабілетті, мүмкіндік пен бейімділікті заман талабына сай қалыптастыру, оны дамыту, ұйымдастыру, өзін өмір бойы оқуға, ғылымға, еңбек етуге баулу, алған білімін үздіксіз жоғарлатып отыру студенттен жоғары деңгейлі ерік сапаларының болуын талап етеді /2; 56/.

Ерік – бұл сыртқы және ішкі қиындықтарды мақсатқабағытталған әрекеттер арқылы жоя білуде көрініс беретін адамның әрекеттерінің немесе іс әрекеттерінің саналы регуляциясы.

Тұлғаның ерік сапалары туралы жайлы теориялар бірнеше кезеңдерден тұрады. Ғалымдар Августин, И.Д. Скотт, А.Шопенгауер, Э.Гартман ерікті философиядағы идеалистік бағыт валюн-

таризммен байланыстырса, Б.Спиноза, У.Джеймс ерікті таңдау мен түрткілер арасындағы қайшылықтар мәселесі ретінде қарастырды.

Ал Г.И. Челпанов, Ф.Лерш, В.Е. Франкл ерікті қиындықтар мен кедергілерді жеңу механизмі ретінде қарастырса, Л.С. Выготский ерікті таңдау еркіндігімен байланыстырады, осы көзқараста М.В. Аллахвердиев, П.В. Симонов болған. Ерікті мотивациялық тұрғыдан Э.Мейман, С.Л. Рубинштейн, К.М. Гурьевич, Л.И. Божович, А.Н. Леонтьев, В.А. Иванников қарастырады. Сонымен қатар ерік мәселесі жайлы Қ.Жарықбаев, Ә.Алдамұратов, Сәбет Бап-Баба еңбектерінде жазылған ерік мәселесі жайлы көзқарастар, эксперименттер теория және практика үшін өте маңызды.

Ерік мәселесі, адам іс-әрекетінің ерікті және еріксіз реттелуі ұзақ уақыт бойы ғалымдарды ойландырып, әр түрлі пікірталастар тудыруда /5; 259/.

Ерік мәселесін зерттеу қиындығы ғылыми тұрғыдан және былайғы өмірде түрліше түсіндірілуде. Былайғы өмірде ерікті еркіндік ретінде, кейде адам тілегінің бір жағы ретінде, кейде мінез-құлық күшінің көрінуі ретінде қабылдаймыз. Осы көріністердің әр түрлілігіне байланысты, ғылыми тұрғыдан екі қарама-қарсы бағыт бар. Оның бірі сыртқы кедергілерге қарамастан, адамның әрекетін автоматтандырумен байланысты болса, екіншісі – детерминизмммен адам әрекетінің сыртқы шарттылығымен байланысты.

Ерік адам психикасының маңызды компоненті болып табылады, ол тұлғаның мотивациялық сферасымен, танымдық және эмоциялық процестерімен үздіксіз байланысты. Еріктің ең басты қызметі – мотивацияны күшейту және соның негізінде әрекеттің саналы реттелуін дамыту.

Еріктік әрекеттер іс-әрекет мақсатын, оның маңызын саналы түсінумен, өз импульстерін басшылыққа бағындырумен, қоршаған орта шындығын өз ойына сәйкес өзгерте білумен байланысты. Еріктің негізгі сипаттарының бірі оның күші /3; 120-121/.

Ерік күші-еріктік актілердің барлық кезеңдерінде, әсіресе еріктік әрекеттердің көмегімен жойылған қиындық және одан алынған нәтижеден жақсы көрініс береді. Ерік күші арқылы жойылған кедергілер оның объективті көрсеткіші болып табылады. Еріктік әрекеттердің кезеңдері тұлғаның келесідей сапаларына тәуелді: мақсатқабағыттылық, инициативтілік, өзбеттілік, шыдамдылық және өзін ұстай білу.

Мақсатқабағыттылық – адамның өз әрекеттерін қойылған мақсатқа бағындыра білуі. Мақсатқабағыттылық өзге ерік сапаларының даму деңгейі мен мазмұнын анықтайтын тұлғаның маңызды мотивациялық-еріктік сапасы болып табылады. Мақсатқабағыттылық стратегиялық және оперативті болып бөлінеді. Стратегиялық мақсатқабағыттылық – тұлғаның барлық өмірлік іс-әрекеттерін белгілі бір принциптер немесе идеалдар арқылы басқара білуі. Оперативті мақсатқабағыттылық – жеке әрекеттер үшін тұлғаның анық мақсат қоя білуі және оны орындау процесінде одан бас тартпауы.

Инициативтілік – өзіндік бастама бойынша әрекеттерді іске қоса отырып шығармашылықпен жұмыс істей білу қабілеті.

Өзбеттілік – әр түрлі факторлардың ықпалына көнбеуден, өзге адамдардың кеңестері мен ұсыныстарын сыни бағалай білуден, өз көзқарастарының негізінде әрекет ете білде көрініс береді. Өзбеттілігі жоғары адамдар өзгенің көмегінсіз мәселені көре біліп, соған байланысты өзінің алдына мақсат қояды /4; 142-145/.

Психология ғылымында ерік мәселесі өзекті мәселелердің бірі болып табылады. Ерік адамның ішкі және сыртқы қайшылықтарды жеңуімен байланысты, оның өзінің мінез-құлықтары мен іс-әрекетін меңгере білу қабілеті. Ерік адам психикасының маңызды компоненттерінің бірі болып табылады және танымдық мотивтермен эмоциялық процестерімен тығыз байланысты. Адамның барлық әрекеттері екі категорияға бөлінеді: ерікті және еріксіз.

Еріксіз қозғалыстар мақсат қойылмайтын қозғалыстар.

Ерікті қозғалыстар – адамның саналы және мақсатқа бағытталған әрекеттері. Себебі олар адам ерігінен туындайды. Ерік мақсат таңдауда, шешім қабылдауда, әрекет етуде, қайшылықтарды жеңуде өте қажет. Қайшылықтарды жеңу ерік күшін талап етеді. Кез-келген ерікті әрекет нәтижесінде адам белгілі бір мақсатқа жетеді және екіншіден, адам өз әрекетін бағалайды.

Ерік студенттің ішкі және сыртқы қайшылықтарды жеңуімен байланысты, және өзінің мінез-құлықтары мен іс әрекетін меңгере білу қабілетіне байланысты. Ерік процесі эмоциямен тығыз

байланысты. Осы тығыз байланыс және оның студенттің іс-әрекет барысында өзінің психикалық күйлерін басқаруға тигізер әсері эмоциялық-ерік сфера ұғымында қарастырылады. Ерік эмоцияның іс-әрекетке тигізер негативті әсерін реттеуші және түзетуші құрал ретінде көрінеді. Эмоция ерік күшіне субъективті тон беріп, оның потенциялын жоғарлатуға қатысады. Яғни олар шынайы әрекетте бөлінбес процестер болып табылады. Ерік, Р.С. Немовтың берген анықтамасы бойынша, – адамның өзінің психикасы мен іс әрекетін саналы түрде басқара білу қабілетінен көрінетін қасиет. Бұл қасиет тұлғаның мақсатқа жету жолында кездесетін қайшылықтармен күресуінен көрініс береді. Зерттеулердің көрсетуі бойынша, студенттердің белсенділіктері мен оқу үлгерімдері неғұрлым жоғары болса, ерік сапаларының жоғары деңгейде болуы соғұрлым ықтимал. Оқу үлгерімінің жоғары болуы сабақта, құрбы-құрдастарының арасында өздерін еркін сезінулеріне, алға қойған саналы мақсатқа жетуде шыдамдылық танытуға мүмкіндік береді. Олай болса, студенттердің эмоциялық-ерік сфераларының дамып, қалыптасуы ақыл-ой деңгейімен байланысты. «Ерік белсенділігі мен ерікті жаттықтыруды» ғалымдар сыртқы белсенділік деп атайды. Ерік компонентін, яғни «мақсатты ерікті» ақыл-ой іс әрекетін басқаруға, өзін басқару процесін белсендіруге бағыттап отыру керек. Ерік сапаларымен қатар әрине эмоциялар мақсат қоюдан бастап, нәтижеге жетуге дейін адамның барлық іс әрекет процесіне қатысады /6; 576/.

Адам дүниеге келгенде белгілі бір ерік сапаларымен дүниеге келмейді, ерік өмір сүру барысында қалыптасады. Ерік сапаларының дамуы сыртқы және ішкі қайшылықтармен күресумен байланысты. Күнделікті қайшылықтарды адам алдына өмірдің өзі қояды. Сыртқы қайшылықтарға жұмыс жағдайы, өзге адамдар тудырған қиындықтар жатса, ішкі қайшылықтарға жалқаулық, шаршау, тәжірибе мен білімнің кемшілігі жатады. Осы қиындықтарды жеңе отырып, біз ерік күштерін нығайтамыз.

Ерік сапасына сипаттама бере келе В.И. Симонов олардың ортақ қасиеттері: кеңдік, күш және тұрақтылық туралы айтады. Ерік сапасының кеңдігі мен тарлығы іс-әрекет саны арқылы өлшенеді. Ерік сапасының күші кедергілерді жеңудегі ерікті күштеу дәрежесімен анықталады. Ерік сапасының тұрақтылығының басты белгісі ретінде шыдамдылық саналады. Осы қасиеттердің ерекшеліктері әр адамда әр түрлі. Ерік сапасының көрінуі әр түрлі эмоционалдық реактивтілікке, жүйке жүйесінің типологиялық ерекшеліктеріне байланысты. Студенттердің еріктері оның өмір сүру процесінде пайда болған қасиеттерінің белгілі бір жиынтығы, ол мінез-құлықтың саналы өзіндік реттелуінің жеткен деңгейін сипаттайды. Студенттердің ерік қасиеттеріне мақсатқабағыттылықты, инициативтілікті, шешімге келе білушілікті, төзімділікті, ұстамдылықты, батылдықты, өзін басқара білушілікті жатқызуға болады. Адамның еріксіздігі келесі ұғымдармен сипатталады: принципшілдіктің жоқ болуы, инициативаның жоқ болуы, ұстамсыздық, жалқаулық, қорқақтық, қырсықтық және т.б. Тұлға сыртқы ортамен өзара әрекеттесе отырып, көптеген психикалық қасиеттердің иегері болады. Ерік адам мінез-құлығының маңызды компоненті. Халық арасында еріксіз адамдарды мінезсіз адам деп атайды. Сондықтан да ерік сапаларын тәрбиелей отырып, біз адамның мінезін тәрбиелейміз. Тұлғаның бағыттылығы мен ерік сапалары белгілі бір іс-әрекетте қалыптасады (еңбек, оқу, спорт). Кез келген әрекет эмоциямен байланысты. Жоспарланған және қызығушылықпен орындалған іс-әрекет жемісті болады. Егер студент эмоцияларын саналы басқара білмесе, онда әрекет аффективті сипатқа ие болады /7; 11-18/.

Студенттік өмір көбінесе стрестік ситуациялармен ерекшеленеді. Зерттеулердің көрсетуі бойынша, эмоциялық қолдау көрсету студент санасынан маңызды орын алады екен. Жасерекшелік және педагогикалық психологияда студенттердің эмоциялық-ерік сфералары аз зерттелген. Студенттердің эмоциялық-ерік сфераларын зерттеу олардың оқыту процесінен, әлеуметтік деңгейінен алатын қанағаттану деңгейлерін анықтауға мүмкіндік береді /8; 44-49/.

Студенттердің еріктері мен еріктік сапалары олардың іс-әрекеттерінен, әсіресе емтихан тапсыру, курстық, дипломдық жұмыстар жазу барысында кездесетін күрделі жағдайлардағы қиындықтарды жоюға тырысуларынан көрініс береді. Оқу еңбегінің немесе қоғамдық жұмыстардың қандай да бір жақтары оларды қызықтырмауы мүмкін. Лекция, семинар сабақтарында ырықты зейіннің алатын орны өте маңызды. Баяндама жасауға, жалпы өзіндік жұмысқа дайындалу толығымен жинақылық пен табандылықта талап етеді. Сондықтан да студенттердің еріктері мен еріктік сапалары олардың іс-әрекеттеріндегі қиындықтарды жоюдың, әсіресе бірінші курста еңбекке қабілеттіліктің және жоғары оқу үлгеріміне жетудің алғы шарты болып табылады /9; 289-304/.

Студенттердің еріктері мен еріктік сапаларында оның тұлғасының белсенділігі, өзін-өзі ұстай алу қабілеті және өзінің мінез-құлқын саналы басқара алу қабілеті көрініс береді. Сонымен қатар онда тәжірибесі, білімі, дағдылары мен индивидуалды ерекшеліктері көрініс береді. Еріктің пайда болуына ықпал ететін негізгі себептер тұлғалық және ситуациялық және т.б. мотивтер.

Барлық ерік сапалары бір-бірімен тығыз байланысты, заң бойынша бірін бірі толықтырып, күшейтіп отырады. Ерік сапаларының мықтылығы мен оның құндылықтары идеялық бағыттылыққа, олардың дүниетанымдарына және студенттер іс-әрекеттерінің мазмұнына тәуелді /9;289-304/.

Студенттердің психикалық күйлері мен ерік сапаларын зерттеу мақсатында «Ситуациялық және тұлғалық мазасыздануды зерттеу әдістемесі», «САН» сұрақнамасы және «Тұлғаның ерік сапаларын зерттеу» әдістемесі қолданылды. Соңында алынған фактілер Стъюдент критерииіне салынып, келесідей қорытындыға келдік.

Сонымен, эмоция және ерік сапаларын тәрбиелеу, сонымен қатар олардың ерекшеліктері әр курста әр түрлі бағытта жүреді. Егер эмоция және ерік сапаларын тәрбиелеу жағына келетін болсақ, 1-ші курс студенттерінде ол оқуда жетістіктерге жетумен байланысты, ал жоғарғы курстарда мамандығын меңгеру деңгейімен байланысты. Ерекшеліктеріне келсек, 1-ші курс студенттерінің эмоциялық-ерік сфералары жоғары курс студенттерінің эмоциялық-ерік сфераларына қарағанда әлдеқайда төмен. Оның себебі, 1-ші курс студенті көптеген қиындықтармен кездеседі, мектептік әдеттерді жоюға тырысады, жаңа білім, білік, дағдыларды меңгеруіне тура келеді. Ал бітіруші курс студенті барлық пәндер бойынша білімдерді меңгерген және және өз бетінше еңбек етуге дайындалуда.

Біздің зерттеуіміздің көрсетуі бойынша, 1-ші, 2-ші курс студентерінің көпшілігінде, әсіресе оқу үлгерімі жақсы студенттерде қатты шаршау кездескен. Сонымен қатар өздеріне деген сенімсіздік, мазасыздану да осы курс студенттерінде анағұрлым жиі кездеседі. Мазасызданудың жоғарлауын таңдаған мамандығы бойынша оқу орнына жаңа түскен студенттің әлі де болса бейімделе қоймауымен түсіндіруге болады. Екіншіден, информацияның жетіспеушілігінен студенттерде негативті эмоциялар, яғни күйзеліс пайда болады. Студенттер іс-әрекеттерінің маңызды ерекшеліктерінің бірі оның күрделі де мазмұнды информациялармен жұмыс жасауында. Мазмұны жағынан бұл информациялар әр түрлі, өзгермелі, жан-жақты болып келеді. Информацияның көлемі, оны өңдеуге қойылатын талаптар субъектінің, яғни студенттің психикалық мүмкіндіктеріне қайшы келеді. Осыған байланысты жоғарғы когнитивті қысым негативті фактор ретінде студентті жоғары күйзелуге, стреске әкеледі. Осыған сәйкес олардың ерік сапаларының деңгейі төмендейді. Мұндай жағдайдың алдын алу біріншіден, студенттің өзінің ақыл-ой деңгейіне, оның оқу үлгеріміне тәуелді болса, екіншіден жоғарғы оқу орнының қызметкерлері студенттерге оқу барысында кездесетін қиындықтармен алын ала хабардар етіп, жиындар өткізіп отырған жөн. Себебі, әлеуметтік-экономикалық дамуды жылдамдатуда болашақ мамандарды дайындайтын жоғарғы оқу орындарының жауапкершілігі артып отыр.

4-ші курстар 3-ші курс студенттерімен ұқсас келеді. Мазасыздану деңгейлері жоғары, өзбеттіліктері, жауапкершіліктері жоғары. Олар батылдықтарымен, тәуекелге келе білулерімен, белсенділіктерімен ерекшеленеді. Тәуелсіз, дербес пікірлері бар, студенттермен қарым-қатынастары жеңіл. Әлеуметтік ролдері жоғарылайды. Осылайша, 4-ші курс студенттерінің психикалық күйлер және ерік сапалар туралы ойлары 1-ші курстарға қарағанда анағұрлым қалыптасқан.

Соған қарамастан жоғары оқу орнында білім алу барысында студенттердің үлкен интеллектуалды қиындықтарды жеңе білу біліктіліктері мен өздерінің еңбекке қабілеттіліктерін жоғары қалыпты деңгейде ұстай білу біліктіліктері сөзсіз қалыптасады.

Жоғарыдағыларды қорыта келгенде, студенттердің жеткілікті жоғары деңгейдегі еріктері мен еріктік сапалары – қоғамды құрушы тұлғаның еңбек және қоғамдық белсенділігі мен шығармашылық инициативасы үшін маңызды жағдай болып табылады.

1. Зимняя И.А. Педагогическая психология. – М., 2004.

2. Зимняя И.А. Педагогическая психология. Учебное пособие. – Ростов н/Д.: Феникс, 1997.

3. Психология. / Под ред. Сосновского Б.А. – М.: Юрайт, 2005.

4. Глуханюк Н.С. Практикум по общей психологии. – М., 2005.

5. Материалы Междунар. научно-прак. конф. «Аманжоловские чтения – 2005».ч.3.

6. Немов Р.С. Общие основы психологии – М.: Владос, 1995.
7. Селиванов В.И. Воля и ее воспитание. – М., 1976.
8. Альманах психологических тестов. – М.: Изд. «КСП» 1995.
9. Дьяченко М.И. Психология высшей школы. – М., 2004.

Резюме

В этой статье рассматривается особенности волевых качеств у студентов.

Summary

In this article considered peculiariarities of willing qualities of students.

ОРГАНИЗАЦИЯ И МЕТОДИКА ПРОВЕДЕНИЯ ПРОФЕССИОНАЛЬНО-ПРИКЛАДНОЙ ФИЗИЧЕСКОЙ ПОДГОТОВКИ

Г.Р. Ашимханов, С.Т. Кокенов, В.А. Селиванюк –
КазНПУ и колледж им. Абая

В настоящее время профессионально-прикладная физическая подготовка (ППФП) студентов к высокопроизводительному труду в различных сферах народного хозяйства осуществляется в ВУЗах последующим основным направлениям:

- овладение прикладными умениями и навыками, являющимися элементами видов спорта;
- акционированное воспитание отдельных физических и специальных качеств, особо необходимых для высокопроизводительного труда в определенной профессии;
- приобретение прикладных знаний (знаний и умений применения средств физической культуры и спорта в режиме труда и отдыха с учетам меняющихся условий труда, быта и возрастных особенностей и др.).

Первое из направлений связанно с проблемой обучения движениям, второе – с воспитанием физических (двигательных) и специальных качеств, третье – с приобретением прикладных знаний по использованию средств физической культуры в режиме труда и отдыха, а также с проблемой подготовки общественных физкультурных кадров для производства. Указанные направления имеют достаточно глубокое научно-методическое обоснование в теории и методике физического воспитания и изложены в специальной литературе.

При разработке ППФП студентов конкретной профессии, общие положения ППФП, выявленные для группы схожих профессий путем проведения социологических исследований, должны дополняться психофизиологическими исследованиями на рабочих местах с применением методик, используемых в физиологии, психологии, гигиене труда и спортивной тренировке. Такие исследования должны носить перманентный характер, обеспечивающий накопление научного материала с учетом тех постоянных изменений, которые происходят во всех отраслях народного хозяйства под влиянием научно-технического прогресса.

Следует отметить, что при определении содержания ППФП студентов все шире используются математические методы анализа полученных материалов.

Есть все основания полагать, что более широкое применение дисперсионного, корреляционного и регрессионного методов для объективной оценки существенности значения различных компонентов в ППФП намного повысит научность подбора средств и методов для ее реализации в системе физического воспитания студентов.

В идеале необходимо построение многофакторных статистических моделей ППФП специалиста будущего с определением наиболее существенных факторов, влияющих на его профессиональную работоспособность, а также форм связи и степени взаимозависимости, различных параметров, включенных в модель. Необходимость в перспективе решения этой сложной проблемы для каждой профессии подчеркивается временным разрывом между периодом изучения существующих условий труда специалистов и реализации ППФП студентов в вузе, с одной стороны, и условиями и характером труда будущих специалистов в течение последующих 30-35 лет – с другой. Естественно, что эта проблема тесно связана с проблемой определения профессиограммы

специалиста будущего, над которой работают социологи и психологи труда, специалисты по организации производства и др. Результаты этих исследований должны быть также использованы при построении модели ППФП специалистов.

Организация ППФП студентов в процессе их физического воспитания и особенно на учебных занятиях связана с рядом объективных трудностей, главными из которых являются:

- отсутствие или недостаток надлежащей базы проведения занятий по данному разделу физического воспитания;
- неподготовленность преподавателей кафедры физического воспитания для проведения отдельных разделов ППФП студентов;
- влияние климатических и погодных условий на возможность проведения специально организованных занятий по ППФП;
- недостаточная физическая подготовленность поступающих в ВУЗ, затрудняющая реализацию некоторой части ППФП в учебное время.

Последнее положение является одним из существенных, так как основой физического воспитания студентов (и, в частности, ППФП) является всесторонняя физическая подготовка, которая определена программой и зачетными нормативами по этому разделу физического воспитания.

Поэтому любые колебания уровня физической подготовленности абитуриентов, погодных условий и др. требуют увеличения учебных часов на общую физическую подготовку, вынужденного сокращения других разделов программы физического воспитания, а следовательно, гибкого планирования и использования различных форм ППФП в системе физического воспитания студентов.

В настоящее время определилось несколько форм ППФП в системе физического воспитания, которые могут быть сгруппированы по следующему принципу: учебные занятия (обязательные и факультативные), самодеятельные занятия, физические упражнения в режиме дня, массовые оздоровительные, физкультурные и спортивные мероприятия. Каждая из этих групп имеет одну или несколько форм реализации ППФП, которые могут быть избирательно использованы или для контингента студентов, или для его части.

ППФП студентов на учебных занятиях проводится в форме теоретических и практических занятий.

Программой физического воспитания предусматривают проведение теоретических занятий в форме лекции по обязательной теме «Профессионально-прикладная физическая подготовка студентов», цель которых вооружить будущих специалистов необходимыми знаниями, обеспечивающими сознательное и методически правильное использование средств физической культуры и спорта для подготовки к профессиональным видам труда с учетом специфики каждой специальности.

Значение теоретических занятий велико, так как в ряде случаев это единственный путь для изложения студентам необходимых профессионально-прикладных знаний, связанных с использованием средств физической культуры и спорта. На этом занятии должны быть освещены такие вопросы:

- краткая характеристика различных видов труда с более подробным изложением психофизиологических особенностей труда специалистов, готовящихся на данном факультете;
- динамика работоспособности человека в процессе труда, с освещением особенностей изменения работоспособности специалистов данного профиля в течение рабочего дня, недели и года;
- влияние возрастных и индивидуальных особенностей человека, геогрофо-климатических и гиниенических условий труда на динамику работоспособности специалиста;
- использование средств физической культуры и спорта для повышения и восстановления работоспособности специалистов, с учетом условий, характера и режима их труда и отдыха;
- основные положения методики подбора физических упражнений и видов спорта в целях борьбы с производственными утомлениями, для профилактики профессиональных заболеваний;
- влияние занятий физической культурой и спортом на ускорение профессионального обучения.

Как правило, эти вопросы следует изложить в первой половине занятий, содержание материала должно основываться на общих теоретических положениях с привлечением примеров из профессиональной деятельности выпускников данной специальности. При избытке материала неко-

торая часть его может быть изложена в другой обязательной теме "Физическая культура в режиме труда и отдыха", где имеется ряд положений, близких к перечисленным вопросам.

Вторая половина занятий посвящается вопросам, которые непосредственно связаны с профессиональной деятельностью выпускников данной специальности:

- характеристика условий труда и психофизиологических нагрузок специалиста в процессе труда, на различных рабочих местах;
- основные требования к физической и специальной прикладной подготовленности специалиста, обеспечивающие высокую и устойчивую продуктивность его труда;
- перечень основных профессионально-прикладных навыков, необходимых специалисту для обеспечения высокой производительности и безопасности труда;
- использование средств физической культуры и спорта с целью подготовки (самоподготовки) к профессиональной деятельности, предупреждения профессиональных заболеваний и травматизма, обеспечения активного отдыха в свободное время.

Эти вопросы должны освещаться по материалам специальных исследований работников кафедр физического воспитания или других кафедр и учреждений и содержать достоверные сведения для будущих специалистов конкретной профессии, специальности, специализации.

При изложении данной темы должна быть учтена и другая особенность подготовки специалистов высшей квалификации. Учебный материал должен быть рассчитан не только на личную подготовку студента, но и на его подготовку как будущего руководителя производственного коллектива. От знаний и понимания им комплекса этих вопросов нередко в будущем зависит степень и масштабы использования средств физической культуры и спорта в производственном или другом коллективе.

Однако не всегда весь необходимый теоретический материал по ППФП может быть изложен в течение двух часов занятий. В этом случае следует использовать и форму краткой тематической беседы во время проведения практических занятий по разделу физического воспитания. В частности, вопросы техники безопасности во многих случаях более целесообразно объяснить именно во время практических, а не теоретических занятий.

Следует указать, что в различных вузах наряду с обязательными теоретическими занятиями, предусмотренными единой учебной программой по физическому воспитанию, проводятся занятия и на другие темы, освещающие отдельные разделы ППФП. В содержании таких занятий, как правило, раскрываются наиболее актуальные стороны ППФП студентов данного учебного заведения. Так, в университетах и педагогических вузах чаще всего дополнительно читается лекция о формах и методах физического воспитания в школе, об основных организационно-методических положениях проведения познавательных туристических походов, о подготовке мест для проведения учебных занятий по физической культуре, об организации и проведении массовых спортивных соревнований, о страховке при выполнении упражнений в отдельных видах спорта.

На естественных факультетах университетов, в геологоразведочных, сельскохозяйственных и некоторых других вузах на теоретических занятиях студентам даются знания об основах альпинизма, топографии, спортивного ориентирования и различных видов туризма.

Подобные темы в различных вузах раскрываются с разной степенью детализации отдельных вопросов, зависящих от профиля подготовки специалистов. Следует отметить, что при достаточном качестве этих лекций, вполне компенсируется соответствующее сокращение часов практических занятий в связи с повышением уровня подготовки и сознательности студентов в ходе освоения ими практического материала.

Практические учебные занятия по ППФП могут проводиться в учебных группах всех отделений (специального, подготовительного и спортивного совершенствования).

В процессе этих занятий могут в той или иной степени решатся все основные задачи ППФП. Однако главная целевая направленность этих занятий – преимущественное и специальное воспитание прикладных физических и специальных качеств, умений и навыков, особенно необходимых в профессиональной деятельности.

Программа и содержание этих учебных занятий для учебных групп подготовительного отделения разрабатывается кафедрой физического воспитания также на основе изучения условий и характера труда выпускников данной специальности.

Так, например, в разделе ППФП институтов гражданской авиации и некоторых морских училищ уделяется большое внимание специальной тренировке вестибулярного аппарата будущих специалистов (элементы акробатики, упражнения на батуте, вращающем колесе и т.п.). В то же время для студентов «полевых» и других подобных факультетов необходимо применять средства, направленные на акцентированное развитие общей и специальной выносливости и т.д.

В то же время следует учитывать, что само содержание практических занятий, методических разработок и указаний по одному и тому же виду ППФП, но на разных факультетах может иметь свою специфику. Например, туристская подготовка будущих специалистов, связанных в своей работе с полевыми изысканиями, имеет существенное отличие от подготовки к познавательным туристским походам будущих педагогов, художников и т.д. По этой причине существующие методические разработки по отдельным разделам ППФП студентов в одних ВУЗах зачастую не могут быть использованы другими вузами без тщательной корректировки.

При проведении практических учебных занятий в специальном учебном отделении содержание специально направленных занятий по ППФП должно быть согласованно с возможностями каждого студента в зависимости от характера отклонений в состоянии его здоровья. При проведении подобных занятий в учебных группах отделения спортивного совершенствования должны быть максимально использованы возможности каждого вида спорта для воспитания прикладных физических и специальных качеств для успешного формирования прикладных умений и навыков.

1. Уч. для институтов. физ.культуры. Под общей ред. Озолина Н.Г., Ворокина В.И. – М.: Фис, 1989.

2. Матвеев Л.П. Теория методика физ. культуры. – М.: ФИС, 1991.

3. Загорский Б.И., Губанов Н.А. Теория и методика физ. Воспитания. – М., 1974.

4. Наталов Г.Т. Теория физ. воспитания (учебно-методическое пособие для слушателей ФПК) – Алматы, 1976.

5. Матвеев Л.П., Новиков А.Д. Тероия и методика физ. воспитания. Том I-II. – М., 1996.

Түйін

Бұл мақалада кәсптік-қолданбалы дене дайындығының әдістемесін ұйымдастыру және өткізу мәселелерін қарастырылған.

Summary

In it the article methodology preparation of body unites and examined questions realization.

ДЕНЕ ТӘРБИЕСІ ЖҮЙЕСІНДЕ ЖЕКЕ ТҰЛҒАНЫҢ БАҒЫТТЫ ДАМУЫ

Н.Төлегенұлы, Ғ.Р. Ашимханов – *Абай атындағы ҚазҰПУ және колледжі*

Дене тәрбиесі адамгершілік, өнегелілік, ақыл-ой, эстетикалық және еңбек тәрбиелерімен түбірлі байланыста. Бұл тарауда дене тәрбиесінің басқа тәрбие түрлерімен өзара байланысының нақтылы жактары көрсетіледі және адамгершілік, ақыл-ой, эстетикалык және еңбек тәрбиелерінің дене тәрбиесі жүйесіндегі маңызы баяндалады.

Дене тәрбиесі мен адамгершілік, өнегелілік тәрбиелерінің арасында жеке тұлғаны жан-жақты және үйлесімді дамыту заңдылықтарымен қамтамасыз етілген екі жақты байланыс бар. Бұл байланыстың табиғи-ғылымилық негізін ағзаның бірлігі туралы ілім, жеке тұлғаның дене және рухани дамуы құрайды.

Шұғылданушыларға дене және адамгершілік тәрбиесінің өзара бірлікте әсер етуі бағытына карай мүлде қарама-карсы нәтиже келтіруі мүмкін.

Біздің егеменді еліміздегі дене және адамгершілік тәрбиелерінің өзара байланысы дені сау, жаны таза, еңбек етуге, отанды қорғауға рухы дайын, өскелең өмір жолының қиындықтарына төзімді жаңа заманының белсенді жастарының бейнесін қалыптастырады.

Дене тәрбиесі жүйесінде спортшылардың адамдық бейнесінің келесі ерекшелік белгілері көрінеді:

1. Халқымыздың мақсатты ісіне берілгендік, қоғамдық және мемлекеттік мүддені өз мүддесінен жоғары қою. Еңбекке және отанды қорғауға дайын болу мақсатында өзінің дене сапалары қабілеттерін жетілдіру және денсаулығын нығайтуға үнемі камқорлык жасау. Қоғамдық пайдалы істен өзін аулақ ұстайтын спортшыларға бойында кешірімсіз көзқарасты қалыптастыру.

2. Қоғамдық мүлікті көздің карашығындай сақтауға дайын болу. Дене шынықтыру мәдениеті

базасының құрылысын салуға және оны құрал-жабдықтармен камтамасыз етуге белсенді түрде қатысу. Қоғам мүлкін талан-тараж жасаушылармен аянбай күресу. Дене шынықтыру мәдениеті ұжымының жүргізетін жұмыстарына белсенді ат салысу. Еңбекке, оқуға, қоғамдық міндетке, спорттық шеберлігін жетілдіруге, тұрмыстағы іс-әрекеттерге ұжым алдына жоғары жауапкершілікте болу жүзіндегі үйрету әдісімен іске асады. Іс-тәжірибе жүзіндегі үйрету әдісін жаттығу әдісі ретінде қарауға болады. Бірақ жаттығу өнегелілікке тәрбиелеу әдісі ретінде өзінің сипатына қарай оқытып үйрету жолымен айырмаланады.

Іс-тәжірибелік үйрету әдісі шұғылданушылардың қызмет аясын педагогикалық тұрғыдан ұйымдастыруда тек нақтылы дағдыларды, әдеттерді ғана өндіріп қоймайды, сонымен бірге жеке тұлғаның бүтіндей қалыптасуын, яғни түйсік, сезім, ерік және баска да психикалық құбылыстарды қамтамасыз етеді. Дене тәрбиесі жүйесінде іс жүзіндегі үйретуде этикалық өлшемдердің сақталуы қозғалыс әрекеттері арқылы іске асады. Дене тәрбиесінін ерекшелік құралының бар жиынтығы – гимнастика, ойын, туризм, сонымен бірге бұл саладағы педагогикалық ұйымдастыру шұғылданушыларды этикалық өлшемдер мен ерік-жігер сапаларын мақсатты бағытта дамытуға үйретеді.

Дұрыс өнегелілік мінез-құлық әрекеттердің, дағдылардың белгілі бір жүйесін жаттықтыру үшін оны дұрыс, жағымды әрекеттер мен істерді қызметтің нақтылы жағдайында көп рет қайталау қажет. Мұндай жағдай, мысалы, әр спорт түрінде белгілі бір жарысқа қатысу тәртібі, спортшыларға талап қою, олардың міндеті мен құқығы, сонымен бірге тәртіп бұзушылыққа байланысты шара көру болып табылады. Егер жаттықтырушы спортшыдан жаттығуда қалыптасқан ережені табандылықпен талап етсе, онда тәрбие жүйесі педагогикалық бағытта сипат алады.

Ережелер мен талаптарды сапалы түрде ең алдымен жаттығу сабақтарында, ал содан кейін сайыстарда орындау спортшыны іс жүзінде өзін ұстай білуге дағдыландырады (жағымсыз, кері көңіл-күйді тежеу, тәртіпті, ұқыпты, мұнтаздай таза жүру).

Спортшының адамгершілік бейнесін қалыптастыр жүйесі барлық кезде дұрыс, жатық бола бермейді.

Спорттық сайыстын ерекшелігінде қарсылық бағыттағы өз мүддесіне тартушылық ұмтылыс және қызығушылык жиі пайда болады. Кейбір спортшылардың өзін ұстай білу қабілетінің болмауы спорттық этика талаптарына кайшы қылықтарға ұғындырады. Мысалы, ұтылған спортшы жеңімпаз қарсыласының қолын алудан бас тартып, спорттық этика ережесін өрескел бұзады. Мұндай қылықтардың алдын алу және болдырмау үшін жүйелі түрде педагогикалық әсер етуді, оның ішінде тәжірибелік үйрету әдісін қолдану қажет. Мұндай әсер ету жүйесінде іс жүзіндегі үйрету негізгі орынды алады, өйткені онсыз мінез-құлық тәртіптік дағдыларын, қарапайым адамгершілік өлшемдерін, әрине, мінездің ерік-жігер сипатын шынықтыруды қалыптастыру мүмкін емес. Дене тәрбиесінің ұйымдастыру барысында іс жүзінде тікелей үйретуде қиыншылықтарды жеңу, қозғалысқа үйрету негізінде және дене сапаларын тәрбиелеуде іске асады. Дене қабілеттерінің дамуымен және әдістік-тәсілдік шеберлігінің өсуімен бірге ерік-жігер нығаяды, өз күшіне сенушілік артады.

Педагогикалық тәжірибе және арнайы ғылыми зерттеулер көрсеткендей (Н.А. Бутович, К.А. Шаров, Н.Г. Озолин, А.Ц. Пуни және т.б.) спортшынын жігерін әр түрлі әдістермен жаттықтыруға болады. Мысалы:

- жаттығуда жүйелі түрде қиындықтар мен жүктемені арттыру;
- жаттығу сабақтарында шұғылданушыларды жарыстық жағдайда әрекет жасауға үйрету (жарыстық сайыстарды жиі қолдану);
- батылдықты, шешімділікті, тәуекелге барып елеулі ерік-жігерге күш салуды талап ететін дене жаттығуларын кең пайдалану;
- күште, жылдамдықта төзімділікте өте жоғары көрсеткішке жетуге ұмтылу;
- байқап көру бақылауларын (контрольная прикидка) жиі өткізу;
- эстафета, командалық ойындар және т.б. дене шынықтыру жаттығуларын ойындық әдістемемен өткізу;
- гимнастика сабағында спорт қондырғыларды жарыстағыға қарағанда жаттығу көлемін арттырып өткізуді пайдалану;

- жаттығу сынақтарын максимальді балға орындау;
- жаттығуды таза орындау үшін спортшыға бір-ақ мүмкіндік беру;
- жаттығу сабақтарына сезімдік сипат беру.

Іс-тәжірибе жүзінде үйрету әдісі спортшының жеке өмірдегі және қызметіндегі күн тәртібінін қатаң сақталуын алдын ала бағдарлайды. Қабылданып, белгіленген күн тәртібі үнемі сақталуы тиіс. Өйткені ол кері жағдайда қажетті гигиеналық әсерлілік бермейді және ерік-жігер сапаларының бекуін қамтамасыз етпейді. Адамгершілік тәрбиесінде табысқа жету үшін шұғылданушыларды этикалық ережелерді орындауға және таңдап алған қызметіндегі біртіндеп күрделіленетін қиындықтарды жеңуге күнделікті үйрету маңызды. Сонымен қаралған адамгершілік, өнегелілік әдістері органикалық өзара байланыстағы әр түрлі әсер ету құралдары мен әдістерінің жиынтығы болып табылады. Соңғы нәтижеде бұл әдістер тек көзін жеткізіп сендіру және үйрету үшін ғана емес, сонымен бірге осы негізде адамгершілік тұрғыдан ақталған әрекеттерге, іс әрекетіне және мінез-құлқына түрткі болады. Адамгершілікке тәрбиелеу әдістері барлық уақытта шұғылданушылардың түйсігінде жағымды немесе теріс, ұнамсыз сезім қалдырады. Жағымды әсер ету үлгісіне педагогтің мадақтауы, яғни шұғылданушылардың жағымды әрекеттерін бекітіп, арттыру негізінде олардың мінез-құлқында сәйкес әдет, дағдылары мен этикалық өлшемдері туралы дұрыс ұғымды қалыптастыру болып табылады. Мадақтау сонымен бірге шұғылданушыларды осындай жақсы әдет, этика талап өлшемдерін қайталауға қызмет етеді.

Керісінше ұялту, бетіне басу түріндегі педагоггің әсер етуі шұғылданушылардың көңіл-күйіне жағымсыз сезім туғызу арқылы жағымсыз қылықтарды қайталамауға жұмылдырады. Егер бұл әсер ету үлгілері шұғылданушылар тарапынан қарсылық туғызса, онда ұялту, бетіне басу, еріксіз көндіру және жазалаумен байланысты болуы мүмкін. Адамгершілікпен түсіндіріп, көзін жеткізу этика талаптарын еркімен сақтап, дәстүр, әдет, дағды, табиғи қажеттілік бойынша жасау қызмет әрекетінде іске асып, адамның өнегелілік саналарына, оның мінезінің сипатына айналады.

Олардан тек мінсіз тәртіпті, адалдықты шындықты талап етіп қана қоймай сонымен бірге олар қарсыласын, спорт төрешілерін, көрермендерді сыйлауы. Өз Отанының биік мақсаты, Қазақстан спортынын абыройы мен даңқы үшін мінезінің тұрақтылығын көрсете білуі тиіс. Спортпен шұғылдану ағзада елеулі биологиялық өзгерістер жасап қана коймайды, сонымен бірге спортшылар көзқарасында, көңіл сенімділігінде, мінез шеңберінде, әдет дағдысында, әдемілікті айыра білу және жеке тұлғаның басқа жақтарын анықтайды. Үнемі жетілдіріліп және орнықтыру нәтижесінде адамгершілік және ерік-жігер сапалары спортшы үшін дағдыға айналуы және тек спортта ғана емес еңбекте де, тұрмыста да көрінуі мүмкін. Туризмде колданылатын козғалыс әрекеттері дәл осындай саналы тәртіпті, өнегеліліктің қарапайым өлшемін, еңбек сүйгіштікті, ұжымшылдықты және басқа да адамгершілік және жігер сапаларын көрсетуді талап етеді. Сонымен бірге туризмде шұғылданушыларға отансүйгіштікті, қоғамдық борыш ұғымын, Отанды сүюді, қоғамдық меншікке жанашырлық жасауда да көптеген жоғары өнегелілік сапаларын дамыту үшін елеулі потенциалды мүмкіндіктері жасалынған. Адамгершілік, өнегелілік тәрбиесінің міндеттерін шешуде дене тәрбиесі құралдарының маңызы өте зор. Дегенмен, дене жаттығуларымен, оның ішінде спортпен шұғылдану жеке тұлғаның қажетті өнегелілік сапаларын бере алмайды. Тек педагогикалық бағытта шұғылданушылардың мінезінін ерік-жігер сипатын, бейнесін қалыптастыратын құралға айналады.

Дене тәрбиесі жүйесінде өнегелілік тәрбиесінін әр түрлі әдістері қолданылады. Бұларға түсіндіру арқылы көзін жеткізіп, сендіру, пікірлесу және басқа сөз арқылы әсер ету, көрнекі мысал және іс-тәжірибе жүзінде үйрету жатады.

Көзін жеткізіп сендіру әдісі тәрбиешінің сөзбен жан-жақты әсер етуінің жиынтығы, яғни ол шұғылданушылардың көзін жеткізіп сендіруді психологиялық сапа ретіне қалыптастыруға мүмкіндік береді. Сөзбен әсер ету үлгісінде сендіру әдісін пайдаланып, тәрбиеші адамгершілік қағидаларын түсіндіреді, шұғылданушылардың алдына қойған мақсатқа жетуі үшін ерік-жігер сапаларын көрсету қажеттілігіне көзін жеткізіп сендіреді. Спорт қызметінде өнегелілік сапалары мәнін сипаттайтын нақтылы дәлелдерді, көрнекі мысалдарды келтіреді; шұғылданушыларды этикалық талапқа сай болуға себепші болады, өзінің іс-әрекетін, бүтіндей мінез-құлқын, ұжымға деген қатынасын, көзқарасын, әділ бағалауға үйретеді. Бірқатар жағдайларда бұл әдіс шұғылда-

нушыларды тек тәрбиелеуге ғана мүмкіндік беріп қоймайды, сол сияқты оларды қайта тәрбиелейді, оларға мінездеріндегі жағымсыз жақтарын жоюға жәрдемдеседі.

Түсіндіру және этикалық пікірлесуді қолданумен қатар мақұлдау, мақтау, ойын түрінде ескертпе жасау, кінәлау, сөгіс беру және сөзбен әсер ету әдістері пайдаланылады. Мақұлдау, мақтау және басқа сөзбен дұрыс әсер ету әдістері балалармен жаңадан шұғылдануды бастаған спортшылар үшін ерекше қолайлы әсер етеді. Бұл олардың оқу тапсырмаларын орындау кезінде өз күштеріне сенімсіздігін, сонымен бірге мінез-құлқындағы кемшіліктерін жоюға мүмкіндік береді. Тәжірибелі спортшылармен жұмыс істеуде ерік-жігер сапалары мен мінез-құлқындағы кемшіліктер туралы пікірлесуі қолдану, бұл кемшіліктерді жоюға кеңес беру дұрыс. Әсіресе. аса дарынды спортшыларды шамадан тыс мақтаудан сақтанған жөн. Шамадан тыс мақтау өз күштерін аса жоғары бағалауға, өз-өзінен масайраушылық, көкірек көтерушілікке және т.б. ұрындырады. Тәрбиеленушінің неғұрлым жасы үлкен болған сайын олардың сезіміне жете түсінікті етіп көзін жеткізіп сендіру барысында оларға сүйену қажет. Дегенмен, жақсы жақтарымен бірге сөзбен көзін жеткізіп сендіру әдісінің өзіндік әлсіз жақтары да бар. Этикалық талап өлшемдерін сөзбен түсіндіру немесе ерік-жігер сапаларының мәнін көрсетуге сүйенбей дене тәрбиесінің іс-тәжірибесінде оның дұрыс жақтары «рахаттандыру сөздеріне» айналып кетуі мүмкін. Сөзбен әсер ету күнделікті іс-тәжірибедегі мысалдармен бекітіліп отырғанда ғана сенімді болады. Адамгершілік өлшемдері мен талаптарын тәрбиеленушілердің сапалы түрде орындауына іс-тәжірибе барысында үйретуде тәрбиешінің өзінін жеке басынын өнегелілік үлгісінің бұл қатынаста үлкен маңызы бар. Үлгіні мысалға келтіру күшінің педагогикалық маңызына көптеген көрнекті Ресей педагогтары сілтеме жасады (П.Ф. Лесгафт, К.Д. Ушинскйй, А.С. Макаренко, Н.К. Крупская және т.б).

Кеңестік дене тәрбиесі саласының көрнекті мамандары да жеке адам үлгісін мысалға келтірудің ықпалды рөлінің дұрыстығын атап өтті (В.И. Алексеев, Н.А. Бутович, Н.Г. Озолин және т.б). Көрнекті үлгінің сендіруші күші балалар мен жеткіншек жасөспірімдерді өнегелілікке тәрбиелеуде ерекше маңызды. Бұл олардың еліктеушілікке бейімділігі туралы айқын ойлау қабілетінің артуымен түсіндіріледі. Білім дәрежелерінің және өмірлік тәжірибелерінің әлі шектеулі, аздығына сәйкес балалар үлкендердін әрекетін, істерін, мінез-құлықтарын байқайды және оларға еліктейді. П.Ф. Лесгафт: "Балаға сөз емес, нақтылы көрсетілген іс басты бейнеде әсер етеді, бұл сөздің іс жүзіндегі нактылылығы, оның бойында өзінің көрген істерінің әсерімен үйренгендері жинақталады. Ол айналасында байқағандарын қайталап, өз дағдысы сана және дәстүріне айналады", – дейді.

Дене тәрбиесі пәні оқытушылары мектеп оқушыларын адамгершілікке, өнегелілікке тәрбиелеуде өзінің жеке үлгілі істерімен, сол сияқты басқа жақсы адамдардың жоғары өнегелі бейнесін сипаттайтын мысалдарды келтіру арқылы үлкен жетістіктерге жетеді. Өз жеке басының өнегелілігі арқылы тәрбиелеу мәні дене тәрбиесі саласының әрбір маманына, оның ішінде спорт төрешілеріне үлкен жауапкершілік жүктейді.

Оқытушының, жаттықтырушының, спорт төрешісінің абыройы жоғары болған сайын шұғылданушылардың өмір танымы, өнегелілікке сенімділігіне, этикалық өлшемдері мен ерік-жігер сапаларына оның жеке басының үлгісі қатты әсер етеді. Дене тәрбиесі жүйесіндегі өнегелілікке тәрбиелеудің соңғы мақсаты адамгершілік принциптерін шұғылданушылардың жеке сеніміне терең ендіру, яғни спорттық этика өлшемі және мінезіндегі ерік-жігер сапалары онын дағдысына айналуы тиіс. Адамгершілік, өнегелілік тәжірибесінің жинақталуы және оның нығаюы дене тәрбиесі жүйесінде іс пікірлерге кешімсіздікпен қарау.

4. Еңбекте қоғамдық өмірде, спортта және тұрмыста жалпы адамдық адамгершілік талаптарын ерікті түрде ойластырып орындау.

5. Елімізде тұратын барлық ұлттармен, ұлыстармен сол сияқты басқа ТМД елдерімен ынтымақтастықта, достық қарым-қатынаста болу. Халықаралық спорт сайыстары барысында басқа ел спортшыларымен және еңбекшілерімен туыстық бейбітшілік қарым-қатынасты нығайту. Ұлттық бөлінушілікпен, бейбітшілік, демократия және прогресс жауларымен аянбай күресу.

Егеменді еліміздің спортшыларының жоғары адамгершілік сапалары еңбекте, тұрмыста, спорттық сайыстарда, оқу жүйесінде және отанды қорғауға дайындық барысында қалыптасады. Адам өзін енбекте, істе, әрекетінде, адамдармен араласуында адамгершілік касиеттерін көрсетуі

үшін адамгершілік принциптерінің жүйелерін меңгеруі тиіс. Бұл принциптер қоғамдық өмірде, оның ішінде, дене тәрбиесі жүйесінде адамгершілік қатынастың барлық жақтарын камтиды. Спорттық кызметтің ерекшелігі шұғылданушыларда келесі анықталған қатынастарды қамтамасыз етеді: өз командасының мүшелеріне, жаттықтырушысына, спорттық қарсыласына, спорт төрешісіне, көрермендерге және т.б. байланысты алдына қойылған міндеттерін орындауды қамтамасыз ету және т.б. Бұл катынастардың әр түрлілігі спорттық этиканың пайда болуын анықтайтын спортшының мінез-құлқын мөлшерлейтін ережелермен, белгілі шекарамен шектеледі. Этикалық талаптар және дағдылар, мінез-құлықтын саналы негіздерін қалыптастырудың жолдары мен міндеттері мөлшері адам тәрбиесінің жалпы жүйелерінде адамгершілік тәрбиесінің анықтаушы маңызы, жеке тұлғаның әлеуметтік ақталған өмір жолдарындағы алғашқы дәрежелік мәндегі адамгершілік бастаулары, қоғамның бастаушы күшінің басты мүдделі қызығушылығына тән, онда кабылданған адамдық өлшемдерінің нығаюы болып табылады. Егеменді еліміздің дене тәрбиесі мамандарына, тәрбие саласының барлық қызметкерлеріне тән жаңа қоғамның қорғаушылары мен құрылысшыларын, яғни коғамдық дамудың белсенді қайраткерлері – жастарды тәрбиелеуде халқымыздың өмір сүру өлшемдерін терең меңгеріп, олардың жалпы адамдық мазмұнының адамгершілік өнегесінің принциптеріне айналуы үшін, барынша жауапкершілікті міндеттерді жүктейді. Спорттық этика дегеніміз бұл спортшының өзінің ерекшелігі бар қызметінде (жарыста, жаттығуда және басқа дене жаттығулары сабақтары талаптарында) міндетті мінез-құлық ережесі мен талаптарының жиынтығы болып саналады.

Бұл міндеттердің кешенінде мыналар қамтылады:

- қызмет әуені (мотивтері) мен сапалы сенімділікті, адамгершілік саналылығын қалыптастыру;
- қоғамымыздың және әлемдік бірлестіктердің озық ойлы мүшелеріне тән сипаттағы адамгершілік сезімін тәрбиелеу (өз отанына деген сүйіспеншілік, достық, жолдастық, ұжымшылдық, қоғамдық борыш бейбітшілікті сүю, адамгершілік, бүкіл дүние жүзі адамдарының ынтымақтастығы және т.б.);
- спорттық этикаға, дене шынықтыру мәдениетіне тәрбиелеудің нақтылы талаптарына сәйкес қоғамдық сақталған мінез-құлық дағдыларын, этикалық талаптарды сақтаудағы қатаң дағдыларды, әдеттерді, адамгершілік, өнегелілік тәжірибелерін қалыптастыру.

1. Уч. для институтов. физ.культуры. Под общей ред. Озолина Н.Г., Ворокина В.И. – М.: Фис, 1989.

2. Матвеев Л.П. Теория методика физ. культуры. – М.: ФИС, 1991.

3. Загорский Б.И., Губанов Н.А. Теория и методика физ. воспитания. – М., 1974.

4. Наталов Г.Т. Теория физ. воспитания (учебно-методическое пособие для слушателей ФПК) – Алматы, 1976.

5. Матвеев Л.П., Новиков А.Д. Тероия и методика физ. воспитания. Том I-II. – М., 1996.

Резюме

В данной статье представлены результаты теоретических исследований по проблемам физическое воспитания студенческой молодежи.

Summary

In given article it is presented results theoretical research on problems physical education of student's youth.

ШАҒЫН ЖИНАҚТЫ МЕКТЕПТЕРДЕ ДҮНИЕТАНУДЫ ОҚЫТУ МӘСЕЛЕЛЕРІ

Г.Ғ. Арынова – *аға оқытушы, Абай атындағы ҚазҰПУ*

12 жылдық орта білімге көшуге байланысты бүкіл орындарындағы оқыту сапасын онан әрі жақсарту және жаңа реформаға сай жұмыс істеу міндеті туындауда. Бұл салада әсіресе ауыл мектептерінің оқу тәрбие жұмысын жақсарту, оқушылардың білім деңгейін көтеру мәселесі назарда ұсталмақ.

Елбасымыздың 2005 жылғы халыққа Жолдауында көрсеткен, мемлекетіміздің стратегиялық дамуындағы негізгі мәселелердің бірі – ауылдық мекендердің әлеуметтік жағдайларын көтеру, дамыту. Соның ішінде ауыл мектептерінің дамуы да жалпы Қазақстандағы білім жүйесіне қатысты аса маңызды проблемалардың бірі болып отырғаны мәлім. Ауыл мектептерінің оқу тәрбие жұмысына байланысты шешімін күтіп тұрған мәселелер аз емес. Солардың бірі – шағын жинақты бастауыш мектептердегі оқу тәрбие мәселесі.

Қазақстан Республикасы білім туралы заңының 1 бабының 23 тармағында шағын жинақты мектептің жалпы білім беретін мектеп тәрізді, бірақ оқушылар санының аздығымен және сыныптардың бірігуімен, оқу сабақтарын ұйымдастыру формаларының айырмашылығымен ерекшеленеді. Сол сияқты шағын жинақты мектептегі оқу сабақтарында мұғалім жұмыстарының көп пәнділігі, мектеп басшыларының әкімшілік міндеттерінің көп түрлілігіне қарамастан, жалпы білім беретін мектептердің нормативтік құжаттарымен жұмыс істеп, балаларды оқытуға жағдай жасайды деп көрсетілген. Бұл ҚР Білім және ғылым министрлігінің шағын жинақты мектептің негізгі белгілерін айқындап бергендігін көрсетеді.

Осыған қарап ақ, шағын жинақты мектептердің өзіндік ерекшелігін сезінуге болады. Әсіресе, шағын жинақты бастауыш мектептердің оқыту сінідегі қиындықтар жеткілікті. Ол қиындықтар бірнеше себептерден туындайды. Біріншіден, мұндай мектептерде сыныптағы оқушылар санының аздығына байланысты бірнеше сыныптың біріктіріліп оқытылуынан туатын қиындықтар. Екіншіден, бірнеше сыныпқа бірдей бір мезгілде мұғалімнің сабақ беруінен туындайтын қиындықтар. Үшіншіден, әдеттегі мектептер бағдарламасы көлемі, мазмұны және білім сапасына қойылатын талаптар мен шағын жинақты мектептер бағдарламасының көлемі де, оқушыларға қойылатын талаптардың да бірдейлігінен туатын қиындықтар. Төртіншіден, оқушылардың өздігінен орындайтын жұмыстарды саралауға, айқындауға, олардың түрлерін ажыратуға байланысты туындайтын қиындықтар. Бесіншіден, мұғалім кадірлер дайындайтын оқу орындарында шағын жинақты мектептерге бағыттап дайындаудың әлі де болса жолға қойылмай отырғандығы.

Қазіргі таңда ҚР көптеген бастауыш мектептері (әсіресе ауылды жерлерде 50 пайызға жақын) шағын жинақтылық жағдайда білім беруде. Бұлның өзінше ерекшелігі бар педагогикалық үдеріс. Аз комплектілі немесе шағын жинақталған мектеп деп те, бір мұғалім екі не үш сыныппен бір мезгілде жұмыс істейтін мектептерді айтатынымыз белгілі. Мұндай жағдайда әр сыныпта бірнеше оқушы қатар отырып, бір сыныптың ішінде сабақ оқиды. Әрине бұл халқы сирек орналасқан ауылшаруашылық жерлерде кездеседі.

Біз өз жұмысымызда бастауыш шағын жинақталған мектептегі дүниетануды оқытудың жолдары мен әдістерін сөз етеміз.

Осы кезге дейін шағын жинақты мектептер мәселесі жүйелі түрде зерттелмей отыр. Республикада бұл мәселе 1970жылдан бастап қолға алынғанымен, жұлып, тартып, бірер еңбек қана жарық көрді, оның өзі шағын жинақты мектептерді орналастыру, ірілендіру мәселесіне арналды.

1970-80 жылдар арасында Қазақстан Республикасының бастауыш сыныптарындағы шағын жинақты мектептерді зерттеу қолға алынды. А.Асқарбаева мен Ш.Әуелбаевтың «Аз комплектілі бастауыш сыныптарда қазақ тілін оқыту», М.Сайпеннің «Аз комплектілі бастауыш сыныптарда математиканы оқыту», Қ.Аймағамбетованың «Аз комплектілі бастауыш сыныптарда табиғаттануды оқыту» атты еңбектері жарық көрді.

Бұл еңбектерде шағын жинақты бастауыш мектептердің өзіндік ерекшелігін талдап көрсетті. Ол ерекшеліктер қатарына мына мәселелерді қамтиды:

1. Үш не екі сынипты қатар оқытқандықтан, мұғалім әр сыныптағы оқушылардың білімін анықтауға, жаңа тақырыпты түсіндіруге, олардыг сабақ барысындағы іс-әрекетін қадағалауға шамамен не бәрі 15-20 минут қана уақыт бөледі. Бұл жағдайда мұғалімнің оқушылармен жұмыс жүргізуінде әрбір минутты үнемді, шебер, тиімді пайдалануды керек етіп, сабаққа мұқият дайындалуды талап етеді. Осының негізінде оқушы мен мұғалімге түсетін психо-эмоциональдық жүктеме ауырлайды.

2. Бір сабақтың үстінде мұғалім әр түрлі жастағы, соған сәйкес ой-өрісімен білім дәрежесі де әр түрлі оқушылармен жұмыс жүргізеді. Мұнда түрлі жастағы балалармен жұмыс істеумен бірге сабақ үстінде бір пәнді түсіндіруден, екінші пәнді оқытуға көшуге тура келеді. Әрине бұл мұғалімнің жұмысын ауырлатады. Бір сыныпқа тапсырма беріп, немесе тақырыпты түсіндіріп болып, келесі сыныппен жұмыс істеуге көшкенде оқушылардың жас ерекшелігіне қарай ыңғайлап, олардың білім дәрежесіне сай түсінік беруге ауыса қою үшін, мұғалім балалар психологиясын жақсы білуі керек.

3. Шағын жинақты бастауыш мектептер көп жағдайда орта мектептерден қашық орналасады. Сондықтан мұндағы мұғалімнің басқа ұстаздардың сабақтарына қатысып, пікір алысу, тәжірибе

алмасу, үлгі-өнеге алу мүмкіндігі шектеулі. Мұндай жағдайда тәжірибелі ұстаздардың өзі білім берудің тиімді әдістерін іздестіріп, шыңдала түсуден гөрі салғырттанып, жауапкершілігі төмендеп, сабақтың тиімділігін нашарлатып алу қаупі де жоқ емес.

4. Тірек мектептер шағын жинақты мектептерден қашық орналасқандықтан, олардың оқу тәрбие жұмысына тиісті басшылық етіп, әдістемелік көмек көрсете алмай келеді.

5. Шағын жинақты мектептер мұғалімдерінің кәсіптік дайындығының төмендігі.

6. Балабақшаның жоқтығынан шағын жинақты мектептерге келетін балалардың дайындығының жоқтығы.

7. Шағын жинақты мектептердің материалдық базасы осы кезге дейін төмен (кітапхана, пән бөлмелері, спортзалы, көрнекі құралдыр т.б.) тіпті осы кезге дейін жабдықталмай келеді.

Бұл жоғарыда айтылғандардың бәрі шағын жинақты мектептердің географиялық орнына және мұғалімнің іс-тәжірибесіне байланысты туындайтын ерекшеліктер. Бастауыш сынып оқушыларында тұрақсыз зейін басым болғандықтан, шағын жинақты сыныптардағы оқушылардың сабақ үстінде бір-біріне алаңдайтын, кейбір өздеріне керексіз мәселелерге көңіл бөліп, уақытын ұттырып алатынын естен шығармаған жөн. Жас балалардың зейінін баурап алу өте қиынға түсетін мәселе. Әсіресе, дауыстап оқу кезінде тақырыптың мазмұнына барлық сынып оқушыларының көңілі ауып кетуі мүмкін. Сондықтан шағын сыныптарда көбіне іштен оқу, сол бойынша түсінігін айтқызу басым болады. Ал дауыстап оқуды көбіне үйге тапсырып отыруға тура келеді.

Бастауыш сыныптардағы дүниетану пәнінің жаратылыстану ғылымдарының құрамына енетінін естен шығармай, үнемі әр тақырыпты оқытып-үйретуді жүзеге асыру жағы қарастырылуға тиісті. Шағын жинақты сыныптарда дүниетану пәнін оқытуды жүзеге асыру үнемі өлкетану принципіне негізделеді. Шағын жинақты мектептерде дүниетану (қоршаған орта) сабақтарын біріктіріп өткізуге көп мүмкіндік бар. Әсіресе, табиғатқа, өндіріске, құрылысқа, ауылшаруашылығына т.б. нысандарға шығатын топсаяхаттарды үш сынипты біріктіре отырып өткізуге болады. Көбіне жыл мезгілдеріне байланысты топсаяхаттарды бүкіл сыниппен бірге өткізілуге өте қолайлы. Мұндай жағдайда топсаяхат кезінде қай сыныптың оқушысы қандай мәселемен айналысады, нені бақылайды, қандай қорытынды шығаруға тиістігін мұғалім алдын ала жобалап алады. Мәселен, күз кезінде 1-сынып оқушылары сол жыл мезгілінің табиғатында, тірі өлі табиғатта болған өзгерістерді бақылау негізінде танысуға тиіс. Ал 2-сынып оқушылары өсімдіктер мен жануарларда болған басты өзгерістерді талдап, бірінші сыныпта алған ұғымдарымен байланыстырып өздігінен қорытынды жасайды. Яғни күн суыды, топырақ тоңазыды, топырақ арасындағы бунақденелілермен қоректенетін құстар жылы жаққа қайтты – деген сияқты. 3-сынып оқушылары болса, өз жеріндегі өсімдіктер мен жануарлардың бірнеше түрін және олардың күзгі тіршілігінің өзгеру себебін саралап түсінуін, ауызша айтып бере алатындай деңгейге көтеріледі. Мұндай жағдайда, топсаяхатқа үш сынипты бірге бір уақытта алып шыққан мен олардың әрқайсысында алдын ала жеке тапсырмалар беріледі. Мысалы, 1-сынып оқушыларына: әр түрлі түскен жапырақтар жинау; ағаштан жапырақтардың қалай түсетінін байқау; бұта, шөп, ағаш өсімдіктерінің күзгі көрінісін байқау тапсырылады. 2-сынып оқушыларына: ағаш, бұта, шөп өсімдіктерінің сыртқы көріністерінің қалай өзгергенін байқау; қандай өсімдіктердің тұқымдарының піскенін біліп, тұқым жинау; әлде де қандай бунақденелілердің кездесетінін байқап, олардың тіршілік әрекеттері туралы айтуды тапсыру. 3-сынып оқушыларына: өз жерлерінде өсетін өсімдіктердің атын атауға тырысу; орманда, далада, суда қандай жануарлардың тіршілік ететінін бақылау; олардың атын жазу; жергілікті жердің өсімдіктерінің, пайдалы қазбаларының жиынтығын жинау тапсырылады. Шағын жинақты сыныптарда оқушылардың білімін тексерудің де өзгешелігі бар. Мұнда Шағын жинақты сыныптарда оқушылардың білімін тексерудің де өзгешелігі бар. Мұнда 3-4 сыныптарда көбіне карточкаға жауап беру, шығарма жаздыру, қысқаша сипаттама жазуды тапсыру сияқты жұмыс түрлері басым колданылады. Ал, 1-2 сыныптарда таратып берілетін көрнекіліктер бойынша сөйлету, ой қорытып, оны бақылаған нысандарымен байланыстыруға мүмкіндік жасау жағы қарастырылады. Бұл сыныптағы оқушылар күрделі мәселелерді жазбаша аша алмайтын болғандықтан, олардың білімі көбіне ауызша тексерілсе, ауызша тексерілсе, 3-4 сынипта берілген жоспар бойынша шағын шығарма, сипаттама орындатуға болады.

Мұндай мектептерде сабақтың қай түрін ұйымдастырса да, оқушылардың өзіндік жұмыс

орындауы басым болатынын айттық. Осыған орай, өзіндік жұмысты жүргізу үшін мына мәселелерге көңіл бөлудің керектігін ескертпекпіз:

1. Өзіндік жұмыс сабақтың қай кезеңінде ұйымдастырылса, тиімді болатындығын ойластыру;
2. жұмыстың түрін анықтау;
3. мұны орындауда оқушыларда талап етілетін мәселе;
4. жұмысты орындау әдісін түсіндіру;
5. жұмысты орындауға кететін уақытты анықтау;
6. жұмысты орындау барысында кездесетін қиындықтар;
7. жұмыстың шығармашылық сипатта болуы;
8. жұмысты қорыту түрі.

Өзіндік жұмыс кезінде жайбарақаттық және үлгермеушілік жасайтын оқушыларға даралап оқыту технологиясын қолдануға болады. Мұндай жағдайда оқушының білім деңгейіне қарай түрлі көрнекіліктерді қолдана отырып тапсырма беріледі. Оқушылар бір-бірімен берілген тапсырманы алмасып та жұмыс жүргізеді.

Қорыта айтқанда бастауыш сыныптардағы дүниетану пәнін оқытуға қойылатын талаптар да, білім беру реформалары мен әдістері де бірдей болғанымен шағын жинақты мектеп ерекшелігіне байланысты оларды ұйымдастыру және қолдану тәсілдері өзгеріп отырады.

1. Қазақстан Республикасының 2015 жылға дейінгі білім дамыту тұжырымдамасы. / Егемен Қазақстан, 13 қаңтар 2007ж.

2. Жалпы білім беретін мектептің бастауыш сатысындағы білім мазмұнының тұжырымдамасы. – Алматы, 2000.

3. Аймағамбетова Қ. Аз комплектілі мектептерде табиғаттануды оқыту. – Алматы: Мектеп, 1983.

4. Аймағамбетова Қ., Жүнісова К. Дүниетану оқулықтарына нұсқау. – Алматы: Атамұра, 2000.

5. Аймағамбетова Қ. «Дүниетану негіздері» және «Дүниетануды оқытудың теориясы мен технологиясы». – Алматы: Жазушы, 2006.

Резюме

В данной статье рассматриваются вопросы обучения познания мира в малокомплектной школе.

Summary

Questions of educating of cognition of the world at small schools are considered.

ЭТАПНАЯ СТРУКТУРА ОБУЧЕНИЯ ДВИГАТЕЛЬНЫМ ДЕЙСТВИЯМ

Г.Р. Ашимханов, С.Т. Кокенов, В.А. Селиванюк – *КазНПУ и колледж им. Абая*

В практике работы даже опытные учителя физической культуры, зачастую в качестве конкретной задачи своего урока указывают: совершенствование (например, прыжка в длину). Сам процесс совершенствования сводится к многократному повторению двигательного действия. Такая практика приводит к тому, что доминирующее большинство учеников (60-65%) не достигают уровня двигательного навыка.

Процесс совершенствования двигательных действий нельзя понимать слишком упрощенно. Более того, недостаточно четкое представление о составляющих структуру процесса обучения понятий: как то «ознакомление», «первоначальное», «начальное», «углубленное», «детализированное», разучивание и другие затрудняют целеполагающий компонент педагогической деятельности учителя. Это обуславливает различные просчеты в подборе оптимальных средств обучения, форм и методов его реализации. В настоящее время реализуется апробированная в практике уроков физической культуры поэтапная структура обучения двигательным действиям, учитывающая специфику предмета «физическая культура» и новую концепцию общего среднего физкультурного образования. Не нарушая общепризнанную этапную структуру формирования двигательного навыка определяет последовательность действий учителя.

Первый этап – подготовительный (учебная информация).

Второй этап – формирование умения выполнить двигательные действия в общей схеме.

Третий этап – формирование двигательного умения.

Четвертый этап – закрепление освоенного движения.

Пятый этап – формирование умений использовать знания, двигательные и инструктивные навыки в процессе самостоятельных занятий.

Первый этап (подготовительный). Сущность этапа – обеспечение у всех учащихся потребного уровня физической и психологической готовности к освоению нового учебного материала.

Характерные особенности. Физиологические: в начале подготовительного этапа необходимо выполнять двигательные действия (физические упражнения), представляющие своеобразные субструктуры предстоящего к изучению физического упражнения. Это обуславливает процесс формирования двигательных координаций, характерных предстоящему к изучению двигательному действию. Более того, обуславливает мотивацию, афферентации.

Психологические. Особенностью подготовительного этапа является необходимость формирования частных двигательных задач (умений), а также возможных программ решения основного двигательного действия. Здесь необходимо направленное развитие интересов и потребностей и одновременно волевых качеств.

Педагогической особенностью этапа является необходимость педагогической диагностики, обоснования цели, задач этапа, отбор оптимальных средств, форм, методов их решения.

Наибольшая трудность, с которой сталкиваются преподаватели – эта определение того момента, когда следует начинать подготовительную работу. Как определять реальные возможности учеников. Это осуществляется в процессе планирования учебного материала, учитывая его преемственность и дидактические взаимосвязи.

Цель подготовительного этапа – обеспечить готовность учащихся усвоить технику предстоящего двигательного действия.

Методы обучения – рассказ о прикладном значении двигательных действий; беседы, ориентированные на формирование нужной мотивации, обобщенные объяснения, словесные инструкции.

Второй этап – формирование умения выполнять двигательное действие в общей схеме. Сущность этапа – на основе знаний и сформированных базовых двигательных координаций обеспечить умение выполнить двигательное действие в целом, соблюдая основу техники хотя бы в грубой форме.

Характерные особенности. Физиологические: выражаются в явлениях иррадиации, недостаточности тормозных реакций, обуславливающих неточность и неустойчивость ритма, защитные реакции, вызывающие ограничение амплитуды и скованность. Этап характеризуется и тем, что, зачастую, первые повторения двигательных действий проявляются на фоне ограниченного сенсорного анализа и коррекций движения, значительного нервного напряжения, вызывают быструю утомляемость.

Психологические: выражаются в недостаточной осознанности двигательных ощущений, в недостачном пониманий динамических характеристик выполняемого двигательного действия связанном с этим недостатком понимания техники, преобладают субъективные ощущения техники.

Педагогические – характерезуется тем, что управление движениями, составляющими целостное двигательное действие, происходит не автоматизировано. Сознание ученика загружено контролем главного звена движения. Работа проявляется нерационально. Способ решения двигательной задачи учеником еще не установлен. В связи с этим возникает необходимость разучивать двигательное действие по частям (звеньям) с последующим овладением ритмом двигательного действия.

Цель этапа – обеспечить усвоение двигательного действия как способность выполнять его, соблюдая общий рисунок.

Третий этап – формирование двигательного навыка. Сущность этапа – формирование способности выполнять двигательное действие с акцентом внимания учащихся на условиях и результате действия.

Характерные особенности. Физиологические: многократное повторение двигательного действия при наличии внутренней и внешней корректирующей информации обуславливает систематическое уточнение афферентного синтеза программы действия. Процессы возбуждения и торможения уточняются и концентрируются, систематизируются на двигательное действие. Формируется двигательная дифференцировка, систематизируется протекание неравных процессов. Ведущим в управлении движениям является двигательный анализатор.

Психологические – в процессе уточнения структуры двигательного действия осознанными становятся его временные, пространственные и динамические характеристики; расширяются возможности осознанной коррекции двигательного действия; уточняются двигательные представления и ощущения. Формируется установка на усвоение двигательного действия, развиваются волевые качества.

Педагогические – в процессе взаимодействия учитель-ученик формируется способность выполнять двигательное действие сравнительно легко; углубляется понимание его техники; уточняются временные и пространственные характеристики; устраняются искажения в технике. Деятельность учитель-ученик приобретает характер консультативного взаимодействия.

Цель этапа – обеспечить способность учащихся технически правильно и свободно выполнять двигательное действие в целом.

Методы обучения:

1. Многократное повторение двигательного действия с акцентом на детальное усвоение техники.
2. Выполнение движения через более сложный вариант.
3. Выполнение упражнения с проговариванием про себя и вслух.

Четвертый этап – закрепление освоенного движения. Начинается после того, как сформировался двигательный навык.

Сущность этапа – достижение стабильности выполнения двигательного действия. Условия, которые использовались для формирования навыка на предыдущем этапе, обычно не применяются, однако учебный процесс нацелен на приобретение запаса прочности в воспроизведении техники изучаемого движения. Учащиеся ориентируются на выполнение двигательного действия свободно, с акцентом на развитие движения в моментах приложения основных усилий и конечный результат. Увеличивается объем и интенсивность нагрузки.

Характерные особенности. Физиологические: обусловлены процессом закрепления функциональной системы на уровне динамического стереотипа корковой деятельности. Заметно сокращается время протекания афферентного синтеза, сужается обратная афферентация. Управление двигательным действием осуществляется по сигналам двигательного анализатора, повышается устойчивость нервной системы, прочность и долговременность двигательных координаций.

Психологические – связаны с частичным освобождением сознания от излишнего контроля за звеньями движения. На этом этапе сознание контролирует лишь наиболее важные элементы техники и его результаты. Это не означает, что сознание не участвует в процессе выполнения упражнения, но оно иначе осознается.

Педагогические особенности обуславливаются целью этапа, задачами, решаемыми для достижения уровня навыка, а также физиологическими и психологическими процессами. Закрепление изученного двигательного действия достигается при многократном повторении, одноко при возникновении симптомов утомления, влекущих за собой искажение техники, необходимо прекращать повторения. Другая особенность этапа – нацеленность деятельности учителя на детализацию техники, варьирование ее возможных вариантов. Упражнение должно выполняться в усложненных условиях с изменением интервала отдыха и интенсивности, наиболее часто используется метод слова – идеомоторная тренировка, обсуждение результатов выполнения упражнения с учителем, между учениками, выполнение упражнения с проговариванием вслух и про себя. Из группы методов обеспечения наглядности чаще всего используют демонстрацию видеозаписей, замедленный показ, схемы, рисунки, кинограммы и др.

Цель этапа – достичь стабильности выполнения двигательного действия при повторных выполнениях.

Пятый этап – формирование условий использовать знания, двигательные и инструктивные навыки в процессе самостоятельных занятий. Вводится в соответствии со спецификой концепции физкультурного образования по предмету «физическая культура». В настоящее время активизировалась работа по обоснованию содержания, форм, методов организации самостоятельных занятий школьников.

Сущность этапа выражена в целенаправленном и систематическом включении изучаемых на уроках двигательных действий, в содержании различных форм проявления физкультурной дея-

тельности учащихся. Такая трансформация может быть осуществлена посредством внеурочных форм организаций физического воспитания, а также внешкольных.

Характерные особенности. Физиологические: обуславливают формирование функциональной системы отдельных элементов «блоков» физкультурой деятельности учащихся. На этом этапе двигательный навык приобретает вариативный характер, индивидуализируется и адаптируется к различным условиям внешней среды, чтобы использовать его с целью совершенствования своей телесной природы.

Психологические – определяются расширением представлений учащихся о своих двигательных способностях, методах их совершенствования. На этом этапе предъявляются большие требования к волевой сфере учащихся. Осуществляется интеграция специальных знаний и инструктивных навыков.

Педагогические – базируются на психофизиологических свойствах и связаны с теоретической и двигательной подготовкой к элементам физкультурной деятельности. Особенностью этапа является еще и то, что педагогический коллектив школы имеет возможность устанавливать функциональные связи между всеми формами организаций физической культуры.

Цель этапа – формирование умений использовать специальные знания, двигательные навыки и умения, применять соответствующие методы для собственного физического совершенства.

1. *Лях В.И. Ориентиры перестройки ФВ в общеобразовательной школе.*
2. *Теория и практика ФК. – 1990, № 9. – С. 10-14.*
3. *Холодов Ж.К., Кузнецов В.Е.. Теория и методика ФВ и спорта, учебник – М.: Академия, 2000. – С. 52-63.*
4. *Матвеев Л.П. Теория и методика ФК, учебник – М.: ФиС., 1991.*
5. *Матвеев А.П. Очерки по теории и методике ФКиС, уч. пособие. – М.: Просвещение, 1999 – с. 5-7.*
6. *Минбулатов В.М. Физическая культура в школе (очерки дидактических основ ФК), – Махачкала: Дугучпедгиз, 1992 – с. 32-41.*

Түйін

Бұл мақалада дене шынықтырудағы қозғалыс әрекеттерінің кезеңдері мен құрылымдарын бағытты үйретулер қарастырылған.

Summary

Direction structures of pores in the article body attempts of motion to teach examined.

ДЕНСАУЛЫҚТЫ САҚТАУДЫҢ ЖӘНЕ БАҚЫЛАУДЫҢ ӘДІСТЕМЕЛІК ЖОЛДАРЫ

Н.У. Ерубаев – *сауықтандыру дене мәдениеті кафедрасының аға оқытушысы, Абай атындағы ҚазҰПУ*

Сауықтыру жаттығуларымен айналысқан адамдар тұрақты, жылына бір рет жан-жақты дәрігерлік бақылаудан өтуі, қажет кездерде отбасылық амбулаториядағы емдеуші дәрігеріне қаралып тұруы керек. Сонымен бірге өз бетімен сауықтыру жаттықтырулары кезінде денсаулық күйін, адам ағзасының жүктемеге әсерін, ағзаның қандай дене қуаты дайындық деңгейінде екенін анықтаудың, тұрақты бақылау, бағалау жүргізіп отырғанның маңызы өте зор /1, 2, 3/.

Күнделікті адамның күнделікті ұйқысы, тәбеті, көңіл-күйі жаттығуға ықыласы, жаттықтыру мазмұны (мысалы, 5 км жүгіру, жалпы адамның төзімділігін бақылау, күш, икемділік жаттығулары – 15 мин т.с.с.) таңертең, жүгіру алдында, соңында, ұйықтар алдында ЖСЖ т.б. қажетті мәліметтер жазылып отырылады.

Жетісіне бір рет орындалған жаттықтырулар қорытындыланады. Ол үшін күнделікке бір жетідегі орындалған таңғы гимнастикалық жаттығулар, жаттықтырулар, басқа қимыл белсенділігі әрекеттерінің саны, ұзақтығы жазылады.

Жылына үш рет арнайы дәрігерлік бақылаудан өту өте қажет. Дәрігерлік бақылаулар келесі өлшемдерден тұрады: бой, салмақ, кедуе клеткасы көлемі, тамыр соғысы, қан қысымы, өкпенің тіршілік сыйымдылығы, тыныс жиілігі (Штанге, Генче сынамасы) саусақ қол күші, орнынан ұзындыққа секіру, етпетінен жатып еденнен итерілу, жүруден, суға шаңғы тебеуден Купер тестері арқылы жалпы төзімділікті тексеру және тексерудің түрлері: ағзаның қалпына келуін бақылау сынақтары.

Тамыр соғыстан есептеу арқылы жүректің қызметін мөлшерлеп білуге болады. Еркектерде тамыр соғысы 50 соғу/минут болса – өте жақсы, 65-тен төмен – жақсы, 65-75 – қанағаттандырар-

лық, 75 жоғары – нашар деп есептелінеді. Әйелдер мен жасөспірім балаларда осы көрсеткіштер жоғары болады.

Баспалдақ сынағы. Өзіңнің жаттыққандық деңгейінде анықтау үшін бір қарқында, тоқтап дем алмай төртінші қабатқа көтеріліп, тамыр соғысынды есепте. Егер 100 соғу/минуттан төмен соқса – өте жақсы, 120-дан төмен – жақсы, 140-тан төмен – қанағаттандырарлық, 140-тан жоғары – жаман (1, 2, 3).

Отырып-тұру сынағы. Тік тұрған қалыпта тамыр соғыстан есептеңіз. Ақырын қарқында қолыңызда алдыға созып 20 рет отырып тұрыңыз. Жасы үлкен адамдарға отырып, тұру кездерінде орындық немесе столдан ұстауға болады. Жаттығуда орындап болғаннан соң тамыр соғысын есептеңіз. Жүктемеден кейінгі тамыр соғысы жиілігі 25% және одан аз өсуі – өте жақсы, 25-50% өсуі – жақсы, 50-75% өсуі – қанағаттандырарлық, 65% жоғары – жаман деп есептеледі.

Бірқалыпты секірулер сынағы. Тамыр соғысын есептеп алып, тік тұрамыз, қолымыз белімізде. 30 секунд бойы аяқтың ұшымен, жеңіл түрде, еденнен, 5-10 см биіктікке 60 рет секірулер орындаймыз. Секірулерді орындап бола сала тамыр соғысы жиіліктерін есептейміз. Бағалау алдыңғы отырып, тұрулар сынағы секілді алынады.

Тыныс алу. А) Өкпенің тіршілік сыйымдылығын (ӨТС) спирометр құралы арқылы өлшеу. Денсаулығы жақсы ер адамдарда орташа 3-3 л, әйел адамдарда 2-3 л болуы қажет; б) Штанге сынамасы. Орындықта отырған қалыпта терең дем алып, мұрнымызды қолымызбен қысып, тыныс алуды тоқтатамыз. 90 сек тыныс алуды тоқтату – өте жақсы, 60-90 сек – жақсы, 30-60 сек – орташа, 30 сек – жаман деп есептеледі.

Қан қысымы. Қан қысымы медициналық танометр арқылы өлшенеді. Денсаулығы жақсы адамдарда қан қысымы орташа 120/80 болуы қажет.

Салмақ. Дұрыс салмақ мөлшерін білу үшін, өлшенген салмақты (грамм) бой ұзындығына (см) бөлеміз. Шыққан сан 300-500 аралығы қалыпты, 300-ден төмен аз, 500-ден жоғары көп, артық салмақ деп есептеледі.

Физиологикалық сынамалар. Ішінде ең қарапайым сынама Мартинэ сынамасы деп есептеледі. Бұл сынамада жүрек-қан тамыры жүйесінің жүктемеге қатынасы, ағзаның жүктемеден кейінгі қалпына келуі арқылы анықталады. Орындалуы: Тамыр соғысын тыныштық күйінде есептейміз. 30 секунд уақытта қолымызды алдыға созып, 20 рет отырып-тұрамыз. Жаттығуды орындап болғанан кейін ЖСЖ, 59 секунд уақытта қалпына келсе – өте жақсы, 1 мин – 1 мин 29 сек уақытта – жақсы, 1,30-1,59 – орташа, 2-3 мин – қанағаттандырарлық, 3 мин жоғары – қанағаттандырарлықсыз деп есептеледі.

Ағзаның жүкетемеге (жүру, жүгіру, суға жүзу, шаңғы тебу т.б.) бейімделгендігін анықтайтын тағы бір сынама – 3 мин уақытта ЖСЖ-нің қалпына келуін анықтау. Ол үшін тамыр соғудың қалпына келу коэффицентінін формула арқылы есептейміз: Жүрек соғу жағдайын (жүктемеден 3 мин. кейін) х 100 тамыр соғудың қалпына келу коэффиценті.

Формула бойынша есептелген тамыр соғудың қалпына келу коэффиценті 30% аз болса, ол – ағзаның жүктемеден кейінгі жақсы қалпына келгені, жүктемеге жақсы бейімделгендігі.

Сынақ жаттығулары. Американ ғалымы, физиолог К.Купер ұсынған жүру, жүгіру, суға жүзу, велосипед тебу сынақ жаттығуларын мақаланың келесі беттерінде көрсетілген (1, 2 кесте)

1-кесте – Үш сауықтыру жүрісінің тест сынағы (Американ ғалымы К.Купердің зерттеуі бойынша, 1989)

Дене қуатының дайындық дәрежесі		3 миль (4800 м) қашықтыққа жұмсалған уақыт, минут, секунд					
		Жастары					
Бағалау	Жынысы	13-19	20-29	30-39	40-49	50-59	60-жоғары
Өте жаман	Ер	45,00 жоғарғы	46,00 жоғары	49,00 жоғарғы	52,00 жоғарғы	55,00 жоғарғы	60,00 жоғарғы
	Әйел	47,00 жоғарғы	48,00 жоғары	51,00 жоғарғы	54,00 жоғарғы	57,00 жоғарғы	63,00 жоғарғы
Жаман	Ер	41,01-45,00	42,01-46,00	44,31-49,00	47,01-52,00	50,01-55,00	54,01-60,00
	Әйел	43,07-47,00	44,01-48,00	46,31-51,00	49,01-54,00	52,01-57,00	57,01-63,00

Қанағаттан-дырылған	Ер	37,31-41,00	38,31-42,00	40,01-44,30	42,01-47,00	45,01-50,00	48,01-54,00
	Әйел	39,31-43,00	40,31-44,00	42,01-46-30	44,01-49,00	47,01-52,00	51,01-57,00
Жақсы	Ер	33,00-37,30	34,00-38,30	35,00-40,00	36,30-42,00	39,00-45,00	41,00-48,00
	Әйел	35,00-39,30	36,00-40,30	37,30-42,00	39,00-44,00	42,00-47,00	45,00-51,00
Өте жақсы	Ер	33,00 төмен	34,00 төмен	35,00 төмен	36,30 төмен	39,00 төмен	41,00 төмен
	Әйел	36,00 төмен	36,00 төмен	39,00 төмен	39,00 төмен	42,00 төмен	45,00 төмен

2-кесте – Әр түрлі жастағы адамдардың 12 минуттық жүгіруден сынақ жаттығуларын алу арқылы дене қуаты дайындығы деңгейін анықтау (К.Купердің ұсынысы бойынша 1987)

Дене қуаты дайындығын бағалау	**3 миль (4800 м) қашықтыққа жұмсалған уақыт, минут, секунд**					
	Жастары					
	13-19	20-29	30-39	40-49	50-59	60-тан жоғары
Ерлер						
Өте жаман	2,1-ден аз	1,95-тен аз	1,9-ден аз	1,8-ден аз	1,65-ден аз	1,4-ден аз
Жаман	2,1-2,2	1,95-2,1	1,9-2,1	1,8-2,0	1,65-1,85	1,4-1,6
Қанағатлық	2,2-2,5	2,1-2,4	2,1-2,3	2,0-2,2	1,85-2,1	1,6-1,9
Жақсы	2,5-2,75	2,4-2,6	2,3-2,5	2,2-2,45	2,1-2,3	1,9-2,1
Өте жақсы	2,75-3,0	2,6-2,8	2,5-2,7	2,45-2,6	2,3-2,5	2,1-2,4
Кремет	3,0-жоғары	2,8-жоғары	2,7-жоғары	2,6-жоғары	2,5-жоғары	2,4-жоғары
Әйелдер						
Өте жаман	1,6-ден аз	1,55–тен аз	1,5-ден аз	1,4-ден аз	1,35-тен аз	1,25 тен аз
Жаман	1,6-1,9	1,55-1,8	1,5-1,7	1,4-1,7	1,35-1,5	1,25-1,35
Қанағатлық	1,9-2,1	1,8-1,9	1,7-1,9	1,6-1,8	1,5-1,7	1,4-1,55
Жақсы	2,1-2,3	1,9-2,1	1,9-2,0	1,8-2,0	1,7-1,9	1,6-1,7
Өте жақсы	2,3-2,4	2,15-2,3	2,1-2,2	2,0-2,1	1,9-2,0	1,75-1,9
Кремет	2,4-жоғары	2,3-жоғары	2,2-жоғары	2,1-жоғары	2,0-жоғары	1,9-жоғары

1. Уанбаев Е.Қ. Оқу құралы. – 205 б.

2. Зациорский М.Я. Физические качества спортсмена – М., 1980, 200 с.

3. Кофман Л.Б. Настольная книга учителя физической культуры – М.: ФиС., 1998.

Резюме

В данной статье представлены методы определения физического состояния человека.

Summary

This article introduces the methods for determining the physical condition of the person.

ТЕРМИННІҢ ТІЛДІҢ ЛЕКСИКАЛЫҚ ЖҮЙЕСІНДЕ АЛАТЫН ОРНЫ

А.Х. Хасенова – *магистрант, Абай атындағы ҚазҰПУ*

Термин ғылыми тілдің орталық компоненті болып табылады. Қазіргі заманғы тіл ғылымында термин мен терминология мәселесі бұрыннан бері келе жатқан дәстүрлерге ие, сөйтсе де осы кездің өзіне дейін терминнің тілдің лексикалық жүйесінде алатын орны туралы, терминніңболмысы, оның тілдік табиғаты мен лингвистикалық нормативтілігі туралы мәселе әлі шешілмеген түрінде қалып отыр. ХХ ғасырдың сонау бас кезінде шетелдік тіл білімінде термин теориялары пайда бола бастайды, аталмыш теориялар оның мәнін, және соған сәйкес оның тілдің лексикалық жүйесіндегі алатын орнын әртүрлі белгілейтін. Зерттеушілердің бірі терминдерді математикалық, физикалық немесе химиялық формулаларға жатқызса, енді біреулері терминдерді барша қолданатын сөздерге қарсы

қоятын (Сэйвори), үшіншілері терминдерді мамандардың жаргондарымен теңейтін немесе терминдерді бейтарап аналитикалық белгілер «иероглифтер» ретінде қарастыратын [i].

Терминге қатысты бұл теориялық көзқарастарды «арнайы тілге (мамандардың қатынас тіліне) деген қызығушылықтың филологтар ортасында туындамағанымен» түсіндіруге болады [ii, 170 б.]. отандық тіл білімінде термин теориясы XX ғасырдың 20-жылдарынан бастап кең тарауға ие болды, алайда термин проблемасын шешу ісінде бұл жерде де көзқарастар бірдей болмады. Терминді зерттеу мәселесімен Л.П. Ягубинский, Г.О. Винокур, В.В. Виноградов, А.А. Реформаторский, Д.С. Лотте, В.П. Даниленко, А.С. Герд, О.С. Ахманова, А.И. Моисеев және т.б. тәрізді белгілі ғалым лингвистер айналысты.

Терминологиялық мектептердің ізбасарлары термин феноменін әртүрлі түсіндіреді. Зерттеушілердің бірі термин және терминологияны тілден шығарып тастайды, себебі терминді көбінесе тілден тыс құбылыс деп санайды. Олар терминді жалпы тілдің сөзіне қарсы қояды: «Тілде көптеген терминологиялық жүйелердің дербес түрде өмір сүру фактісінің өзі оларды өздеріне жалпы тілдік лексика жүйесінде жоғалып кетуге мүмкіндік бермейтіндей етіп ұйымдастыру туралы болжамның орын алу мүмкіндігіне жол береді». Зерттеушілердің бұл пікірі классик-лингвист Л.П. Якубинскийдің екі лексикалық категорияны – тұрақты және тұрақсыз сөздерді бөлу қажеттілігі туралы келесі тезисінен сусындайды: «Ең өмірлік және былайша айтқанда, қоғам өмірінің тұрақты құбылыстары мен оқиғаларына жататын сөздер тұрақты болып табылады. Сөздіктің тұрақсыз элементтеріне керісінше шаруашылыққа, әдеттегі тұрмысқа тікелей қатысы жоқ немесе кең түрдегі тілдік алмасудың заты болып табылмайтын элменттер жатады...» [iii].

Енді бір зерттеушілер терминді әдеби тілдің толық құқылы мүшесі деп санайды: терминдер таралу саласымен негізделген арнайы қызметімен бөленген лексикалық қабат болып келеді. Өзін зерттеушілер Н.З. Котелова, А.И. Моисеев, Л.Л. Кутина, А.С. Суперанская және т.б. қолдайтын бұл көзқарас осы зерттеуде қолдау көріп отыр.

Орыстың тілдік негізінде ресімделген ғылыми тілді алғаш тереңдетіп зерттеуші Л.Л. Кутина «ұлттық (орыс) әдеби тілінің қалыптасуына қоғамдық іс-тәжірибенің белгілі бағыттары мен қажеттіліктерімен байланысты болып келетін оның қызметтік түрлерінің пайда болуы мен ресімделуі әсерін тигізгендігін көрсетті. Аталмыш түрлерінің бірі болып ғылыми терминологиялардың түрлі жүйелері бар ғылыми тіл табылады» [iv].

Осыған ұқсас көзқарасты А.И. Моисеев ұстануда: «Тілдің барлық нормативтік құралдары, ол жалпы қолданыстағы сөздер немесе арнайы терминдер болсын, бірдей әдістер мен құралдармен қалыптасқан сол бір дыбыстардан құралады, сөз өзгерудің ортақ жүйесіне ие болады, сөзде ортақ синтаксистік ержелер бойынша қосылады. Арнайы терминдер заттар мен құбылыстарды атау қажеттігіне негізделумен пайда болады, олар тілде айтылуы, құрылымы мен мағынасы өзгерумен өмір сүреді, және тілдегі барлық нәрсе тәрізді қажеті болмай қалғандықтан немесе басқа жағдайларда тұтынудан шығып қалуы мүмкін» [v, 159-б].

А.И. Моисеевтің пікірінше арнайы терминологямен қатар сондай-ақ «тұрмыстық терминология» болады. Іс-жүзінде термин ретінде қатаң номинативтік қызметін орындайтын тілдің кез келген сөздері бола алады. Н.З. Котелованың пікірінше «терминдерге сөздердің жалпы тілдік қасиеттері тән болып келеді» және ол өз пікірін былай деп жалғастырады «ғылыми білімдердің дамуы белгілеудің терминделген әдісінің тілде барған сайын дамуына әкеледі, барған сайын жаңа реалия өзінің басқаларымен қатыстылығын меңзеумен терминделген белгілеуге ие бола бастайды. Әдеби тілде термин-сөздердің санының барған сайын артуы және әсіресе тілдің жаңа сөздерінің арасындағы олардың процентінің үлкен болуы осымен түсіндіріледі» [vi].

Термин теориясы жайлы, оның онтологиялық мәні жайлы мәселелер тіл философиясы проблемаларына, сөздің белгілік табиғатына қатысты. Бұл мамандардың пікірлерінің терминтанудағы негізгі екі бағытқа бөлінуінің бастапқы нүктесі болып табылады.

Терминнің лексикалық жүйедегі алатын орнына қатысты көзқарастардың әртүрлі болуының себебі: зерттеушілердің бірі терминді ерекше белгілік жүйе ретінде бағаласа, енді біреулері терминді өзге кез келген сөз тәрізді сөз деп санайды. Алғашқы көзқарасты Е.Н. Толкина, Т.Л. Канделаки. А.С. Герд және «Терминологиялық мағынаны басқаруға, оны өзгертуге, өзге денотатқа жатқызуға болады, ал жалпы қолданатын лексикаға келетін болсақ, бұл жерде адамдар лексикалық мағынаны басқара алмайды. Мәселе терминнің белгілейтін түсініктің немесе денотаттың кәсіби белгіленуінде жатыр» деген пікірді ұстанатындар ұстанады [vii, 4 б.].

Бұл зерттеушілер өздерінің көзқарастарында терминнің «конвенционалдығы», сол не өзге

саладағы мамандардың тілдік белгіні терминделетін түсінікті белгілеу үшін таңдалуы туралы келісімге келеді деген бірдей пікірді ұстанады. Бұл пікірге Е.Н. Толкина да қосылады: «Жалпы әдеби тілде өзге семиотикалық жүйенің режимімен реттелетін тілдік белгілер ретінде терминдер жоқ, ал туындауы бойынша термин болып табылатын сөздер бар» [[viii], 63 б.].

Өзге зерттеушілер терминді жалпы қолданыстағы әдеттегі сөз тәрізді дәл сондай екі жобалы белгі деп санаумен терминді әдеттегі сөздерге қарсы қоймайды (А.И. Моисеев, Л.Л. Кутина, А.Х. Султанов) және жалпы қолданыстағы сөзге қарағанда термин мүлде ерекше белгілік ерекшелікке ие болмайды. Ерекше болып терминнің тілдік қызметі, оның таралу саласы ғана табылады [5, 128 б]. Соған сәйкес терминнің статусы оның табиғи ортада номинативтік-дефинитивтік жүйе ретінде қызмет етуінің жағдайларымен белгіленуі тиіс.

А.Х. Султанов былай деп жазады: «біз терминге тар ерекше міндетпен белгіленетін алдын ала белгіленген қасиеттерді беруге *тырысамыз*, бұл тірі сөз алапатымен күресті тудырады» [[ix], 7 б]. Біз өз зерттеуімізде Л.Л. Кутинаның терминнің белгілік табиғаты жайлы көзқарасын ұстанамыз: «Егер де ғылыми белгілерді таңдау туралы айтатын болсақ, ол тілдік дәстүрмен белгіленген, ол конвенционалды емес, дәстүрлі болып келеді» [4].

Жалпы алғанда терминтану бойынша әдебиетке жасалған сынды шолу терминге ерекше сөзге қарағандай қарау күмән тудыратынын көрсетті. Термин – лексикалық мағынаның ерекше түрі емес, бұл қызмет, лексикалық мағынаны пайдаланудың түрі екені дәлелденген (Б.Н. Головин, А.А. Реформаторский). Демек, «егер терминді мамандардың тар шеңберінен тыс біліп, пайдаланса, онда оның осы саладағы ерекшелігі жоғалады» [5, 127 б.]. Сөздер мен терминдер бір бірінен қызметтері бойынша қаншалықты айырмашылықтанғанымен, оларды өзара толықтай оқшауланған түрде елестету мүмкін емес.

Осылайша ғылыми тіл – жалпы әдеби тілдің өз бетінше қызметтік түрі (ішкі жүйесі), ол көркем тіл мен сөйлеу тілі тәрізді қызметтік түрлермен тең қатарда орналасқан. «Терминология дегеніміз – бұл арнайы лексика емес, арнайы пайдаланудың қабаттарына бөлінетін лексика» [5, 130 б].

1. *Лейчик В.М. Новое в советской науке о терминах // Вопросы языкознания, 1983. – №5. – 118-127 б.*
2. *Граудина Л.К., Ширяев Е.Н. Культура русской речи – М., 1998.*
3. *Якубинский Л.П. Происхождение языка. Избранные работы. Язык и его функциониро-вание. – М., 1986.*
4. *Кутина Л.Л. Языковые процессы, возникающие при становлении научно-терминолгических систем // Лингвистические проблемы научно-технической терминологии – М.: Наука, 1970.*
5. *Моисеев А.И. О языковой природе термина // Лингвистические проблемы научно-технической терминологии – М.: Наука, 1970.*
6. *Котелова Н.З. К вопросу о специфике темина // Лингвистические проблемы научно-технической терминологии – М.: Наука, 1970.*
7. *Лемов А.В. Система, структура и функционирование научного термина – АКД. – Н.Новгород, 2000.*
8. *Толикина Е.Н. Некоторые лингвистические проблемы изучения термина – В сб.: Лингвистические проблемы научно-технической терминологии – М.: Наука, 1970.*
9. *Султанов А.Х. О природе научного термина. Проблемы философии языка. – М., 1996.*

Резюме

Данная статья раскрывает основные теоретические положения по формированию терминов, которые могут быть использованы в исследовательских работах по терминологии.

Resume

This article builds with the main theoretical guidelines according to forming the termins which may be used on scientific research works on terminology.

БАСТАУЫШ СЫНЫП ОҚУШЫЛАРЫНЫҢ ТАНЫМДЫҚ ҚАБІЛЕТІН ДАМЫТУДЫҢ ӨЗЕКТІ МӘСЕЛЕЛЕРІ

А.М. Шамова – *2 курс магистранты,*
Магистратура және PhD докторантура институты,
педагогика-психология мамандығы, Абай атындағы ҚазҰПУ,

Қазіргі кезде бастауыш сыныпта оқыту мазмұны жаңартылып, оқыту мен тәрбиелеуді жетілдірудің жаңа мүмкіндіктері ашылуда. Бастауыш сынып мұғалімі бағдарлама көлемінде ғана білім беріп қоймай, пәндер арқылы баланың жан-жақты дамуын қамтамасыз етуі тиіс.

Бастауыш мектеп жасындағы баланың танып білуге қабілеті оқу үрдісінде қалыптасатындықтан, осы жастағы қарым-қатынас шеңберінің кеңеюінің маңызы ерекше.

Кіші мектеп жасында негізгі іс-әрекет түрі – оқу. Оқу үрдісінде баланың қабілетін ашып, тануға қызығушылығын арттыру арқылы танымдық мүмкіндіктерін дамыту оқытушының негізгі міндеті болып табылады.

Сондықтан әр түрлі жастағы оқушылардың қабілеттілігінің озық мазмұны, ерекшеліктері зерттеушілер үшін қиыншылық тудырады. Себебі, оқушы бойындағы қабілетін қалыптастыру мен оның дамуы – жеке баланың іс-әрекеті мен оны ғылыми негізде тиімді ұйымдастыра білетін оқытушы еңбегі арқылы жүзеге асатын өте күрделі үрдіс.

Бастауыш сынып оқушыларының "бұл не?", "неліктен?", "неге?" және т.б сұрақтар қоюға, білуге, ұғуға талпынуы олардың табиғи қажеттілігі болып саналады. Өзі білмеген, түсінбеген сұрақтарға үлкендерден жауап күтетіндігі заңды құбылыс. Балалар үздіксіз дамиды, олардың қабілеттілігі артқан сайын негізгі үлгіні ата-анасынан, мұғалімнен алады.

Осы орайда педагог ғалым М.Жұмабаевтың "Жас бала – жас бір шыбық. Жас күнінде қалай исең, өскенде сол иілген күйінде қатып қалмақ. Теріс иіліп қалған шыбықты артынан түзейміз десең, сындырып аласың"[1], – деген пікірі ұрпақ тәрбиесімен айналысатын педагогтарға үлкен жауапкершілікті жүктейтінін ескеру қажет.

Қазақстан Республикасының "Білім туралы" заңының 5-тарауындағы 41-ші баптың 1-ші бөлімінде: "...педагог қызметкерлер өз біліктілігін арттыруға мінтетті" – деп көрсетілуі [2], "Қазақстан – 2030" стратегиялық бағдарламасында елбасының біз балаларымызға өзіміздің жақын және алыс көршілерімізбен достық қарым-қатынасымызды мұра етіп қалдыруымыз керек" [3] – деген сөзі бүкіл ағартушы қауым алдында зор міндеттер жүктеп отырғандығы белгілі.

Бұл міндеттер бастауыш сынып оқушыларының танымдық, шығармашылық қабілеттерін дамытумен тікелей байланысты. Оқушылардың қабілетінің ашылуы көбінесе мұғалімнің кәсіби біліктілігіне және оның тұлғалық қасиетіне байланысты. Көбінесе "дарынды оқушы – бұл жақсы оқитын оқушы" деген пікір қалыптасқан.

Белгілі ағылшын психологі П.Торренстың зерттеулері бұл пікірдің мұғалімдер арасында жиі кездесетінін көрсетеді. Оларға оқуда қиыншылық туғызбайтын, тәртіпті, ұйымшыл, білімді, тұрақты, ұғымтал, өз ойын нақты және түсінікті жеткізе алатын оқушылар көбірек ұнайды. Ал қисынсыз сұрақ қоятын, өз жұмысымен ғана айналысатын, тәуелсіз, көбінесе түсініспеушілік туғызатын, қиялы, әр нәрсеге көзқарасы бөлек оқушылар ұнамайды.

Э.П. Торренстың зерттеулері нақ осы қабілеттіліктер шығармашылық дарынын көрсете алатын және оның нашар оқитын оқушылардың арасында да аз еместігін айқындаған [4].

Әрбір бастауыш мұғалім жаңашыл үлгідегі педагогикалық технологияларды меңгерудегі мынадай ережелерді басты ұстаным етіп алған жөн:

– Оқытуда мұғалім оқушының өзара шығармашылық қарым-қатынасы ретінде қабылдау;

– Күрделі мақсат идеясы (оқушының алдында барынша күрделі мақсат қойылып, оны орындай алатындығына сенімін нығайту);

– Ерікті таңдау (мұғалімнің оқу материалының жақсы меңгеруі мақсатында сабақ уақытын өз бетінше пайдалануы);

– Оқушылардың өзін-өзі шығармашылық басқаруы;

– Тәрбиеге жеке тұлға тұрғысынан қарау;

– Ата-аналармен ынтымақтастық құру және т.б.

Бастауыш сынып оқушыларының қабілетін дамытудағы өзекті мәселелерің бірі – бастауыш мұғалім біліміне қойылатын талаптар:

- өзінің сабақ беретін пәнін мемлекеттік стандарт деңгейінен жоғары деңгейде білу;
- оқушының ерекшеліктерін ескере білуі;
- қазіргі заманға сай оқудың жаңа технологияларын білу;

Сонымен қатар, бастауыш сынып оқушыларының қабілетін дамытудағы мұғалімнің іскерлігі жоғары деңгейде болуы қажет. Олар: жоғары кәсіби қызметін өздігінен жетілдіруге ұмтылушылық.

Бастауыш сынып оқушыларының қабілетін дамыту үшін сабақтарды мынадай жолдармен өткізуге болады:

1. Сабақта кең көлемде көрнекі құралдарды пайдалану;
2. Сабақты түрлендіріп өткізу;
3. Сабақта оқушылар өздері жасаған суреттер, схемаларды пайдалану;
4. Техниклық құралдарды тиімді қолдану
5. Сабаққа қатысты бейнетаспаларды, фильмдерді көрсету.

Сол сияқты білім дәрежесін тексеріп, бақылап нәтижелерін жақсы көрсеткіштерге жеткізудегі тест қолданудың ерекше орны бар. Тест бастауыш сынып оқушыларының, әсіресе 3-4 сыныптағы балалардың рефлекциялық қабілеттерін жетілдірсе, екіншіден уақытты үнемдеуге қолайлы тәсіл.

Бүгінгі таңда бастауыш сынып оқушыларының қабілетін шығармашылықпен байланыстырып жүргізудегі іс-тәжірибелер аз емес. Республикалық халықаралық деңгейде өтіп жатқан білім беруді дамытудағы мәдени, ғылыми-практикалық іс-шаралардың барысы соның дәлелі.

Бастауыш сынып оқушыларының танымдық қабілетін дамытуда олардың жеке басының қалыптасуындағы білімі мен тәрбиесінің рөлі жайлы өзекті мәселелерді елімізге танымал әдіскер-ғалымдар мен тәжірибелі озат ұстаз қауымы кеңінен зерттеуде.

Қазіргі заман психологиясы мен педагогикасында психологиялық шығармашылық аумағындағы зерттеулер баршылық. Өйткені қоғамдық тәжірибе шығармашылық жетістік тұлғалық емес, әлеуметтік мағынаға ие болғандығын мойындап, психология-педагогикалық тұрғыдан осы проблемаға баса назар аударуға мүмкін туғызуда.

Осыған орай «креативтілік» ұғымының мазмұнына назар аударсақ, ол ағылшынның “Creativity” сөзінен аударғанда шығармашылық деген мағынаны береді.

Кейбір ғалымдар (Н.В. Кипиани, А.М. Матюшкин, Я.А. Пономарев, И.Н. Семенов және т.б.) шығармашылықты психиканың даму механизмі мен негізі ретінде қарастырса, енді біреулері (Н.Г. Алексеев, С.М. Бернштейн, В.С. Библер, В.Н. Пушкин, О.К. Тихомиров, Э.Г. Юдин және т.б.) зерттеуде ойлау заңдылықтарымен байланыстырады.

Шетел ғалымдары зерттеулеріндегі креативтілікке берілген анықтамалар мен басқа ұғымдарды талдай отырып, Р.Холлн төмендегілерін ерекше бөліп көрсетеді: Креативтілік жаңа тәсілмен жүзеге асырылған қабылдау ағыны (Маккеллар); жаңа байланыстар табу қабілеті (Кюби); жаңа қарым-қатынастардың пайда болуы (Роджерс); жаңа шығармалардың туындауы (Меррей); жаңалықтар ашуға және оларды білуге қабілеті (Лассуэль); жаңа шешімдерге әкелетін ақыл-ой іс-әрекеті (Жерар); жаңа ұғымға тәжірибені көшіру (Тейлор); жаңа констелляциялық мағыналардың елесі (Гизелин).

Бастауыш сыныпта оқушылардың қабілетін дамытудығы жаңа педагогикалық технологияларды әр пән бойынша тиімді қолдана алсақ, онда білім беру сапасының өз нәтидесін беретіндігі сөзсіз.

Қазіргі таңда оқушылардың шығармашылық қабілеттілігін арттырудағы "Деңгейлеп оқыту технологиясы", "Модульдік оқыту технологиясы" тағы басқа педагогикалық технологиялардың тәжірибеде молынан қолданылып жүргені мәлім.

Бастауыш сынып оқушыларының тіл тазалығына, ойын жеткізе білудегі қабілетін ашуда, қоршаған ортаға түсіністікпен қараудағы оқушылардың қызығушылығы мен белсенділігін арттырады.

Қазіргі таңда бастауыш білім беретін мектептің функционалдық қызыметінің басым бағыттары оқушылардың ғылымдар жүйесінің негіздерін меңгеріп, олардың бойында тұлға аралық және этникалық қатынастар мәдениетін, жеке тұлғаның өзін-өзі айқындау және кәсіптік бағдарларын анықтау қабілетін қалыптастыру да ең басты мәлелердің бірі екендігі даусыз. Ең негізі – сапалы білім және саналы тәрбие беру барысында оқушылардың ақыл-ой белсенділігін дамыту.

Себебі, білімді жастар ғана ел егемендігін баянды етіп, қоғамның әлеуметтік-экономикалық дамуына лайықты үлес қоса алады. Ендеше өскелең ұрпақ мұғалім берген білімді іс-әрекет тәсілдері мен бағалау өлшемдерін қамтитын қоғамдық және ұжымдық тәжірибе тағылымдарын ғана игеріп қоймай, оны әрі қарай өзінің белсенді, зерделі қабілетімен сабақтастыруы тиіс [5].

Өйткені қоғамның алға дамуы шығармашыл адамдарға байланысты. Бүгінгі күнде оқытудың жаңа технологиялары оқушылардың шығармашылық қабілеттерін дамыту негізінде білім беруді көздейді. Бұл бастауыш мектеп кезінен бастап баланың шығармашылық ойлауын, шығармашылық қиялын дамытуға көп көңіл бөлуді міндеттейді.

Қазіргі кезде Қазақстан Республикасы білім беру саласының жан-жақты дамытылуы – тек білімде. Олай болса, білім берудегі оқушылардың қабілетін дамытудағы мектеп ішілік мынадай мәселелерді шешкен дұрыс:

- мектептің материалдық-техникалық базасын нығайту;
- оқу-ағарту саласының барлық буындары үшін байқау негізінде оқытудың әсерлі әдістемелік жүйесін қалыптастыру;
- оқушылардың қабілетін дамытуға жағдай жасау;
- жаңа талапқа жауап бертін білімді, білікті кадрларды тәрбиелеу.

Қорыта келгенде, демократиялық еліміздің азаматтары еркін ойлайтын, өз пікірін ашық, толық жеткізіп, ойын түйіндей алатын тұлға болып қалыптасуы маңызды.

1. *Жұмабаев М. Педагогика. – Алматы: Ана тілі, 1992. – 256 б.*
2. *Қазақстан Республикасының «Білім туралы» Заңы // Егемен Қазақстан, 2007 ж.*
3. *Қазақстан-2030 стратегиясы. – Алматы, 1997.*
4. *Torrance E.P. Developing creative thinking through school experience // (Ed.) Parnes S.J. Harding H.F. A Source Book of creative Thinking. – N.Y., 1962.*
5. *Назарбаев Н.Ә. Біздің халкымыз жаңа өмірге бейімделу керек "Егемен Қазақстан", 31.05.2000 ж.*

Резюме

В данной статье рассматриваются современные проблемы развития познавательных способностей учащихся начальных классов.

Resume

This article considered the modern problems of the development of the cognitive abilities of pupils in primary classes.

ДЛЯ ЗАМЕТОК